Cristina Ionescu
Matei Cerkez

EXERCIȚII DE GRAMATICĂ A LIMBII ROMÂNE

EDITAT CU AVIZUL
MINISTERULUI ÎNVĂȚĂMÂNTULUI ȘI ȘTIINȚEI

EDIȚIA A DOUA, ÎMBUNĂTĂȚITĂ ȘI REDACTATĂ
DUPĂ NOILE NORME ORTOGRAFICE

EDITURA DIACON CORESI – BUCUREȘTI

Scanned with OKEN Scanner

Cristina Ionescu

Matei Cerkez

EXERCIŢII

DE GRAMATICĂ

Editura S.C. „DIACON CORESI" S.R.L.
Bucureşti 1993

Scanned with OKEN Scanner

CUPRINS

Lista de abrevieri 3
Argument 5

Partea întâi

Fonetica 7
Vocabularul 11
Morfologia 15

Partea a doua

Sintaxa 96
Topica şi punctuaţia subordonatelor 235
Contragerea propoziţiilor în părţile de propoziţie corespunzătoare 238
Cuvinte şi expresii incidente 239
Vorbire directă şi indirectă 240
Alte complemente şi subordonate circumstanţiale 242
Ortografie şi punctuaţie 255
Texte finale 260

Scanned with OKEN Scanner

LISTA de ABREVIERI

s. – *substantiv*
s.c. – *substantiv comun*
s. pr. – *substantiv propriu*
masc. – *masculin*
fem. – *feminin*
n. – *neutru*
N. – *nominativ*
Ac. – *acuzativ*
G. – *genitiv*
D. – *dativ*
V. – *vocativ*
adj. – *adjectiv*
p. p. – *pronume personal*
p. refl. – *pronume reflexiv*
p. int. – *pronume de întărire*
p. pos. – *pronume posesiv*
p. dem. – *pronume demonstrativ*
p. rel. int. – *pronume relativ interogativ*
p. neh. – *pronume nehotărât*
p. neg. – *pronume negativ*
art. – *articol*
encl. – *enclitic*
hot. – *hotărât*
proc. – *proclitic*
neac. – *neaccentuat*
neg. – *negativ*
neh. – *nehotărât*
num. – *numeral*
num. card. – *numeral cardinal*
num. ord. – *numeral ordinal*
v. – *verb*
loc. verb. – *locuţiune verbală*
ind. – *indicativ*
conj. – *conjunctiv*
opt. cond. – *optativ condiţional*
imp. – *imperativ*
part. – *participiu*
ger. – *gerunziu*
prez. – *prezent*
impf. – *imperfect*
p. c. – *perfect compus*
m.m.c.p. – *mai mult ca perfect*
vt. – *viitor*
p. s. – *perfect simplu*
adv. – *adverb*
loc. adv. – *locuţiune adverbială*
int. – *interjecţie*
prep. – *prepoziţie*
loc. prep. – *locuţiune prepoziţională*
conj. – *conjuncţie*

Sintaxa propoziţiei

prop. – *propoziţie*
sb. – *subiect*
sb. m. – *subiect multiplu*
p. v. – *predicat verbal*
p. n. – *predicat nominal*
n. p. – *nume predicativ*
e.p.s. – *element predicativ suplimentar*
at. – *atribut*
at. a. – *atribut adjectival*
at. s. ap. – *atribut substantival apoziţional*
at. s. g. – *atribut substantival genitival*
c. d. – *complement direct*
c. i. – *complement indirect*
c. c. m. – *complement circumstanţial de mod*
c. c. l. – *complement circumstanţial de loc*
c. c. cz. – *complement circumstanţial de cauză*
c. c. t. – *complement circumstanţial de timp*
c. c. f. – *complement circumstanţial final (de scop)*
c. c. i. – *complement circumstanţial instrumental*
c. c. cv. – *complement circumstanţial concesiv*

Sintaxa frazei

P. V. – *predicat verbal*
P. N. – *predicat nominal*
P. P. – *propoziţie principală*
Inc. – *propoziţie incidentă*
At. – *propoziţie atributivă*
Sb. – *propoziţie subiectivă*
Pr. – *propoziţie predicativă*
C. D. – *completivă directă*
C. I. – *completivă indirectă*
C. A. – *completivă de agent*
C. L. – *circumstanţială de loc*
C. T. – *circumstanţială de timp*
C. Cz. – *circumstanţială de cauză*
C. S. – *circumstanţială finală (de scop)*
C. M. – *circumstanţială de mod*
C. Cţ. – *circumstanţială condiţională*
C. Cns. – *circumstanţială consecutivă*
C. Cv. – *circumstanţială concesivă*
C. Rel. – *circumstanţială de relaţie*
C. O. – *circumstanţială opoziţională*

Scanned with OKEN Scanner

Argument

Lucrarea de faţă izvorăşte din nevoia resimţită, la nivelul învăţământului, a unor lucrări de îndrumare în domeniul gramaticii limbii române din perspectivă didactică. În contextul în care interesul pentru disciplinele umaniste cunoaşte o creştere şi limba română intră în sfera de interes major a tot mai multor categorii de oameni, când învăţământul preuniversitar deschide perspective noi pentru studiul limbilor, se simte nevoia unor materiale auxiliare, dincolo de manualele şcolare de limba română, care să îndrume elevii să fixeze şi să aplice temeinic cunoştinţele dobândite în activităţile didactice. Adăugând la cele spuse şi faptul că numărul manualelor de limba română nu satisface solicitările, justificăm apariţia unor astfel de lucrări.

Lucrarea astfel gândită se află la limita dintre culegere de texte şi gramatică practică, fără să fie numai o adunare de texte propuse pentru analiză şi nici reluarea unor probleme teoretice de gramatică aşa cum sunt predate în şcoală. Intenţia urmărită este ca elevul să capete deprinderea nu numai a unei analize gramaticale mecaniciste ci şi a unei abordări globale a textului: fonetic, lexical, morfosintactic, semantic şi stilistic.

Cartea nu se substituie unei gramatici. Elevul care va lucra cu ea va avea nevoie, de bunăseamă de o Gramatică la care îl vor trimite schemele concepute ca elemente recapitulative ale studiului temeinic făcut în procesul de învăţământ oficial sau individual. Dacă schemele propuse de autori par incomplete, aceasta se datoreşte intenţiei de a evita caracterul de Gramatică teoretică a acestei lucrări cu pretenţii mult mai modeste.

În structura cărţii am eşalonat materialul în ordinea în care cunoştinţele respective sunt însuşite în şcoală, precedând fiecare capitol de succinte scheme, menite să reactualizeze noţiunile teoretice de bază care vor fi urmărite apoi în textele selectate pentru analiză.

Textele rezolvate sunt gândite ca model posibil de analiză globală, chiar dacă ele sunt integrate, de pildă, la capitolul morfologie. Dacă oferă aspecte interesante fonetice, stilistice etc., acestea sunt relevate.

Nivelurile limbii devin în lucrarea de faţă capitole: Fonetica, Vocabularul, Morfologia, Sintaxa, cu implicaţii stilistice la fiecare capitol şi cu un capitol aparte pentru problemele de ortografie şi punctuaţie.

Fiecare capitol va fi precedat de o succintă orientare metodologică privind deprinderile de analiză a textului prin procese de raţionare logică

Scanned with OKEN Scanner

şi nu mecanică. În condiţiile în care elevul dobândeşte unele noţiuni de logică şi în liceu, această abordare ni se pare necesară, obiectiv. Cerinţele formulate în exemplele de analiză presupun argumentări logice ale demersului de analiză.

În modul acesta, gramatica, disciplină prezentă în planul de învăţământ, capătă un caracter formativ, dezvoltând gândirea logică.

Textele propuse, prin valoarea lor artistică şi structura lor, realizează o mai bună cunoaştere de către elevi a limbii materne şi astfel se determină creşterea interesului pentru o exprimare în scris şi oral mai corectă şi nuanţată. În acest scop am avut în vedere mai ales operele marilor clasici, măiestria artistică a operelor lor, autentice modele de limbă literară. Aşadar, lucrarea nu are numai un caracter ştiinţific, ci prin textele alese dobândeşte caracter formativ în plan etic, afectiv, estetic. Se atinge astfel scopul major al predării gramaticii în şcoală, nerămânând la elementele teoretice, pur şi simplu, ci imprimând procesului de învăţământ o notă practică de formare a unor deprinderi de cultură.

Având în vedere că în sistemul de învăţământ procesul de cunoaştere a structurii limbii este insuficient şi nelegat de valenţele ei expresive în diferitele situaţii de comunicare, am gândit selectarea textelor după principiul gradării ascendente de la particular la general, de la simplu la complex. Astfel, lucrarea cuprinde diferite categorii de exerciţii având grade de dificultate variate: exerciţii de recunoaştere (subliniaţi, identificaţi. delimitaţi etc.); exerciţii de analiză (analizaţi, completaţi); exerciţii de construcţie etc., având de fiecare dată grijă să se realizeze legătura cu nivelul stilistic.

Exemplele de analiză au caracter creator, de pătrundere în structurile de adâncime ale limbii, punând în faţa elevilor sarcini complexe.

Cartea cuprinde, de asemenea, lista abrevierilor.

Astfel concepută, lucrarea se adresează tuturor celor interesaţi, într-un fel sau altul, de studiul limbii române, în formarea deprinderilor de exprimare corectă şi expresivă din învăţământul gimnazial şi liceal.

Mulţumim celor care, prin diferite mijloace, ne vor comunica observaţiile lor referitoare la conţinutul şi structura prezentei lucrări, în scopul unei îmbunătăţiri viitoare.

Autorii

Scanned with OKEN Scanner

PARTEA I

FONETICA

Studiază sunetele vorbirii:

sunetul — material — concret;
fonemul — general — abstract.

Sistemul fonetic
- Sistemul vocalic
  - vocale — sunete continue, care se pot rosti fără ajutorul altor sunete — vocale plenison formează singure o silabă.
  - semivocale — nu pot fi rostite singure, intră în compoziţia diftongilor şi triftongilor (nu formează singure o silabă)
- Sistemul consonantic — 22 de consoane — sunete ce se pronunţă însoţite de o vocală ajutătoare.

Diftongi — grupuri de două sunete — Vocală şi semivocală — pronunţate în aceeaşi silabă:

ascendenţi — SV + V — **ia, oa, iu, ie**
descendenţi — V+SV— **au, ai, oi**
Observaţie. a, ă, î — sunt în orice situaţie, vocale.

Triftongi — grupuri de trei sunete vocalice (două semivocale şi o vocală) pronunţate în cadrul aceleiaşi silabe.

S + V + S **iau, iai, oai, iii** *(pustiii, tăiau, trăiau)*
S + S + V *(leoarcă, aripioare, creioane)*

Hiatul — Întîlnirea a două vocale care fac parte din silabe diferite: real, coafor, alcool, pe acolo.

Evitarea hiatului
- — prin dispariţia unei vocale: p-acolo, *respectos*
- — contragerea celor două vocale identice într-una singură: *(alcool-alcol, zoologie-zologie)*
- — transformarea uneia din vocale în semivocală: *(geografie, cais)*

Accentul

Pronunţarea mai intensă a unei silabe dintr-un cuvânt sau a unui cuvânt, dintr-o propoziţie.

Scanned with OKEN Scanner

Nu are loc fix.

Poate să stea:

— pe ultima silabă —mosór, cartóf, păzéa
— pe silaba penultimă — termométru, cásă
— pe antepenultima — márgine

În cazul unor cuvinte alcătuite din aceleaşi sunete, accentul, prin poziţia lui, poate să deosebească înţelesurile: ácele, acéle

Silaba

O grupare de sunete în care există o vocală şi se pronunţă în acelaşi moment.

Cuvinte monosilabice: *ac, port, fac*

Cuvinte plurisilabice (două sau mai multe silabe): *acum, muncă, literă, universitate*

Silaba poate fi formată dintr-un singur sunet (vocală)!

— *a-ca-să; a-proa-pe;*
— mai multe sunete alăturate *bă-ie-ţan-dru*
— două cuvinte rostite împreună: *Mi-ai dat*
— sfârşitul unui cuvânt împreună cu începutul altuia: *mi-aduc aminte;*

Despărţirea în silabe

— consoană între două vocale: *lu-na; co-pac;* (despărţirea se face înaintea consoanei)
— grup de două consoane aşezate între două vocale: *mun-te; (despărţirea se face între cele două consoane)*
— dacă grupul de consoane începe cu — b.c.d.f.g.h.p.t.v. iar a doua consoană este l sau r: *a-flu, a-cru, mi-cro, co-dru, su-flu, me-tru, a-pla-nat, co-vrig, a-gri-col* despărţirea se face înaintea grupului;
— dacă prima consoană a grupului consonantic este l sau r, despărţirea se face între ele: *soar-tă, gâr-lă, şo-pâr-lă, al-bă, al-tul*
— grup de trei consoane între două vocale VCCCV: *în-gri-jit, cin-stit, pen-tru* (despărţirea se face după prima consoană)
— dacă grupurile sunt: lpt, mpt, ncs, nct, rtf: jert-fă, *punc-taj, sculp-tor*, despărţirea se face după a doua consoană;
— grupuri de două vocale (hiat) *a-ici, i-de-al, u-ri-aş* (între cele două vocale)
— cînd o vocală e urmată de un diftong sau triftong despărţirea se face înaintea acestora: *no-uă, vo-iau, ace-ea, tă-iau*

Scanned with OKEN Scanner

În cazul unor cuvinte compuse din două sau mai multe silabe, despărţirea în silabe ţine seama de elementele componente ale acestora:

port-a-vi-on, unt-de-lemn

În cazul unor cuvinte formate cu prefixele des-dez, acestea formează o silabă separată:

des-fă-cut, dez-bă-tut

Sunet şi literă

În general există o corespondenţă între sunet şi literă

carte: cinci sunete — cinci litere

Uneori aceeaşi literă poate nota sunete diferite: literele **c** şi **g** au un statut special în limba română. Când sunt urmate de orice altă vocală decât **e** şi **i** sau de consoane (afară de **h** urmat de vocalele **e**, **i**) se pronunţă ca în cuvintele: car, grad, cred, gard.

Când sunt urmate de **e**, **i** se rostesc ca: *cer, ger, cine* (deci notează un alt sunet, **e** şi **i** având valori de sine stătătoare); girafă, şase litere şi şase sunete.

Grupurile **ce, ci; ge, gi** au valoarea unui singur sunet în vecinătate vocalică, e şi i fiind litere ajutătoare: *deci, fragi, geam, ceas, ciorbă* (*ci, gi; ce; ge* — sunt notate fonetic **cî, gî** şi reprezintă un singur sunet); prin urmare în *ceas* avem patru litere şi trei sunete; în *fragi* — cinci litere şi patru sunete.

Acelaşi fenomen se petrece cînd **c**, **g** apar în grupurile: **che, chi; ghe, ghi** care notează un singur sunet, când **h**, **i** şi **e** sunt litere ajutătoare (grupurile se notează, fonetic **g'**, **k'**)

Deci în *unchi* (unk') avem cinci litere şi trei sunete; în *gheaţă* (g'aţă) şase litere şi patru sunete.

EXERCIŢII

1. Arătaţi câte litere şi câte sunete au cuvintele de mai jos:

carte, ce, cearceaf, ceaţă, cere, cercei, cheie, chiar, chip, cherestea, ceas, cinci, corp, curat, exprim, exagerat, explic, enunţ, flux, geam, geamgiu, genunchi, geamăt, ghem, gheţuş, ghicitoare, ghindă, gard, kilogram, unchi, unghie, ticsit, taci

2. Identificaţi vocalele, semivocalele, diftongii şi triftongii din textele de mai jos:

abia, astăzi, alteori, ieri, auriu, au, aveau, aeroport, aerisit, bietul, bou, biată, bauxită, biologie, bieţii, băiat, baie, alee, credeau, ceas, coif, cuib, ciubăr, cui, creier, căderau, coseau, coseai, coasă, dau, deal, dădeai, dădeau, dezmierdă, doi, fier, fluier, fluierau, femeie, fumurii, floare, geam, grai, greu, gheaţă, ghindă, iar, iepure, ieşi, iau,

Scanned with OKEN Scanner

ideal, idee, îndoială, încheagă, lunea, luai, leoarcă, liotă, leoaică, leandru, miercuri, miei, mai, miazăzi. Mihai, maia, maior, miez, nai, noi, nou, noiembrie, oaie, oare, otravă, piatră, piept, prieten, poezie, poiană, poartă, roată, rîu, rău, raion, şea, sau, seară, teamă, teatru, teoretic, temeinic, toarnă, toarce, taur, ţeavă, ţară, veche, viaţă, vie, voie, voinţă, viii, viezure.

3. Construiţi cuvinte cu diftongii: *ea, ie, oa, ai, au* şi cu triftongii: *eau, iai, iii, oai.*

4. Arătaţi care dintre cuvintele de mai jos cuprind vocale în hiat:

aeroport, aerodrom, cereale, alee, poezie, alcool, cooperativă, istorie, vie, creaţie, coordonare, respectuos, aspectuos, casierie.

5. Scrieţi cuvintele de mai jos, potrivit tabelului:

cuvântul	semi voc.	voc.	semi voc.	dift. într-un cuvânt	dift. în două cuvinte	trift. într-un cuvânt	trift. în două cuvinte
dai				*dai*			
mi-au					*mi-au*		
iei						*iei*	
i-au							*iau*
lupoaică						*lupoaică*	

aveai, alei, acei, amiază, aripioară, ai, aer, aur, auriu, boare, bai, biată, coase, coarne, coseai, cereai, cuie, du-i, dai, dau, dădeai, iai, i-au, i-ai, l-au, le-au, leoarcă, leagă, mi-au, mi-ai, miere, miau!, ne-ai, nea, neam, ne-am, neagră, neaoş, ouă, plouă, piuă, piază, piere, rea, roagă, ropot, reazem, stai, steag, streaşină, susai, şea, şoarece, şoricioaică, şoaptă, tăiau, tăioasă, taior, ţi-au, teacă, voios, vieţuitoare, vioară, ziar, ziua, zeamă.

6. Despărţiţi în silabe cuvintele de mai jos, arătaţi apoi regula folosită:

accent, acru, acrită, adjunct, alarmat, agricol, agronom, afront, african, alcool, aleg, altruism, alteori, aliminteri, antract, anticariat, an, ambiguu, ambiţie, ambrozie, aortă, aprilie, aparent, aspru, astru, aştrii, astre, astăzi, astfel, axă, banchet, baie, corp, casă, căscioară, castraveţe, cartof, catrinţă, corturi, copci, certuri, cerbi, contează, culme, cuie, conjuncţie, ctitorie, declin, desfac, drepunghi, drepiate, drumeag, eter, echer, exerciţiu, exemplu, elan, funcţie, foame, farmec, impetuos, inflamabil, imprecaţie, înnobilat, îndoit, jertfă, jinduia, libertate, lunire, leoarcă, liotă, leagăn, maistru, muncă, mereu, nedrept, naiv, nutrie, ocean, ochean, oximoron, răuvoitor, reacredinţă, rosturi, rafturi, rastel, succesiv, suflu, sarcină, salturi, timpuriu, teamă, ţiuie, ţopăie, triunghi, trecut, trepidaţie, umbră, untdelemn, urgie, vechituri, vexat, voinţă, vrafuri, zdravăn, zgură, zarvă, zeamă, zdrobit.

7. Citiţi cuvintele de mai jos, arătaţi unde poate cădea accentul şi sensurile pe care le poate avea acelaşi cuvânt (şi valorile morfologice) în raport cu poziţia accentului:

Scanned with OKEN Scanner

acele, căi, călătorii, colonie, companie, copii, fugi, haină, lături, mări, modele, reclamă, repede, snopi, torturi, umbrele, veselă, voi.

8. Scrieţi cuvinte în care litera X să aibă cele două pronunţii cunoscute.

9. Număraţi sunetele şi literele din cuvintele:
chenar, chiar, chem, chibrit, unghi, ghimpe, gheţar, cer, ceas, cireşe, circ, ciorbă, cerb, gem, genţi, genunchi, geam, fragi, ceaun, ghiocel.

VOCABULARUL

Structura vocabularului

Vocabularul fundamental: categorii de cuvinte nume de obiecte şi acţiuni foarte importante: **masă, casă, scaun, ceas;**
— alimente de primă necesitate: **pîine, apă;**
— grade de rudenie: **tată, mamă, unchi, cumnat;**
— zilele săptămânii;
— lunile anului;

Masa vocabularului cuvinte folosite mai rar în vorbirea curentă (arhaisme, cuvinte specifice anumitor meserii sau anumitor categorii sociale etc.)

Clasificarea cuvintelor

1. Criteriul lexical

— arhaisme — toate cuvintele, expresiile, formele gramaticale care au dispărut complet din limba comună sau au încetat de a mai fi uzuale

— regionalisme — cuvinte folosite frecvent în anumite zone geografice: **ogheal, prostire, cucuruz**

— neologisme — cuvinte nou intrate în limbă — **container, computer**

Sinonime — Cuvinte cu formă diferită şi înţeles identic sau asemănător.

totale — corespund semantic în toată sfera lor de înţelesuri: **cupru-aramă; exil-surghiun.**

parţiale — unele sensuri ale acestora corespund cu sensurile altor cuvinte: **bun = preţios, valoros; cuvânt = discurs**; se întîlnesc mai ales în limbajul expresiv; **mulţime = potop.**

criteriul semantic

Scanned with OKEN Scanner

2. Criteriul semantic (după înţeles)

- Omonime — cuvinte cu formă identică şi înţeles diferit: **lac -lac**
  a nu se confunda cu omografele (**ochi = a ochi**)
- Antonime — cuvinte cu formă diferită şi înţeles contrar (se are în vedere fiecare sens al unui cuvînt)
  — **drept — nedrept, stâng, strâmb**
- Paronime — cuvinte cu formă asemănătoare şi înţeles diferit:
  propoziţie — prepoziţie; anuar — anual; cazual — cauzal; enerva — inerva

Procedee de îmbogăţire a vocabularului

Procedee interne

- Derivare
  cu sufixe
  — la sfârşitul unui cuvânt de bază se adaugă un grup de litere în vederea obţinerii unui cuvânt nou: **casă-uţă = căsuţă**
  cu prefixe
  — înaintea unui cuvânt de bază se adaugă un grup de litere în vederea realizării unui nou cuvânt: **ne**-copt = **necopt**
  Obs. E posibil ca un cuvânt să fie format prin ambele tipuri de derivări: **în**-nor-**at** = **înnorat**
- Compunerea — alăturarea a două sau mai mult cuvinte pentru formarea unui cuvânt nou: **cumsecade, câine-lup, pierde-vară, douăzeci, fiecare.**
  Obs. Un caz aparte al compunerii îl constituie compunerea prin abreviere: TAROM (se comportă ca un cuvânt — se declină TAROM-uli)
- Schimbarea valorii gramaticale — Trecerea unui cuvânt de la o parte de vorbire, la alta.
  „Binele ades vine pe urmele mîhnirii“
  (**Gr. Alexandrescu** — *Poezii*)
- Împrumuturile — Procedeul prin care sînt luate cuvintele din alte limbi şi adaptate la limba română: **impardonabil, indubitabil**

Scanned with OKEN Scanner

Procedee externe
- — Calcul lingvistic — (procedeu mixt — intern şi extern) **conlucra, a lua cuvântul, cădea de acord**
- — Neologisme — virtute, cotidian, fertil

EXERCIŢII

I 1. Găsiţi cuvinte alcătuite cu prefixele *-des, -dez, -răs, -răz* şi folosiţi-le în propoziţii.

2. Formaţi substantive colective utilizând derivarea cu sufixe de la:

alun, apă, anin, bolovan, brad, cânepă, des, fag, frunză, mărăcine, mesteacăn, piatră, porumb.

3. Identificaţi, în textele de mai jos arhaismele. Explicaţi-le sensul şi arătaţi în ce scop au fost folosite de autor:

a. Craiul, pentru pacea ce avea cu turcul şi pentru pâra multă ce-l pâra leşii şi pentru moartea lui Vâşnoveţki şi pentru sluţia a mulţi ce făcuse, au trimis pe sluga sa, pe Crasinski la Liov, de au tăiat capul Tomşii şi lui Moţoc vornicul şi lui Spancioc spătarul şi-a lui Veveriţă postelnicul, pe carii i-au îngropat afară din târg la mănăstire la Sfeti Onufrie.

(Gr. Ureche — *Letopiseţul...)*

b. Apoi seara se aprindeau prin pieţe focuri mari de paie şi zicea mereu tubalhaneaua turcească de juca norodul;... bărbaţii, slobozind mereu pistoalele şi desfundând la buţi cu vin, chiuiau şi benchetuiau şi se veseleau cu cântările cimpoaielor şi cobuzelor munteneşti şi cu dâblele lăutăreşti.

(Al. Odobescu — *Doamna Chiajna)*

4. Găsiţi neologismele în textul de mai jos şi explicaţi-le sensul:

Pedantismul moldo-român, mult mai superficial, a produs o literatură fără viaţă, expusă criticii şi care niciodată nu va câştiga dreptul de împământenire în sânul unui neam ce a improvizat minunatele balade (cântece bătrâneşti) culese şi scoase la lumină de V. Alecsandri.

(Al. Russo — *Cugetări)*

II. 1. Explicaţi înţelesul cuvintelor de mai jos, consultând un dicţionar al limbii române: *bold, bagdadie, barabulă, crivat, curechi, cofă, gavanos harbuz, lictar, ogheal, oblu, perjă, pestelcă, scrânciob, sfadă, tină*

2. Găsiţi sinonime pentru cuvintele de mai jos:

temniţă, zăpadă, glas, ciomag, curte, frică, bumb, a arunca

3. Scoateţi şi explicaţi cu ajutorul dicţionarului arhaismele din textul de mai jos şi arătaţi ce imagini artistice a obţinut scriitorul folosindu-le:

Scanned with OKEN Scanner

omograf = cuvinte care se scriu la fel cu alt cuvânt dar diferă de acesta din punct de vedere fonetic

Peste zobonul de stofă aurită purta un benişel de felendreş albastru, blănuit cu samur, a căruia mânice atârnau dinapoi, era încinsă cu un colan de aur ce se încheia cu mari paftale de matostat.

(**C. Negruzzi** — *Al. Lăpuşneanul*)

4. Găsiţi sinonime pentru următoarele cuvinte şi folosiţi-le în propoziţii:

congruent, răpit, trudă, bănat, cupru, şal, oleacă.

5. Stabiliţi care dintre cuvintele de mai jos au omonimie propriu-zisă şi care sînt omografe:

broască, bandă, capră, masă, cer, sare, ochi-ochi, comedie- comedie.

6. Găsiţi sinonimele cuvintelor subliniate din textul de mai jos:

A dat dumnezeu zăpadă cu nemiluita; şi cade, cade puzderie măruntă şi deasă, ca făina la cernut, vânturată de un crivăţ care te orbeşte. Muscelele dorm sub zăpada de trei palme.

(**B. Şt. Delavrancea** — *Sultănica*)

III. 1. Arătaţi cu ce prefixe sînt formate cuvintele date mai jos:

aduce, bilunar, convorbire, coordonare, deformare, descuraja, împrieteni, inexact, insuficient, înnegri, nedrept, pronume, răstălmăci, rechema, străvechi, transforma.

2.. Identificaţi cuvintele formate prin derivare şi analizaţi-le din punct de vedere al structurii lexicale:

a) Porumbiştele primăvăratice erau o podoabă. Iarba se strecura pe potecile bătătorite. Ogrăzile de pruni şi mei se îndoiau sub greutatea pometului.

(**B. Şt. Delavrancea** — *Sultănica*)

b) Omul îşi îndreaptă pasul către desul stejăriş,
Unde umbra cu lumina se alungă sub frunziş,
El se duce după visuri; inima deci creşte plină
De o sacră melodie, melancolică, divină.

(**V. Alecsandri** — *Lunca din Mirceşti*)

3. Identificaţi cazurile de schimbare a valorii gramaticale în textele de mai jos şi explicaţi-le:

a) Istoria,... după zicerea autorilor celor mai vestiţi, este adevărata povestire şi înfăţoşare a întâmplărilor neamului omenesc; ea este rezultatul vârstelor şi a experienţelor... Karamzin... o numeşte testamentul lăsat de către strămoşi strănepoţilor, să le slujească de tălmăcire vremii de faţă şi de povăţuire vremii viitoare.

(**M. Kogălniceanu** — *Cuvânt pentru deschiderea cursului de istorie naţională*)

b) Jupânul, negustor vechi, care cunoaşte cât se întinde poimâinile cuccoanei zise dulceag:

— Dar, ştiţi că... mai este un contişor.

(**I. L. Caragiale** — *Cănuţă — om sucit*)

Scanned with OKEN Scanner

4. Scoateţi cuvintele compuse din textele de mai jos, arătaţi care sunt elementele componente, cum s-a făcut compunerea şi explicaţi ortografia lor:

— *Cine s-au amestecat printre flăcăi şi fete la clacă sau la şezătoare şi n-au petrecut de mulţămire auzind glumele tinerilor, păcălelile lui Păcală şi Tândală, poveştile lui Sfarmă-Piatră, Strâmbă-Lemne şi ale lui Statu-Palmă-Barbă-Cot, istoria văcarului care s-au mâniet pe sat şi mai ales cimiliturile propuse fetelor ca să le ghicească?*

(**V. Alecsandri** — *Românii şi poezia lor*)

IV. 1. Enunţaţi regula ortografierii cuvintelor de mai jos; alcătuiţi propoziţii cu şase dintre ele: *angajări, coajă, fruntaşă, greşeală, ieşea, înfăţişând, înfricoşat, oblojească, şapte, şea, şedea, uşă.*

2. Identificaţi cuvintele folosite cu sens figurat în textul de mai jos şi comentaţi figurile de stil pe care le construieşte scriitorul:

După ceasul al cincilea, au fâlfâit perdelele ceţii şi au prins a fi mânate de un vânt din răsărit. Se părea că acel vânt le învăluie în sus, amestecându-le cu nourii coborâţi. Se vedea împrejurimea umplută de spaimele morţii şi risipiri, puştile intrate în sorb, cu vitele şi omenirea care le slujeau, cai şi călăreţi căzuţi cât n-ar fi fost chip să numeri. Cât vedeau ochii în josul mlaştinei şi apei, se afla lume şi dobitoc măcinat în vârtejul urgiei şi risipit grămezi ca de o mânie sfântă. Zdrobirea aceea a balaurului se încreţea încă de zvârcoliri şi tresărea de gemete.

(**M. Sadoveanu** — *Frajii Jderi*)

MORFOLOGIA

Studiază părţile de vorbire flexibile şi neflexibile, constituind elemente de bază cu care se operează la toate treptele analizei de text. Aceste clase gramaticale formează nucleul în jurul căruia se concentrează procesul comunicării orale şi scrise. Elementele gramaticale ale morfologiei reprezintă materialul cu care operează, logic, toate celelalte niveluri constituente ale gramaticii: vocabularul, sintaxa, semantica, stilistica.

Morfologia cuprinde regulile privitoare la forma cuvintelor şi la modificările lor formale, studiate pe părţi de vorbire. Sintaxa este strâns legată de morfologie în sensul că foloseşte modificarea formei cuvintelor pentru a le îmbina între ele şi a exprima raporturile dintre cuvintele unei propoziţii. Legăturile dintre morfologie şi sintaxă sunt de reciprocitate, morfologia folosindu-se la rândul ei de sintaxă, căci flexiunea se poate realiza uneori prin îmbinări de cuvinte realizate cu

Scanned with OKEN Scanner

mijloace analitice. Astfel de situaţii se întîlnesc în cazul timpurilor şi modurilor compuse cu verbe auxiliare în sistemul flexiunii verbale şi al diatezei pasive. Aspecte similare se prezintă, în cazul formării gradelor de comparaţie, în flexiunea nominală.

Legătura dintre morfologie şi sintaxă este un principiu de bază al analizei gramaticale. De acest proces, necesar în abordarea textului gramatical, nu se poate face abstracţie, fie că avem în vedere analiza morfologică, fie pe cea sintactică. Gramatica Academiei susţine această coordonată metodologică de analiză printr-un exemplu deosebit de concludent: subiectul inclus (verbul care are forme de persoană clar diferenţiate în limba română face ca exprimarea subiectului pronume la persoana I — II singular şi plural să nu fie necesară).

Analiza sintactică trebuie făcută în strictă corelaţie cu unele elemente morfologice: delimitarea propoziţiilor se face în funcţie de valoarea predicativă sau copulativă a unor verbe; analiza părţilor secundare de propoziţie — atributul şi complementul — se face referindu-se la substantiv sau substitutele lui, în cazul atributului şi la verb, adjectiv, interjecţie, în cazul complementului; identificarea felului propoziţiilor (strict corelată de sintaxa propoziţiei) obligă la referirea, în raţionament, la partea de vorbire determinantă în mod nemijlocit de propoziţia analizată.

Adeseori folosirea corectă a punctuaţiei, ca în cazul vocativului, al unor construcţii incidente, a modului imperativ, trimite la cunoştinţe de morfologie.

În ceea ce priveşte ortografia, aplicarea ei — cazul cratimei — obligă deasemenea la analize morfologice. Morfologia devine criteriu de clasificare a atributelor ţinîndu-se seama de părţile de vorbire prin care sînt exprimate. Vocabularul şi fonetica se află şi ele într-o strînsă legătură cu morfologia. Între mijloacele de îmbogăţire a vocabularului, schimbarea valorii gramaticale ocupă un loc important, cu trimiteri necesare la morfologie. O situaţie asemănătoare apare în cazul omonimelor, paronimelor, sinonimelor şi a accentului. În flexiune, alternanţele vocalice sau consonantice implică elemente de fonetică. Practica didactică probează acest proces de interdependenţă strictă în nenumărate cazuri.

În procesul însuşirii cunoştinţelor trebuie să se formeze deprinderea de a motiva logic răspunsul la diferitele soluţii, elevul trebuind să înţeleagă că limba, fiind o concretizare a gândirii, presupune, obiectiv, analiza logică.

Din perspectivă metodologică se pot realiza analize morfologice parţiale — pe clase gramaticale, în succesiunea predării lor conform

Scanned with OKEN Scanner

programei şcolare — şi analize globale — în etapa finală a însuşirii cunoştinţelor de morfologie. Analiza globală cunoaşte o etapă premergătoare de reactualizare permanentă a cunoştinţelor percepute şi a experienţei gramaticale însuşite, indiferent de gradul la care ne aflăm în procesul predării. În felul acesta, activitatea didactică capătă dinamism punând în circulaţie permanent, noţiunile asimilate, ceea ce conştientizează şi motivează învăţarea gramaticii.

În raţionamentul logic trebuie avut în vedere faptul că fiecare cuvânt, în mod independent, poate să aibă numai valoarea de a denumi obiecte, fenomene, acţiuni, sau de a concretiza noţiuni; valoare morfologică primesc numai dacă intră în diferite raporturi cu celelalte cuvinte cu care stabilesc relaţii semantice logice şi pot căpăta valori stilistice.

SUBSTANTIVUL

Partea de vorbire flexibilă care exprimă nume de obiecte: (fiinţe, lucruri, fenomene ale naturii, însuşiri, stări sufleteşti, acţiuni, relaţii între oameni): băiat, fluture, masă, ger, tunet, frumuseţe, amărăciune, bucurie, muncă, marş, prietenie, duşmănie.

Poate să primească un adjectiv sau un numeral.

Clasificare:

1. după formă
   - *simple* — *(om, casă, vrabie, creion)*
   - *compuse* — care se scriu într-un cuvânt *(untdelemn, bunăvoinţă);*
     - — care se scriu cu liniuţă *(floarea-soarelui);*
     - — mai multe cuvinte care se scriu fără liniuţă între ele *(viţă de vie)*
   - *locuţiuni substantivale* — grupuri de cuvinte care, împreună, au înţeles de substantiv *(părere de rău, luare aminte)*
   - *colective* — denumesc o totalitate de obiecte de acelaşi fel *(tineret, omenire)*

Scanned with OKEN Scanner

2. după înţeles
- *comune* — denumesc toate obiectele de acelaşi fel (*pom, băiat*)
- *proprii* — denumesc obiecte cu intenţia de a le individualiza (*Vasile, Dunăre, Europa*)

Flexiunea substantivelor

1. După gen:
- — masculin: (un, doi) *un băiat — doi băieţi; un părinte — doi părinţi;*
- — feminin: (o, două) *o carte — două cărţi; o fată — două fete;*
- — neutru: (un, două) *un creion — două creioane; un caiet — două caiete.*

Observaţie:
Din punctul de vedere al genului există două categorii de substantive:
— **mobile** (care au forme diferite pentru masculin şi feminin)
— **epicene** (care au formă unică pentru ambele genuri)

2. După număr:
- — singular — un singur obiect (*creion, om, pădure*)
- — plural — mai multe obiecte (*creioane, oameni, păduri*)

Observaţie: Din acest punct de vedere, trebuie menţionat faptul că există substantive defective de număr (au numai forme de singular: aur, fier, lapte; sau numai forme de plural: ochelari, zori, icre)

3. După caz:
- — Nominativ (*cine, ce*) — subiect, atribut apoziţional, nume predicativ;
- — Acuzativ (*pe cine, la, pentru, cu, spre,... cine, ce*) poate să apară fără prepoziţie: *„eu am ivit cuvinte potrivite."* (**T. Arghezi** — *Testament*)

Obs. Se confundă adesea nominativul cu acuzativul fără prepoziţie: ceaţa a acoperit *munţii* (ceaţa — subiect, munţii — complement direct). complement direct, nume predicativ, complement indirect, complement circumstanţial, atribut prepoziţional, apoziţie
- — Genitiv (*al cui*) atribut substantival genitival, nume predicativ, complement indirect, complement circumstanţial de loc
- — Dativ (*cui*) — complement indirect
- — Vocativ — exprimă o strigare; îndeplineşte funcţia sintactică de atribut adjectival (*stimate domnule*) şi apoziţie (*frate Tabacule*).

Scanned with OKEN Scanner

Probleme de ortografie

Substantivele proprii se scriu cu literă inițială majusculă

Substantivele proprii compuse

— se scriu cu literă inițială mare numai la primul cuvânt (România liberă, Balade și idile)

— se scriu cu literă majusculă inițială ambele substantive (Mihai Viteazu)

— între cele două cuvinte scrise cu inițială majusculă se pune liniuță (Mihai-Vodă, Popești-Leordeni, Sinan-Pașa)

Substantivul în vocativ

— se desparte prin virgulă de restul propoziției (—Patrocle, de ce duci pâinea în gură)

— este însoțit de semnul exclamării (— Sări, coniță! varsă spirtul! s-aprinde!)

Schimbarea valorii gramaticale

Substantivul poate, în anumite situații, să devină altă parte de vorbire:

— adjectiv — o femeie bărbată
— adverb — ziua, noaptea, dimineața
— adverb (superlativ absolut) — supărată foc

EXERCIȚII

I 1. Identificați substantivele, indicați felul lor și explicați ortografia:

Trecu el ca în zbor, cu fugarul spumegat, prin valea Roșiilor pe sub muchea Paltinului, pe la gura Teghii; sări ca un zmeu pe d- asupra Curselor de Piatră; își zări ca prin vis chipul oglindit în apele cătrănite ale Gheunei Dracului și... sui mlaca Cernatului pînă în vârful muntelui.

(**Al. Odobescu** — *Pseudo-kinegetikos*)

2. Explicați ortografia substantivelor compuse din textul de mai jos:

untdelemn, Gura Văii, bunăvoință, viță de vie, nedumerire, Tîrgu Neamț, floarea-soarelui, Școala ardeleană, Viața românească, răufăcător, pierde vară, gură cască, Mihai Viteazu.

3. Construiți un text de 4—5 rînduri în care să folosiți substantive simple și compuse. Explicați cum s-au format substantivele compuse.

Scanned with OKEN Scanner

4. Subliniaţi cu o linie substantivele mobile şi cu două linii pe cele epicene:

cuc, veveriţă, ştiucă, elefant, gărgăriţă, dăscăliţă, dascăl, varză, bărbat, pom, rus, neamţ.

5. Explicaţi modul de formare a genului la substantivele mobile de mai jos:

raţă, cal, câine, băiat, ţap, profesoară, gâscă croitoreasă, mamă.

6. Transforaţi substantivele simple de mai jos în substantive colective şi explicaţi modul de formare:

cânepă, pom, tufă, apă, tânăr, porumb, zmeură, prund, fecior.

7. Recunoaşteţi substantivele colective:

cârd, grupă, stol, horă, rând, creion, băieţi, oaste, ostaşi, echipă, coechipieri, viaţă, nobilime, ţărănime, intelectualitate, cor, grămadă, cireadă, turmă.

8. Realizaţi acordul corect:

Un cârd de oi (a paşte) pe dealurile înverzite; grupa elevilor fruntaşi (a pleca - perfect compus -); un rând de oameni (a se întinde) pe iarbă; un stol de păsări (a porni) spre ţările calde.

9. Arătaţi felul substantivelor şi explicaţi modul de formare.

a) Petru Cercel, Ion Creangă, Luca Arbore, Piatra Craiului, Piatra Neamţ, Văratec, Pucioasa;

b) olandă (pânză), volt, ohm, (un) harpagon, savarină, amper.

10. Scoateţi pe două coloane substantivele simple şi pe cele compuse din textul de mai jos şi explicaţi ortografia lor:

a) Pe lângă garduri s-a zvântat pământul
Şi ies gândacii domnului pe zid,
. . . . . .

(**G. Topârceanu** — *Rapsodii de primăvară*)

b) Colo-n fundul curmăturii,
Dormitând pe-o buturugă
S-a ivit Muma-Pădurii

(**G. Topârceanu** — *Balada munţilor*)

II. 11. Identificaţi substantivele care au formă numai pentru singular şi pe cele care au numai pentru plural, aşezându-le pe coloane:

a) Iarna şi vara umbla tot aşa îmbrăcat; cu un ilic vătuit peste tot; cu un brâu lung cât turnul unei giamii şi cu o pereche de şalvari...
— Nimeni! ...zisei sculându-mă
— ...sarea era în stâncă, mălaiul la târg şi banii la negustor
— Băiatului îi era foame.

(**D. Zamfirescu** — *Din Dobrogea*)

Scanned with OKEN Scanner

b) O, tu crai cu barba-n noduri ca şi câlţii când nu-i perii,
Tu în cap nu ai grăunţe, numai pleavă şi puzderii.

(**M. Eminescu** — *Călin, file din poveste*)

c) Construiţi cinci propoziţii în care să folosiţi substantivele care nu au forme decât pentru singular. (Atenţie! termeni tehnici, nume de materii, calităţi — însuşiri fiziologice (foame-sete))

12. Arătaţi care dintre substantivele de mai jos au mai multe forme de plural sau de singular; scrieţi aceste forme subliniind-o pe cea mai des folosită:

berbec, coală, glonţ, stradă, livadă, şoarece, oaspete, camion, groapă, vreme, uliţă.

Observaţii

În unele situaţii, în texte mai vechi, substantivele toponime care au în mod obişnuit forme numai pentru singular, pot apărea cu forme de plural şi invers: Am umblat tot Bucureştii (de aici şi denumirea cartierului Bucureştii Noi).

13. Construiţi două propoziţii cu exemple asemănătoare celor de la observaţia de mai sus.

14. Identificaţi substantivele din textul de mai jos şi grupaţi-le după număr şi gen:

A găsit amintirea celor trei tovarăşi călăreţi şi la Borca. Iar de-aci turma a apucat spre stânga, părăsind apa Bistriţei. Acuma Vitoria se abătea iarăşi într-o ţară cu totul necunoscută, cu nume de sate şi munţi pe care nu le mai auzise. A făcut popasul obişnuit într-un sat căruia-i zicea Sabasa ş-a aflat ş-acolo urma oilor ş-a călăreţilor.

(**M. Sadoveanu** — *Baltagul*)

15. Identificaţi substantivele din textele de mai jos şi arătaţi cazul, cuvântul determinant şi funcţia sintactică.

a) Măi omule, măi! Ai să te duci în fundul iadului, şi n-are să aibă cine te scoate, dacă nu te-ai sili să-ţi faci un băiet popă! De spovedanie fugi ca dracul de tămâie. La biserică mergi din Paşti în Paşti. Aşa cauţi tu de suflet?

(**Ion Creangă** — *Amintiri din copilărie*)

b) — A fost primejdie pentru viaţa lui Alexăndrel — vodă, fulgeră el pe postelnic. Pentru nechibzuinţa sa, coconul va fi mustrat. Pentru pedeapsa ce se cuvine Jderului cel mititel, ne pare rău, dar nu o putem înlătura.

(**M. Sadoveanu** — *Fraţii Jderi*)

c) Hassan de sub poala pădurii acum
Lui Mihnea-i trimite-o poruncă:
În spatele oştirii muntene s-aruncă
Urlând ianicerii prin flinte şi fum, —
Dar paşa rămâne alături de drum
Departe de luncă

(**G. Coşbuc** — *Paşa Hasan*)

Scanned with OKEN Scanner

16. Analizaţi textele de mai jos completând tabelul următor:

Substantivul	felul				genul			numărul	
	simplu	compus	comun	propriu	masc.	fem.	neutru	sing.	pl.

a) În sat la Suha, se stârnise oarecare zvoană. Spuneau unii şi alţii, că ar fi nevoie să vie vreun judecător de la târg, să cerceteze cum a fost cu vânzarea oilor. Să vadă dacă se află hârtia lor de cumpărătură de la Dorna, şi dacă gospodarii din Suha au chitanţă de paralele pe care le-au dat lui Lipan. Nu spune nimene că asemene gospodari cu vază ar fi în stare a săvârşi o faptă rea — dar e bine să-şi arate îndreptările.

(**M. Sadoveanu** — *Baltagul*)

b) Socrul roagă-n capul mesei să poftească să se pună
Nunul mare, mândrul soare, şi pe nună, mândra lună.
Şi s-aşează toţi la masă, cum li-s anii, cum li-i rangul;
Lin vioarele răsună, iară cobza ţine hangul.

(**M. Eminescu** — *Călin, file din poveste*)

17. Schimbaţi forma substantivelor din paranteze după numărul şi cazul cerut de text:

Şi scăpând eu (obraz) curat, îmi ieu traista (blide), pornesc (sat), mă abat iar (tei), mă sui întrânsul, pun (urechea) la gura (scorbură) şi aud ceva zbătându-se înăuntru.

18. Analizaţi cazurile substantivelor de la exerciţiul 17.

19. Analizaţi substantivele din textul de mai jos precizând cazul şi funcţia sintactică a fiecăruia:

a) Zilele albe, iată, au început să plece,
Ca nişte bărci tăcute, pornind fără lopeţi.
În ţărm se face seară şi steaua-n cerul rece
Păzeşte cripta nopţii cu candeli şi peceţi

În Sânul vieţii noastre întreg se face seară,
O seară fără sunet, nici vânt, nici amintiri.
Ieri a plecat o barcă, azi alte bărci plecară,
Convoi de goluri strâmte pe undele subţiri.

(**T. Arghezi** — *Toamnă de suflet*)

b) Vai, murgule, jalea mă curmă!
Mă lupt cu durerea din urmă,
Căci ranele-mi sapă mormântul.

(**G. Coşbuc** — *Moartea lui Gelu*)

20. Explicaţi cazurile de schimbare a valorii gramaticale din textele de mai jos:

a) Ziua ninge, noaptea ninge, dimineaţa ninge iară!
Cu o zale argintie se îmbracă mândra ţară.

(**V. Alecsandri** — *Iarna*)

Scanned with OKEN Scanner

b) Binele ades vine pe urmele mâhnirei,
Şi o zâmbire dulce dup-un amar suspin.

(**Gr. Alexandrescu** — *Anul 1840*)

c) Când s-au depărtat de-o puşcătură de noi, cei trei câni s-au luat glonţ după ei, da când a fost la marginea pădurii, dihania cea mare s-a întors ca fulgerul către ei.

(**I. Agârbiceanu** — *Mistreţul*)

21. Subliniaţi, în textele de mai jos, locuţiunile substantivale:

a) Recitarea poemului Luceafărul în cadrul spectacolului omagial, a fost urmărită cu luare-aminte de spectatori.

b) Vom visa un vis ferice
Îngânane-vor c-un cânt
Singuratece izvoare,
Dulcea batere de vânt.

(**M. Eminescu** — *Dorinţa*)

c) Aducerile-aminte ca apa cad în picuri,
Redeşteptând în faţă-mi trecutele nimicuri.

(**M. Eminescu** — *Departe sunt de tine*)

22. Construiţi un text în care să folosiţi locuţiunile substantivale: *părere de rău, băgare de seamă, ţinere de minte, nebăgare de seamă;* înlocuiţi-le apoi prin substantivele corespunzătoare.

23. Analizaţi substantivele din textul de mai jos scoţând în evidenţă şi valoarea lor stilistică: epitet, comparaţie, metaforă etc.

Pe un deal răsare luna, ca o vatră de jăratic,
Rumenind străvechii codri şi castelul singuratic
Şi-ale râurilor ape, ce sclipesc fugind în ropot —
De departe-n văi coboară tânguiosul glas de clopot.

De treci codri de aramă, de departe vezi albind
Şi-auzi mândra glăsuire a pădurii de argint.
Acolo, lângă izvoară, iarba pare de omăt,
Flori albastre tremur ude în văzduhul tămâiet;

Pare că şi trunchii vecinici poartă suflete sub coajă,
Ce suspină printre ramuri cu a glasului lor vrajă.

Ele trec cu harnici unde şi suspină-n flori molatic
Când coboară-n ropot dulce din tăpşanul prăvălatic.

(**M. Eminescu** — *Călin, file din poveste*)

b) Dimineaţa trecuse călduroasă şi sosi de-amiaza ucigător de arzătoare. Soarele îşi ridicase de pe faţă zabranicul său de aburi roşietici şi, ajuns în răscrucile cerurilor, îşi cumpănea, parcă, neclintit, pe albastrul şters al adâncurilor, discul său alb de lumină topită; iar din ceruri peste pământ, ca dintr-o sită imensă, mâni colosale şi nevăzute cerneau o ploaie de foc mistuitor... şi pământul părea cufundat într-o genune de flăcări...

(**C. Hogaş** — *În munţii Neamţului*)

Scanned with OKEN Scanner

24. Analizaţi substantivele din textele de mai jos arătând cazurile şi funcţia sintactică a substantivelor în nominativ şi acuzativ:

Urletul lui Tudor era o chemare. Pe uliţa satului, din râpa din dosul bisericii, se repeziră toţi flăcăii Şoimăreştilor călări, cu săbiile şi suliţele. Lie venea în frunte ducând de căpăstru calul căpitanului. O clipă se opriră, îmbulziţi în uliţă până departe, în urmă aşteptând. Iar pe Şoimaru îl priveau neamurile lui cum c-o mână trage de barbă trupul greu al boierului şi-l leapădă lângă piatra de mormânt pe care era însemnat numele lui Ionaşcu şi anul cumplit al morţii lui.

(**M. Sadoveanu** — *Neamul Şoimăreştilor*)

ARTICOLUL

Partea de vorbire care se declină şi care însoţeşte substantivul arătând în ce măsură obiectul denumit de substantiv este cunoscut vorbitorilor.

Articolul hotărât — arată că obiectul denumit de către substantiv este cunoscut vorbitorului.

Felurile articolului hotărât:

a) propriu-zis — nu poate îndeplini funcţia de parte de propoziţie: **l, a, le, i, lui, lor**; se află aşezat la sfârşitul substantivului — (enclitic) *băiatul, mama, codrii, fetele, copiii.*

— *forme:*

b) posesiv sau genitival
- — singular—masculin: **al**; feminin: **a**; neutru; **al**;
- — plural—masculin: **ai**, feminin: **ale**; neutru: **ale** Intră în componenţa pronumelor posesive şi a numeralelor ordinale; face legătura între substantivul în genitiv şi substantivul determinat de acesta; însoţeşte adjectivele posesive.

Substantivul şi pronumele însoţit de acest articol stau în cazul genitiv şi se acordă în gen şi număr cu substantivul determinat: *necazuri ale bătrâneţii; necaz al bătrâneţii.*

Într-o înşiruire de substantive în genitiv, articolul poate fi repetat în faţa fiecărui substantiv în genitiv: progrese ale elevilor şi ale studenţilor. Când între substantivul în genitiv şi cel determinat se intercalează şi alte părţi de vorbire, articolul genitival posesiv se acordă cu substantivul determinat: *caietul de teme al colegului meu*

— adjectival demonstrativ — **cel, cea, cei, cele: cel bun; cel de azi; cei doi.**

În mod normal însoţeşte un adjectiv sau un numeral, făcând legătura între acesta şi substantiv (fata cea harnică; băiatul cel mic). Cu ajutorul său se construieşte superlativul relativ: cel mai mare; cel mai frumos; în acest caz funcţionează numai ca articol.

Scanned with OKEN Scanner

Articolul nehotărât — arată că obiectul denumit de substantiv nu este cunoscut vorbitorului: **un, o, nişte**

Se află aşezat înaintea substantivului (proclitic); articolul nehotărât se declină.

Se poate confunda cu pronumele nehotărât sau cu numeralul. Confuzia se poate evita prin confruntarea formelor de plural:

un, o — nişte — **articol nehotărât;** *un, o — doi, două* — **numeral**

EXERCIŢII

1. Identificaţi articolele din textul de mai jos: subliniaţi cu o linie articolele hotărâte şi cu două pe cele nehotărâte.

a) Astfel, la un ceas după miezul nopţii au ajuns. S-au tras zăvoarele, s-au deschis porţi, căruţa şi călăreţii au intrat; porţile s-au închis şi au sunat zăvoarele iar... făcliile şi candelele s-au tras de la ferestrele dinspre ogradă.

(**M. Sadoveanu** — *Nicoară Potcoavă*)

b) El duce regelui răspuns
Din tabără.....
.....
Pe Fulger mort! Pe-un mal străin
L-a fulgerat un braţ hain!

(**G. Coşbuc** — *Moartea lui Fulger*)

2. Articulaţi cu articolul hotărât propriu-zis, singular şi plural următoarele substantive:

copil, nea, bunică, patrie, covrig, creion, fulger, ploaie, nor, hangiu, domn, gospodină.

3. Analizaţi substantivele însoţite de articolul hotărât propriu-zis, arătaţi cazul substantivului şi al articolului şi funcţia sintactică a substantivului:

a) Iar mama lui bădiţa Vasile îşi petrecea băietul la Piatră, bocindu-l ca pe un mort.

(**I. Creangă** — *Amintiri din copilărie*)

b) Numai la domnia lui Ştefan-Voievod a fost tot astfel. s-a împiepţoşat, foindu-se cu mărire Haramin. Sabia lui vodă a ocrotit pe mişei. Dar eu aş putea spune cu dreptate că a lui Ion-Vodă sabie a tăiat mai mulţi boieri decât a bătrânului.

(**M. Sadoveanu** — *Nicoară Potcoavă*)

4. Construiţi patru propoziţii în care să se afle substantive la genitiv-dativ însoţite de articolul **lui.**

5. Identificaţi articolul hotărât genitival-posesiv din textele de mai jos:

a) De după depărtările umbroase ale pământului se deschise, ca un colosal semicerc de aur înflăcărat, geana aprinsă a soarelui şi, cât ai clipi, trunchiurile neclintite şi netede ale brazilor se poleiră de o lumină curată şi rece.

(**C. Hogaş** — *Pe drumuri de munte*)

Scanned with OKEN Scanner

b) Gânditoare şi tăcută luna-n cale-i se opreşte
Sufletul cu voluptate în extaz adânc pluteşte
Şi se pare că s-aude prin a raiului cântare
Pe-ale îngerilor harpe lunecând mărgăritare.

(**V. Alecsandri** — *Concertul în luncă*)

6. Construiţi patru propoziţii în care substantivul în genitiv să fie însoţit de articolul genitival-posesiv.

7. Completaţi locurile libere cu articolul posesiv:

a) Eram în gimnaziu când am citit primele poezii... lui Eminescu.
Şi de multe ori am căutat să construiesc în închipuirea mea de copil figura necunoscută... acestui zeu, care părea că trebuie să trăiască într-o lume supraumană, în basme.

(**Al. Vlahuţă** — *Amintiri despre Eminescu*)

b) ...tăi suntem! Străinii
Te-ar pierde de-ar putea
Dar când te-am pierde, Doino,
...cui am rămânea?

(**G. Coşbuc** — *Doina*)

8. Identificaţi articolele genitival-posesive din textele de mai jos; stabiliţi genul şi numărul lor, arătând cum se face acordul:

a) A rămas singur. Ale lui sunt scularile, jurubiţele şi ghemurile de găetane; ale lui războaiele, rodanele şi maldările de lână...

(**B. Şt. Delavrancea** — *Hagi Tudose*)

b) Poate şi-acuma a rămas în mine încredinţarea că aceşti Ioni erau adevăraţi filozofi. Mai întâi tăceau mult şi se gândeau; al doilea, când vorbeau, rosteau puţine cuvinte; al treilea aveau nişte priviri tare necăjite şi dispreţuiau, vedeam eu bine, pe primarul din sat şi pe notar.

(**M. Sadoveanu** — *Emigranţii la Brazilia*)

9. Identificaţi articolele adjectivale-demonstrative din textele de mai jos:

a) Atunci feciorul cel mijlociu pregătindu-şi cele trebuitoare... îşi ia ziua bună de la fraţi.

(**I. Creangă** — *Harap-Alb*)

b) La poalele lor cuibează vulturii cei falnici cu late plete negre, precum şi cei suri, al căror cioc ascuţit şi aprig la pradă răsare hidos din ale lor grumazuri jupuite şi golaşe. E groaznic de a vedea cum aceste jivine se răped la stârvuri şi se îmbuibă cu mortăciuni, când prin sohaturi pică de bolesne câte o vită din cirezi.

(**Al. Odobescu** — *Pseudo-kinegetikos*)

10. Identificaţi articolele din textul de mai jos, arătaţi care este partea de vorbire determinată şi în ce caz este şi ce funcţie sintactică are:

a) — Aici încă trebuie să fie un drac la mijloc, zice Gerilă, clătinând din cap.
— Ba încă de cei bătrâni, săgeata de noapte şi dracul cel de amiază-răspunde Ochilă.

(**I. Creangă** — *Povestea lui Harap-Alb*)

Scanned with OKEN Scanner

b) Şi-apoi munţii Văraticului sunt aşa de înalţi, pădurile atât de umbroase, fâneţele atât de dese, de înalte şi de înflorite, aerul atât de îmbălsămat, încât sufletul cel mai zglobiu se simte înmuiat de o dulce melancolie şi ochiul călătorului se opreşte visător, când pe o frunză de mesteacăn tremurătoare, când pe potirul rumân al unei flori ce se leagănă molatic sub mângâierea dulce a vântului, când pe unda, care, veselă că a izbutit să se suie pe spetele unui bolovan greoi, trece de ceea parte, îi spune o glumă şi-şi urmează drumul înainte, scăldându-se în raze de soare.

(**C. Hogaş** — *Pe drumuri de munte*)

11. Identificaţi articolul nehotărât din textele de mai jos:

a) La ferestre erau nişte perdele de mătase..., întinse pe nişte drugi de aur. Pe lângă pereţi, erau nişte laviţe şi o masă de lemn mirositor, lucrate cu meşteşug.

(**P. Ispirescu** — *Ciobănaşul cel isteţ*)

b) Un gangur sta nemişcat pe o ramură de fag întinsă la soare; ... întindea din vreme-n vreme gâtul şi da drumul unei fluierături gâlgâite, care trezea un răsunet lung în urmă, în ramurile pădurii.

(**M. Sadoveanu** — *În pădurea Petrişorului*)

12. Completaţi locurile goale cu articolele potrivite:

a) ... mai bun i se acordă premiul I; ... mai bun va fi selecţionat pentru campionat; ... care are curaj, învinge; ... tău este instrumentul... mai bun; dacă ai avea un loc... tău unde să-ţi ţii ce-i... tău, ai fi... mai bun; ... rău nu se alege cu nimic; te referi la ... mic sau la ... mare; ... doi fraţi ... mei sunt şi ... tăi.

13. Alcătuiţi propoziţii cu articolul adjectival-demonstrativ la genuri şi numere şi cazuri diferite, care să însoţească adjective, numerale ordinale, numerale cardinale.

ADJECTIVUL

Partea de vorbire care exprimă însuşirea unui obiect. Însoţeşte şi determină un substantiv şi are forme deosebite după genul şi numărul substantivului pe care îl însoţeşte.

Clasificare:

- după alcătuire:
  - *simple* — bun, rău
  - *compuse – tehnico-ştiinţific; atotputernic:*
    - — acordul adjectivelor compuse cu substantivul determinat se face astfel: în cazul adjectivelor care arată culori se acordă ambele componente — *faţă galbenă — pământie, feţe galbene — pământii*;
    - — în celelalte cazuri se acordă numai al doilea component: *carte ştiinţifico-fantastică, cărţi ştiinţifico-fantastice.*
- după flexiune:
  - *variabile*: *harnic -ă, harnici -e, fumuriu -ie -ii, tare-tari*
  - *invariabile*: *mov, cumsecade.*

Scanned with OKEN Scanner

Funcţii sintactice:
- *atribut adjectival* — ochi *albaştri*
- *nume predicativ* — era *mic*
- *complement indirect* — din *verde*, iarba s-a făcut *galbenă*

În general adjectivul este plasat după substantivul pe care îl însoţeşte: *carte interesantă*. În cazul acesta se articulează substantivul — în flexiune: *cartea interesantă*.

Topica Adjectivul poate fi aşezat şi înaintea substantivului: *interesantă carte*. În cazul acesta adjectivul este articulat în cadrul flexiunii: *interesanta carte*.

Locuţiunea adjectivală — un grup de două sau mai multe cuvinte care se comportă ca un adjectiv (*om cu judecată*; *om de geniu*), pot fi însoţite de articol demonstrativ — *omul cel cu dare de mână*; pot avea grade de comparaţie: *om foarte de treabă*.

Gradele de comparaţie

Exprimă diferite grade ale aceleiaşi însuşiri la două sau mai multe obiecte (sau la acelaşi obiect în împrejurări diferite)

— *sunt mai obosit decât voi;*
— *sunt mai obosit decât ieri;*

Pozitiv — însuşirea este numită fără raport de comparaţie — *bun, rău, frumos, tânăr.*

Comparativ — însuşirea este enunţată prin comparaţie cu alt obiect sau altă împrejurare
- *de superioritate: mai harnică* (decât)
- *de inferioritate: mai puţin harnic* (decât)
- *de egalitate: tot atât (la fel) de harnic (ca şi).*

Superlativ — însuşirea se manifestă în gradul cel mai înalt sau cel mai scăzut
- *relativ: cel mai bun, tânăr*
- *absolut: foarte corect, nespus de comod, nemaipomenit.*

Superlativul absolut poate fi exprimat:

— prin repetarea adjectivului în aceeaşi formă sau cu formă flexionată: *frumoasă-frumoasă; frumoasa frumoaselor;*

Scanned with OKEN Scanner

— prin repetarea (prelungirea unui sunet): *buuun, rrrău;*
— printr-o metaforă: *iute foc.*

Adjectivele care nu au grade de comparaţie:

— exprimă însuşiri ce nu pot fi comparate: *anterior, enorm, fantastic, principal, ultim.*

— în limba latină reprezentau forme de comparativ sau superlativ: *optim, superior, inferior, posterior.*

Schimbarea valorii gramaticale:

— substantiv: *om harnic; cel harnic munceşte cu spor;*

— adverb de mod: *vorbea slab; flori frumoase; flori frumos colorate.*

EXERCIŢII

I. Identificaţi adjectivele din textele de mai jos, arătaţi substantivele determinate şi explicaţi acordul:

a) *Născut din sânge meridional, strămutat de sub un soare fierbinte într-o ţară nouă, neamul român a păstrat o închipuire fecundă, vie, o agerime de spirit care se traduce în mii de cugetări fine şi înţelepte, o simţire adâncă de dragoste pentru natură şi o limbă armonioasă care exprimă cu gingăşie şi totodată cu energie toate aspirările sufletului, toate iscodirile minţii.*

(**Al. Russo** — *Poezia populară*)

b) *Un bou ca toţi boii, puţin la simţire,*
În zilele noastre de soartă-ajutat,
Şi decât toţi fraţii mai cu osebire,
Dobândi-n cireadă un post însemnat.

(**Gr. Alexandrescu** — *Boul şi viţelul*)

c) — *De treci codri de aramă de departe vezi albind*
Ş-auzi mândra glăsuire a pădurii de argint.
Acolo, lângă izvoară, iarba pare de omăt,
Flori albastre tremur ude în văzduhul tămâiet;
Pare că şi trunchii vecinici poartă suflete sub coajă
Ce suspină printre ramuri cu a glasului lor vrajă,
Iar prin mândrul întuneric al pădurii de argint
Vezi izvoare zdrumicate printre pietre licurind.

(**M. Eminescu** — *Călin, file din poveste*)

II. Identificaţi adjectivele şi locuţiunile adjectivale din textele de mai jos, arătaţi cazul şi funcţia sintactică a fiecăruia:

1. *Şi bietul om, slab, palid, având sumanul rupt*
Şi o cămaşă ruptă, bucăţi, pe dedesupt,
Păşea trăgând piciorul încet, dar pe-a lui faţă
Zbura ca o lumină de glorie măreaţă,

Scanned with OKEN Scanner

Şi-n ochii lui de vultur, adânci, vioi şi mari,
Treceau lucioase umbre de eroi legendari.
Opinca-i era spartă, căciula desfundată
Dar fruntea lui, de raze părea încoronată.

(**V. Alecsandri** — *Sergentul*)

2. *Dar turturica, fiind mai uşoară, ajunge mai înainte; şi pândind tocmai când era soarele în cruce, de se odihneau munţii numai pentru o clipită, se repede ca prin foc şi ie trei smicele de măr dulce şi apă vie şi apă moartă, şi apoi ca fulgerul se întoarce înapoi.*

(**I. Creangă** — *Harap Alb*)

3. *Locuitorii aceştia de sub brad sunt nişte făpturi de mirare. Iuţi şi nestatornici ca apele, ca vremea; răbdători în suferinţe ca şi-n ierni cumplite, fără griji în bucurii ca şi-n arşiţele lor de cuptor, plăcându-le dragostea şi beţia, şi datinile lor de la-nceputul lumii.*

(**M. Sadoveanu** — *Baltagul*)

III. Subliniaţi adjectivele din textele de mai jos, arătaţi cazul, funcţia sintactică şi gradele de comparaţie:

1. *Era un boier anume Nicolai Milescu spătar, de la Vaslui de moşia lui, preaînvăţat şi cărturar şi ştie multe lucruri şi era mândru şi bogat şi îmbla cu povodnici înainte, domneşti, cu buzdugane şi cu paluşe, cu soltare tot sârme la cai. Şi lui Ştefăniţă-vodă îi era prea drag şi-l ţine prea bine.*

(**I. Neculce** — *Niculai Milescu*)

2. *Călăuzul nostru nu era mai puţin curios decât mine ca să afle cum se petrecuse lucrurile, dar cel puţin găsea însuşi pentru toate câte un răspuns şi de mângâiere.*

(**Al. Odobescu** — *Pseudo-kinegetikos*)

3. *Dascălul Clăiţă era nenorocit fiindcă auzise că domnul Wondracek voieşte să treacă pe Huţu la şcolile latineşti.*

. . . . . .

E rău, foarte rău — zicea el. Pentru că vezi dumneata: e adevărat că trebuie să fie şi popi şi alt neam de oameni, dar cel mai mare lucru e dascălul şi aşa oamenii cei mai aleşi trebuie să fie dascăli.

(**I. Slavici** — *Budulea Taichii*)

4. *Avu în minte imaginea celor cinci continente în noapte, cinci uriaşe constelaţii scăldate în apa oceanelor. De jur împrejurul lor, desenându-le conturul, o linie strălucitoare formată din miriade de lumini. Dintr-o parte în alta, pe toată vasta lor întindere, fantastice incendii minerale; bijuterii orbitoare, acoperind marile spaţii dintre poli şi ecuator.*

Simţi cum, în această noapte, imaginaţia lui primeşte din afară un imbold uriaş, începe să crească, purtându-l spre o nouă reprezentare monumentală şi grandioasă a lumii.

(**Geo Bogza** — *Porţile măreţiei*)

IV. Subliniaţi adjectivele care şi-au schimbat valoarea gramaticală şi arătaţi ce valoare morfologică au dobândit:

1. *Dar ochii mari şi minunaţi lucesc adânc, himeric,*
Ca două patimi fără saţ şi pline de-nţuneric

(**M. Eminescu** — *Luceafărul*)

Scanned with OKEN Scanner

2. *Şi cu zborul ca săgeata*
Prin văzduh iată-le, iată
Că vin iute şi voioase
Lăsând urme argintoase.

(**V. Alecsandri** — *Poezii*)

3. *Acum fata pricepu şi chiar se roşi toată ca o cireaşă până în albul sfios al ochilor de cicoare.*

(**Camil Petrescu** — *Un om între oameni*)

4. Construiţi trei exemple de propoziţii în care să existe adjective care îşi schimbă valoarea gramaticală.

V. Subliniaţi adjectivele din textele de mai jos şi arătaţi valoarea lor stilistică:

1. *Deodată o lumină fantastic izbucneşte*
Din zece nalţi mesteacăni cu fruntea-nflăcărată.
Coliba se deschide, umbra se scoală, creşte
Şi splendid maiestoasă la oaste se arată.

. . . . . .

Iată-l cărunt, dar încă bărbat între bărbaţi,
Ca muntele Ceahlăul prin munţii din Carpaţi!
El întruneşte-n sine o triplă maiestate:
Acea care-o dau anii la conştiinţi curate,
Acea care răsfrânge a tronului splendoare,
Ş-acea întipărită de faima-nvingătoare.

(**V. Alecsandri** — *Dumbrava roşie*)

2. *Drumul se curăţa de ape şi se zvânta. Pădurea fâşâia lin din cetini şi răsufla aburi. În poienile sorite, pământul se ochise lin şi înverzeau pajişti. În frunzele moarte din marginea unei râpi Vitoria găsi clopoţei albi. Coborî din tarniţă ca să-i rupă şi-i înălţă, pe codiţele lor subţiri, în lumină. Privi cerul albastru şi înghiţi mireasma pădurii.*

(**M. Sadoveanu** — *Baltagul*)

3. *Cîmpiile ţin astăzi sărbătoare!*
Prin holde coapte, fetele grăbite
Înoată pân-la brâu împodobite
Cu roşu mac şi vinete cicoare...
Huieşte secera fulgerătoare...
Bat mii de raze-n feţe dogorite
Uşor se-nclină spice aurite,
Cad snopii-n şir... Cântaţi secerătoare!

(**Şt. O. Iosif** — *Secerişul*)

4. Scrieţi corect cuvintele compuse date mai jos. Alcătuiţi cu ele propoziţii: *organizaţia naţiunilor unite; federaţia sindicală mondială; radu-negru; mircea cel bătrân; târgul-frumos; baia-mare, râmnicu sărat.*

Scanned with OKEN Scanner

5. Copiaţi textul de mai jos. Faceţi analiza completă a adjectivelor.

Şi cum pentru a treia oară, feciorul de împărat iertă viaţa râsului, precum iertase pe a vulturului, precum iertase pe a dihorului; el strânse praştia pe mână, iar fiara veselă şi mulţumitoare că scăpase cu zile, scăpără din ochii ei o piatră de rubin, mare şi frumoasă, roşie şi vie, mai roşie decât fraga muntelui, mai vie decât para focului şi întocmai ca sângele voinicului.

(**Al. Odobescu** — *Pseudo-kinegetikos*)

VI. Identificaţi adjectivele cu valoare de epitete şi explicaţi rolul lor stilistic în context:

Pe un deal răsare luna ca o vatră de jăratic,
Rumenind străvechii codri şi castelul singuratic
Ş-ale râurilor ape, ce sclipesc fugind în ropot —
De departe-n văi coboară tânguiosul glas de clopot;
Pe de-asupra de prăpăstii sunt zidiri de cetăţuie,
Acăţat de pietre sure un voinic cu greu le suie;
Aşezând genunchi şi mână când pe-un colţ, când pe alt colţ,
Au ajuns să rupă gratii ruginite-a unei bolţi.
Şi pe-a degetelor vârfuri în ietacul tăinuit
Intră — unde zidul negru într-un arc a-ncremenit.
Ci prin flori întreţesute, printre gratii luna moale
Sfiicioasă şi smerită şi-au vărsat razele sale.

(**M. Eminescu** — *Călin, file din poveste*)

2. Elaboraţi un text de aproximativ 10 rânduri pe o temă la alegere în care să folosiţi epitete ornante şi caracterizante.

3. Identificaţi adjectivele din textul de mai jos şi analizaţi-le; explicaţi valoarea lor stilistică:

a) Amintiri crâncene răscoliră deodată mintea şi sufletul lui Tudor. Cu ochii încruntaţi cetea necontenit slovele mari de pe crucea tatălui său, şi-i veni în minte dintr-o dată dintre icoane înnegurate de uitare, chipul palid, stropit de sânge al unui oştean mort. Acela era tatăl său.

(**M. Sadoveanu** — *Neamul Şoimăreştilor*)

b) Peste zobonul de stofă aurită, purta un benişel de felendreş albastru blănuit cu samur, a cărui mâneci atârnau înapoi; era încinsă cu un colan de aur, ce se încheia cu mari paftale de matostat, împrejurate cu pietre scumpe, iar pe grumazii ei atârna o salbă de multe şiruri de mărgăritar.

(**C. Negruzzi** — *Alexandru Lăpuşneanul*)

c) Era o frumuseţe! O figură clasică încadrată de nişte plete mari negre; o frunte înaltă şi senină, nişte ochi mari — la aceste ferestre ale sufletului se vedea că cineva este înăuntru; un zâmbet blând şi adânc melancolic. Avea aerul unui sfânt tânăr coborât dintr-o veche icoană, un copil predestinat durerii, pe chipul căruia se vedea scrisul unor chipuri viitoare.

(**I. L. Caragiale** — *Nirvana*)

Scanned with OKEN Scanner

4. Identificaţi adjectivele din textele de mai jos şi analizaţi valoarea lor stilistică:

a) Era una din acele nopţi de vară în care natura întreagă îşi deschide comorile uimitoarelor sale frumuseţi spre a ne da o idee perfectă de sublimitatea ei; bolta cerului era de un albastru încîntător. Stelele presărate pe spaţiul ei nemărginit de astă dată erau pline de o lumină magică; luna, a cării palidă şi dulce faţă împle de dor şi de ardoare inimele simţitoare, sta aninată printre turlele Mitropoliei şi, nemaiputând din acel loc sfânt să-şi urmeze înfocatul ei amor cu junele păstor Enchimion.[1]

(**N. Filimon** — *Ciocoii vechi şi noi*)

b) Păpădie, ecumenică floare,
după a ta aurie ardoare
pe nescrisele file
Anul hotăreşte fericitele zile.

(**L. Blaga** — *Odă simplisimei flori*)

5. Găsiţi în opera lui M. Sadoveanu sau M. Eminescu fragmente în care adjectivul să aibă funcţie stilistică (epitet, metaforă, personificare) şi realizaţi un scurt comentariu.

PRONUMELE

1. Pronumele cu forme personale

Este pronumele care desemnează diferite persoane

A. Personale

	Persoana I				Persoana a II-a			
	masculin		feminin		masculin		feminin	
Cazul	singular		plural		singular		plural	
	accentuat	neaccentuat	accentuat	neaccentuat	accentuat	neaccentuat	accentuat	neaccentuat
N.	eu	—	noi	—	tu	—	voi	—
G.	—	—	—	—	—	—	—	—
D.	mie	mi îmi	nouă	ne ni	ţie	ti îţi	vouă	vi vă v-
Ac.	(pe)mine	mă m	(pe)noi	ne	(pe)tine	te	(pe) voi	vă v-
V.					tu		voi	

1 Păstor de o rară frumuseţe de care s-a îndrăgostit Artemis.

Scanned with OKEN Scanner

Cazul	Persoana I				Persoana a II-a			
	masculin		feminin		masculin		feminin	
	singular		plural		singular		plural	
	accentuat	neaccentuat	accentuat	neaccentuat	accentuat	neaccentuat	accentuat	neaccentuat
N.	el	—	ei	—	ea	—	ele	—
G.	(al) lui	—	(al) lor	—	(al) ei	—	(al) lor	—
D.	lui	i, îi	lor	le, li	ei	i, îi	lor	le, li
Ac.	(pe) el	l, îl	(pe) ei	i, îi	(pe) ea	o	(pe) ele	le

Funcţiile sintactice:

S.: Noi am venit
N. P.: Autorul este el
C.D.: Îl văd
C.C.loc: A plecat la voi
C. Ind.: Privesc la ei
C.C.M.: Scrie ca mine

Observaţii:

— Pronumele accentuate cu prepoziţii, când sunt în relaţie cu un verb, pot avea funcţia de complement obiect indirect prepoziţional sau pot fi complemente circumstanţiale de diferite feluri;

— Pronumele neaccentuat la dativ poate determina şi un substantiv la nominativ sau la acuzativ: chipu-*mi*, privirea-*ţi*, fruntea-*i*. În construcţiile de acest fel pronumele la dativ are sens posesiv: chipul *meu*, privirea *ta*, fruntea *sa* (sau *a lui, a ei*).
Acest dativ se numeşte **dativul posesiv.**

— Pronumele la dativul posesiv are funcţia sintactică de atribut pronominal.

— În unele expresii alcătuite, de obicei, cu verbele *a da* şi *a zice*, pronumele la dativ *îi (i)* are valoarea neutră: *îi* dă (cu vorba), zi-*i* un (cântec). În astfel de construcţii se ia împreună cu verbul, nu are funcţie sintactică proprie.

— Formele neaccentuate ale persoanei I şi a II-a singular, la cazul dativ (*mi, ţi, îmi, îţi*) se întrebuinţează cu rol stilistic îndeosebi în creaţiile orale, pentru a arăta participarea sufletească a creatorului anonim la cele relatate. Această formă de dativ se numeşte **dativul etic**

mi ţi-l ardea cu palmele, de-i crăpa pielea.

(I. Creangă — *Ivan Turbincă*)

Scanned with OKEN Scanner

Această formă de pronume nu are funcţie sintactică.

B. Alte pronume personale

La persoana a II-a se folosesc şi pronumele personale: *dânsul, dânsa, dânşii, dânsele*, care îşi au originea în formele mai vechi de pronume personale: *însul, însa, înşii, însele*, care apăreau numai precedate de prepoziţii. S-au păstrat, în limba de astăzi, numai în construcţii cu prepoziţiile: *întru, dintru şi printru* sau contopite cu prepoziţia de: dânsul, dânsa etc.. Sunt considerate forme mai politicoase decât *el, ea, ei, ele*. Se declină ca şi substantivele cu articol hotărât.

N. Ac.	**sg.**	dânsul	dânsa	**pl.**	dânşii	dânsele
D. G.		dânsului	dânsei		dânşilor	dânselor

C. Pronumele de politeţe

Pers. 2.	N. Ac. V.	Singular	N. Ac. D. G. V.	Plural
	D. G.	dumneata		dumneavoastră
		dumitale		
Pers. 3.	N. Ac.	dumneasa		
	D. G.	dumisale	N. Ac. D. G.	dumnealor
	sau			
	N. Ac. D. G.	*m* dumnealui		
		f dumneaei		

Observaţii:

— Regional se folosesc şi formele: *mata, matale, şi diminutivele: mătăluţă, mătălică, tăluţă, tălică.*

— La un grad crescut de politeţe, se foloseşte pronumele *Măria-Ta, Măria Voastră, Excelenţa Voastră, Excelenţa Sa, Înălţimea-Ta, Înălţimea-Sa* etc.

D. Pronumele reflexiv

a) are numai cazurile *acuzativ* şi *dativ*; *formele au aceeaşi persoană şi acelaşi număr ca şi subiectul verbului determinat*, pentru că pronumele reflexiv reprezintă aceeaşi persoană ca şi subiectul.

Scanned with OKEN Scanner

eu	**mă**	gândesc	eu	**îmi**	aleg
tu	**te**	gândeşti	tu	**îţi**	alegi
el (ea)	**se**	gândeşte	el (ea)	**îşi**	alege
noi	**ne**	gândim	noi	**ne**	alegem
voi	**vă**	gândiţi	voi	**vă**	alegeţi
ei (ele)	**se**	gândesc	ei (ele)	**îşi (şi-)**	aleg

Atenţie! Pronumele reflexiv are forme proprii numai pentru persoana a III-a Ac. *se, s; D. îşi, şi;* nediferenţiate după gen şi număr, iar la persoanele I şi a II-a rolul de pronume reflexiv *îl* îndeplinesc formele neaccentuate de Ac. şi D. ale pronumelui personal.

b) Formele accentuate ale pronumelui reflexiv propriu-zis:

Ac. (pe) sine D. sie, sieşi

Observaţie: Având funcţia de obiect direct sau de obiect indirect şi aceeaşi persoană ca şi subiectul, *pronumele reflexiv neaccentuat arată că acţiunea exprimată de verbul determinat se răsfrânge asupra subiectului.*

E. Pronumele şi adjectivul pronominal de întărire

a) are rolul de a întări, de a pune în evidenţă persoana la care se referă. (Acum vă invităm a lua *înşivă* colecţiunea cântecelor poporane, publicată de marele nostru Alecsandri — B. P. Haşdeu).

Pers. I		Pers. a II-a	Pers. a III-a
sg. m	însumi	sg. m. însuţi	sg. m. însuşi
f.	însămi	f. însăţi	f. însăşi
pl. m.	înşine	pl. m. înşivă	pl. m. înşişi
f.	înşine	f. însevă	f. înseşi, însele

Observaţie: În limba literară se foloseşte numai ca *adjectiv pronominal.*

Funcţiile pronumelui personal sunt tratate la părţile de propoziţie.

Scanned with OKEN Scanner

F. Pronumele şi adjectivul posesiv

Pronumele posesiv înlocuieşte atât numele obiectului posedat cât şi numele posesorului.

a) *Formele pronumelui posesiv*. Pronumele posesiv are patru serii de forme, după:

— relaţia dintre obiectul posedat şi posesor;
— numărul lor

1. *un singur obiect şi un singur posesor*

	pers. I	pers. a II-a	pers. a III-a
masc. şi neutru	al meu	al tău	al său
fem.	a mea	a ta,	a sa

2. *un singur obiect şi mai mulţi posesori.*

	pers. I	pers. a II-a	pers. a III-a
masc. şi neutru	al nostru	al vostru	—
fem.	a noastră	a voastră	—

3. *mai multe obiecte şi un singur posesor*

	pers. I	pers a II-a	pers. a III-a
masc. şi neutru	ai mei	ai tăi	ai săi
fem.	ale mele	ale tale	ale sale

4. *mai multe obiecte şi mai mulţi posesori*

	pers. I	pers. a II-a	pers. a III-a
masc. şi neutru	ai noştri	ai voştri	—
fem.	ale noastre	ale voastre	—

— pronumele posesiv este întotdeauna însoţit de articolul posesiv (*al, a, ai, ale*).

b) are funcţii sintactice de: atribut, nume predicativ, subiect, obiect (direct sau indirect); complement circumstanţial de loc

c) ca subiect, obiect (direct sau indirect) este, de cele mai multe ori, expresie a unei elipse: ai mei (fraţi) au rămas acasă.

d) formele pronumelui posesiv se folosesc şi ca adjective pronominale posesive, când determină substantivul care denumeşte obiectul (obiectele) posedat(e) şi se acordă cu substantivul determinat.

Scanned with OKEN Scanner

2. Pronumele fără forme personale

înlocuieşte numele unui obiect, deosebindu-l de alte obiecte, prin indicarea apropierii,depărtării în timp şi a identităţii sau diferenţierii faţă de alte obiecte

Pronumele şi adjectivul pronominal demonstrativ

	de apropiere		de depărtare	
	singular			
	N. A.	G. D.	N. A.	G. D.
masculin +	acesta	acestuia	acela	aceluia
neutru	ăsta	ăstuia	ăla	ăluia
feminin	aceasta	acesteia	aceea	aceleia
	asta	ăsteia	aia	ăleia
	plural			
masculin	aceştia	acestora	aceia	acelora
	ăştia	ăstora	ăia	ălora
feminin +	acestea	acestora	acelea	acelora
neutru	astea	ăstora	alea	ălora
	singular			
masculin +	cestălalt	cestuilalt	celălalt	celuilalt
	ăstălalt	ăstuilalt	ălălalt	ăluilalt
feminin	ceastălaltă	cesteilalte	cealaltă	celeilalte
neutru	ăstălaltă	ăsteilalte	ailaltă	ăleilalte
	plural			
masculin	ceştilalţi	cestorlalţi	ceilalţi	celorlalţi
neutru	ăştilalţi	ăstorlalţi	ăilalţi	ălorlalţi
feminin +	cestelalte	cestorlalte	celelalte	celorlalte
	ăstelalte	ăstorlalte	alelalte	ălorlalte

Din formele demonstrativului *acela* au rezultat pronumele şi adjectivele pronominale demonstrative:

Scanned with OKEN Scanner

	M.S.	F.S.	M.Pl.	F.Pl.	M.S.	F.S.	M.Pl.	F.Pl.
N.Ac.	cela	ceea	ceia	celea	cel	cea	cei	cele
D. G.	celuia	celeia	celora		celui	celei	celor	

Pronumele şi adjectivul demonstrativ de identitate

	M.S.	F.S.	M.Pl.	F.Pl.
N. Ac.	acelaşi aceluiaşi	aceeaşi aceleiaşi	aceiaşi aceloraşi	aceleaşi aceloraşi

— *Aceiaşi (aceeaşi)* arată asemănarea unui obiect cu altul sau identitatea unui obiect cu sine însuşi şi se numeşte *pronumele demonstrativ de identitate.*

— Formele populare sunt: **ăsta, asta, ăla, aia, ăstălalt, ălălalt, ai(a)laltă, ista, istalalt.**

— Când însoţeşte un substantiv cu care se acordă în gen, număr şi caz, formele pronumelor demonstrative au valoare de *adjective pronominale demonstrative* (elevul acesta — acela).

— Cu excepţia adjectivului demonstrativ de identitate, care se aşează numai înaintea substantivului determinat (**acelaşi** scriitor), toate celelalte adjective demonstrative pot sta atât după cât şi înaintea substantivului.

— *Pronumele demonstrativ* îndeplineşte aceleaşi funcţii sintactice ca pronumele personal.

Pronumele şi adjectivul pronominal interogativ-relativ

— *Pronumele interogativ* ţine locul, în propoziţii interogative, cuvintelor aşteptate ca răspuns la întrebare.

— *Pronumele relativ* face legătura între propoziţii subordonate şi regentele lor.

— Are rol de conjuncţie şi funcţie sintactică în subordonata introdusă.

— Pronumele interogativ-relative sunt: **care, cine, ce, cât.**

— Pe lângă acestea există şi grupurile **cel ce, ceea ce** (pronume relative compuse).

Cine	**Ce este invariabil**
N. A.	cine
G.	(al, a, ai, ale) cui
D.	cui

Scanned with OKEN Scanner

Cât

	Singular		Plural	
	masc. şi neutru	feminin	masculin	fem. şi neutru
N.A	cât	câtă	câţi	câte
G.D.	—		cât	or

Care

	Singular		Plural	
N.A.	(toate genurile)	care	N.A. (toate genurile)	care
G.	m. şi n.	(al, a, ai, ale)	G. (al, a, ai, ale)	
		cărui (a)		căror (a)
		cărei (a)	D.	cărora
D.	fm. şi n.	căruia		
	f.	căreia		

Cel ce

masculin	feminin
sg. N. Ac. cel ce	sg. N. Ac. ceea ce
G. D. celui ce	G.D. celei ce
pl. N. Ac. cei ce	pl. N. Ac. cele ce
G. D. celor ce	G. D. celor ce

— **Care, ce** şi **cât** pot însoţi substantivele, determinându-le, având valoarea de *adjective pronominale interogativ-relative*.

Atenţie!

— Pronumele **cât** nu trebuie confundat cu adverbul **cât.**

— Pronumele **cât** arată cantitatea obiectelor sau a fiinţelor. Însoţit sau nu de un substantiv el ţine locul unui numeral (*Câţi* studenţi au plecat în tabără?)

— Sintactic, pronumele relativ poate avea funcţia de: subiect, nume predicativ, atribut, obiect direct, obiect indirect, circumstanţial (nu de timp şi de mod).

— *Pronumele interogative* pot avea funcţia de subiect, atribut, obiect indirect.

Pronumele şi adjectivul pronominal nehotărât

Ţine locul unui substantiv fără să dea vreo indicaţie precisă asupra obiectului.

— *Pronumele nehotărâte:*

simple: unul, altul, tot, mult, puţin, atât(a), cutare;

compuse: vreunul, cineva, careva, ceva, câtva; oricine, oricare, orice, oricât; oarecine, oarecare, oarece; altcineva, altcareva, altceva; orişicine, orşicare, orişicât; fiecine, fiecare.

Scanned with OKEN Scanner

— *Pronumele nehotărâte simple*

	Unul				Altul			
	Singular		Plural		Singular		Plural	
N. Ac.	unul	una	unii	unele	altul	alta	alţii	altele
D. G.	unuia	uneia	unora		altuia	alteia	altora	

	Cutare
N. Ac.	sg. şi pl., m. f., n. cutare
D. G.	cutăruia, cutăreia, cutărora

	Pronumele tot, mult, puţin, atât (a)							
sg.	N. Ac. tot	toată	mult	multă	puţin	puţină	atât	atâta
pl.	N. Ac. toţi	toate	mulţi	multe	puţin	puţine	atâţia	atâtea
	D. G.	tuturor (a)			puţinora		atâtora	

— *Pronumele nehotărâte compuse* se declină după modelul pronumelui din alcătuirea fiecăruia, celelalte fiind invariabile (ex.: *vreunul, vreuna, vreunuia, vreunora; cineva, cuiva, etc.*).

— Pronumele nehotărâte au funcţia sintactică de: subiect, nume predicativ, atribut genitival, compl. obiect direct, compl. obiect indirect prepoziţional, compl. circ. de loc, compl. obiect indirect.

— Cînd pronumele nehotărâte însoţesc substantivele determinându-le, sunt adjective pronominale nehotărâte.

Pronumele negativ

Ţine locul, într-o propoziţie negativă, substantivului din propoziţia pozitivă corespunzătoare, negându-l.

Pronumele negativ: *nimeni, nimenea, nimic, nimica, nici unul, nici una.*

— *Nimeni, nimenea, nici unul, nici una,* se declină ca pronume nehotărât.

	Singular	Plural
G. D.	nimănui (a)	—
	nici unuia	nici unora
	nici uneia	nici unora

Scanned with OKEN Scanner

— Când însoţesc substantive, determinându-le, au rolul de *adjective pronominale negative.*

Pronumele cu forme cazuale îndeplinesc funcţia sintactică de: subiect, complement obiect direct sau obiect indirect, atribut genitival şi nume predicativ.

EXERCIŢII

1. Identificaţi pronumele personale din textele de mai jos şi analizaţi-le, arătând persoana, genul, numărul şi cazul:

a) După ce se uscă scrierea prin puţin nisip pus peste dânsa, el strânse biletul în două şi-l dete în mâna lui Dinu., acesta îl citi, făcu o temenea sau compliment otoman şi sculându-se în picioare, se îndreptă către o masă. Deschise un mic sipet de lemn de chiparos şi scoase dintr-însul pitacul de orânduire învestit cu subscrierea şi sigiliul domnesc; apoi după ce trecu întrânsul numele noului ispravnic, îl dete în mână zicându-i:

— Slujbă pentru slujbă.

(**N. Filimon** — *Ciocoii vechi şi noi*)

b) Apoi ce trebuinţă îi face unuia ca dânsul poveştile mele? a răspuns femeia ridicând spre noi mila ochilor ei castanii. Las că nici nu-s poveşti: îs dureri ale vieţii mele. Ce să facă el cu dânsele.

(**M. Sadoveanu** — *Nada Florilor*)

c) Mie mi-e drag românul şi ştiu a preţui bunătăţile cu care l-a dăruit natura. Mi-e drag să-l privesc şi să-l ascult... Eu îl iubesc şi am multă sperare într-acest popor plin de simţire, care respectă bătrâneţile, care-şi iubeşte pământul şi care, fiind mândru de numele său de român, îl dă ca un semn de cea mai mare laudă oricărui om vrednic, oricărui viteaz.

(**V. Alecsandri** — *Românii şi poezia lor*)

2. Subliniaţi cu o linie formele accentuate şi cu două pe cele neaccentuate ale pronumelui personal; indicaţi pentru fiecare persoana, numărul şi cazul şi explicaţi ortografia şi funcţia lor sintactică:

a) Cînd era vornic de oraş îl roagă atotputernicul ministru Villara, să-i facă pe bărbierul care îl rădea staroste de bărbieri.

— Lasă pe mine, cucoane Alecake, tocmai dumitale să nu-ţi fac şi eu atâta hatâr; trimite-mi-l că ţi-l fac îndată, îi răspunse Buzoianu.

A doua zi, din zi de dimineaţă, bărbierul marelui ministru se prezintă, zicându-i pe un ton măreţ:

— Vin din partea cuconului Alecake pentru treaba de care ţi-a vorbit.

D-abia zice, şi boierul Buzoianu, nici una, nici două, îl ia de spate şi-l dă în brânci pe uşă afară...

(**I. Ghica** — *Un boier cum a dat Dumnezeu*)

3. Identificaţi formele neaccentuate ale pronumelui personal şi arătaţi genul, numărul, cazul, persoana, valoarea sintactică şi stilistică:

Scanned with OKEN Scanner

a) *Văd sufletu-ţi candid prin spaţiu cum trece;*
Privesc apoi lutul rămas alb şi rece,
Cu haina lui lungă culcat în sicriu,
Privesc la surâsu-ţi rămas încă viu.

(**M. Eminescu** — *Mortua est*)

b) *Ea un înger ce se roagă — El un demon ce visează;*
Ea o inimă de aur — El un suflet apostat;
El, în umbra lui fatală stă-ndărătnic răzimat —
La picioarele Madonei tristă, sfântă, Ea veghează.

(**M. Eminescu** — *Înger şi demon*)

4. Analizaţi formele neaccentuate ale pronumelui personal:

a) *Şi în braţele-mi întinse*
Să alergi, pe piept să-mi cazi,
Să-ţi desprind din creştet vălul
Să-l ridic de pe obraz

(**M. Eminescu** — *Dorinţa*)

b) *Credinţa zugrăveşte icoanele-n biserici —*
Şi-n sufletu-mi pusese poveştile-i feerici;
Dar de-ale vieţii valuri, de-al furtunii pas
Abia conture triste şi umbre-au mai rămas
În van mai caut lumea-mi în obositul creier,
Căci răguşit, tomnatec, vrăjeşte trist un greier;
Pe inima-mi pustie zadarnic mâna-mi ţiu,
Ea bate ca şi cariul încet într-un sicriu.

(**M. Eminescu** — *Melancolie*)

5. Căutaţi în textele cunoscute pronume personale în dativ (cu valoare de dativ etic şi dativ posesiv).

6. Alcătuiţi în scris propoziţii cu formele neaccentuate ale pronumelui personal de persoana a doua (singular şi plural). Explicaţi ortografia lor.

7. Analizaţi diferitele forme ale pronumelui personal din următorul text:

Ba eu, drept să vă spun, cucoane, n-am înţeles! Cică zise cu îndrăzneală unul dintre ţărani, anume Ion Roată. Ş-apoi chiar dacă ne-am pricepe şi noi la câte ceva, cine se uită în gura noastră? Vorba ceea, cucoane: Ţăranul, când merge tropăieşte; şi când vorbeşte, hodorogeşte; să ierte cinstita faţă a dumneavoastră. Eu socot că treaba asta se putea face şi fără noi; că dă, noi ştim a învârti sapa, coasa, secera, dar dumneavoastră învârtiţi condeiul şi când vreţi, ştiţi a face din alb negru şi din negru alb... Dumnezeu v-a dăruit cu minte, ca să ne povăţuiţi şi pe noi, prostimea.

(**I. Creangă** — *Moş Ion Roată şi Unirea*)

Scanned with OKEN Scanner

8. Identificaţi pronumele neaccentuate feminine din textele de mai jos şi arătaţi valorile lor sintactice şi stilistice:

a) Singurul drept ce se dă ţăranului rob era ca stăpânul lui să nu-i poată răpi după voinţă banii, vitele şi instrumentele de arătură, şi d-a nu-l putea pedepsi decât corecţional, iar nu a-l omorî, căci făcând-o se osândea ca un ucigaş...

(**N. Bălcescu** — *Despre starea socială a muncitorilor plugari*)

b) — *Ce ţi-a spus? râse Bogza.*
— *Mi-a spus cum a fost, răspunse munteanca privindu-l aţintit şi zâmbind.*
— *Asta n-oi mai crede-o —*
— *Ba s-o crezi...*

(**M. Sadoveanu** — *Baltagul*)

9. Analizaţi pronumele personale din fragmentul de mai jos arătând şi valorile lor expresive:

Pe la mine ce-ai căutat?
Copile
Mi-ai înşelat,
Florile
Mi le-ai călcat,
Apele
Mi-ai tulburat,
Livezi
Verzi
Mi-ai încurcat,
Păduri
Mari
Mi-ai dărâmat?

(*Toma-Alimoş*)

10. Identificaţi şi analizaţi pronumele de întărire arătând persoana, genul, numărul, cazul şi funcţia sintactică:

a) O! Moldovo! ţeară mândră! tu ce dai sfânta dreptate!
Braţul tău ce sfarmă astăzi un jug aspru de robie
Ţie însăţi pregăteşte viitor de libertate.

(**V. Alecsandri** — *Despot-vodă*)

b) Un asemenea poet nu ar putea împrumuta forma, căci sentimentele şi ideile fiind izvorâte din propria-i personalitate, nefiind calculate, cântărite, căutate, se vor manifesta conform cu ele însele, deci într-o formă proprie.

(**G. Ibrăileanu** — *Originalitatea formei*)

c) În nenumărate rânduri apoi, cuprins de amărăciune, m-am întors în mine însumi asupra acelei înspăimântătoare nopţi.

(**Geo Bogza** — *Porţile măreţiei*)

Scanned with OKEN Scanner

11. Declinaţi în propoziţii pronumele de întărire.

12. Completaţi locurile libere cu adjectivele de întărire corespunzătoare, ţinând seama de genul şi numărul substantivelor sau pronumelor determinate:

Elevul .....; elevii .....; eleva .....; elevele .....; gândul .....; gândurile .....; hotărârea .....; hotărârile .....; Maria şi Ionel (ei) .....; mama şi tata (ei) .....; unchiul şi bunicul tău (noi) .....; îţi scriu ţie ..... colegă; ţie ..... surioară; vouă ..... prieteni.

13. Construiţi propoziţii în care substantivele: *ostaş, munte,* (la nominativ şi acuzativ singular şi plural) şi *pădure, întâlnire, râu, fată* (la genitiv, dativ singular şi plural) să fie însoţite de adjectivele de întărire corespunzătoare.

14. Identificaţi pronumele de politeţe din textele de mai jos:

a) Duduia Lizuca nu-i spune lui Patrocle „tu", căci e mai bătrân şi-l stimează; nici „dumneata", cuvânt rece care pune distanţă; şi nici ceremoniosul „d-voastră". Ea îi spune „mata", cuvânt care arată perfect sentimentele ei pentru dânsul.

(M. Sadoveanu — *Dumbrava minunată*)

b) Vremea a fost dimpotrivă, cum ştiţi, şi numai un om a venit azi în pădure, dar ş-acela a scăpat de mine, căci am dat în urma lui târziu, tocmai când se dusese... Alta nu mai ştiu nimica, întunecimea voastră.

(I. Creangă — *Povestea lui Stan-Păţitul*)

c) Acum (în clipă) să se aleagă unul dintre voi, care să meargă şi să afurisească pe acest proclet şi vrăjmaş cumplit. Pe loc şi vine unul înaintea sa, tremurând.
Să trăiţi, mârşăvia voastră! Eu mă duc să îndeplinesc nelegiuita voastră poruncă.

(I. Creangă — *Dănilă Prepeleac*)

15. Identificaţi şi analizaţi pronumele reflexive din textele de mai jos, arătând formele lor accentuate şi neaccentuate; explicaţi ortografia.

a) —Măi vericule, ţi-ai pierdut cuiul du-te de ţi-l caută. Greuceanu, sărind din căruţă, îşi uită acolo paloşul, din greşeală. Iară când el îşi căuta cuiul, diavolul îi fură paloşul, apoi aşezîndu-se în marginea drumului, se dete de trei ori peste cap şi se schimbă într-o stană de piatră.

(P. Ispirescu — *Greuceanu*)

b) În azur se simt întoarceri,
Vânăt fum de vreascuri ude
S-a întins pe tot oraşul.
Undeva un zbor s-aude,

(L. Blaga — *Înviere*)

Scanned with OKEN Scanner

16. Subliniaţi pronumele posesive. Arătaţi funcţia lor sintactică:

Ai mei pierduţi sunt, paşă, toţi!
O, mântuie-i de vrei, că poţi.

(G. Coşbuc — *El Zorab*)

17. Analizaţi pronumele şi adjectivele posesive din textele de mai jos:

a) Ţineţi minte cuvintele lui Ştefan care v-a fost baci până la adânci bătrâneţe ... că Moldova n-a fost a strămoşilor mei, n-a fost a mea şi nu e a voastră, ci a urmaşilor voştri şi a urmaşilor urmaşilor voştri, în veacul vecilor.

(B. Şt. Delavrancea — *Apus de soare*)

b) Bogza rânji nu cu voie bună şi trecu femeii baltagul, prin latura mesei.
Femeia îşi chemă flăcăul. Era la spatele ei.
— Gheorghiţă, ia vezi şi tu. Pare-mi-se că tot aşa-i ş-al tău. Numai că al tău abia a ieşit din foc şi de sub ciocan.

(M. Sadoveanu — *Baltagul*)

c) Ce spui tu, străine? Ştefan e departe;
Braţul său prin taberi mii de morţi împarte.
Eu sunt a sa mumă; el e fiul meu.
De eşti tu acela, nu-ţi sunt mamă eu!
Însă dacă cerul vrând să-ngreueze
Anii vieţii mele şi să mă-ntristeze,
Nobilul său suflet astfel l-a schimbat;
Dacă tu eşti Ştefan cu adevărat,
Apoi tu aice fără biruinţă
Nu poţi ca să intri cu a mea voinţă.
Du-te la oştire! pentru ţară mori!
Şi-ţi va fi mormântul coronat cu flori!

(D. Bolintineanu — *Muma lui Ştefan cel Mare*)

d) Dacia, afară de compunerile originale a redacţiei şi a conlucrătorilor săi, va primi în coloanele sale cele mai bune scrieri originale ce va găsi în deosebite jurnaluri româneşti, în carele, ca într-o oglindă se vor vedea scriitorii moldoveni, munteni, ardeleni, bănăţeni, bucovineni, fieştecarele cu ideile sale, cu limba sa, cu chipul său.

(M. Kogălniceanu — *Introducţie*)

18. Alcătuiţi propoziţii cu adjective şi pronume posesive (persoana I a-IIa singular şi plural; masculin şi feminin).

19. Elaboraţi o descriere de maximum 10 rânduri în care să folosiţi pronume şi adjective posesive de toate formele.

20. Recunoaşteţi şi analizaţi pronumele personale, de politeţe, pronumele posesive şi reflexive din textele de mai jos:

a) *Atunci, Moş Roată viindu-şi în sine, începe a se jălui cum urmează:*

Scanned with OKEN Scanner

— Luminarea voastră! De când cu pacatul cela de ad-hoc, n-am mai avut zi bună cu megieşul meu cel puternic, stăpânul unei moşii, pe care-l cunoşti Măria-Ta... Numai Dumnezeu să-i deie sănătate şi bine, dar amarnic m-a lovit în avere şi în cinste! Crede Măria-Ta, că nici eu n-am fost aşa de sărac între cei de o samă cu mine... Îţi poţi închipui Măria-Ta, ce urgie grozavă era pe capul meu.

(**I. Creangă** — *Moş Ion Roată şi Vodă Cuza*)

b) *Fiecine cum i-e vrerea, despre fete samă deie-şi —*
Dar ea seamănă celora îndrăgiţi de singuri ei-şi.
Şi Narcis văzându-şi faţa în oglinda sa, izvorul,
Singur fuse îndrăgitul, singur el îndrăgitorul.
Şi de s-ar putea pe dânsa cineva ca să o prindă,
Când cu ochii mari, sălbateci se priveşte în oglindă,
Subţiindu-şi gura mică şi chemându-se pe nume
Şi fiindu-şi sie dragă cum nu-i este nime-n lume,
Atunci el cu o privire nălucirea i-ar discoasă
Cum că ea — frumoasa fată — a ghicit că e frumoasă.

(**M. Eminescu** — *Călin, file din poveste*)

21. Identificaţi pronumele şi adjectivele demonstrative din textele de mai jos şi analizaţi-le:

a) Această strâmtoare, pe care locuitorii o numesc Vadul Călugărenilor, fu aleasă de Mihai-Vodă spre a sluji de Termopile românilor. Astăzi această vale se află întocmai după cum ne-o descriu analiştii acelor timpuri.

(**N. Bălcescu** — *Românii supt Mihai-Voievod Viteazul*)

b) *Voi ce staţi în adormire, voi ce staţi în nemişcare*
N-auziţi prin somnul vostru acel glas triumfător...
. . . . . .
Numai tu, popor române, să zaci vecinic în robie?
Numai tu să fii nevrednic de-acest timp reformator?

(**V. Alecsandri** — *Deşteptarea României*)

c) *Muşti de-o zi pe-o lume mică de se măsură cu cotul,*
În acea nemărginere ne-nvârtim uitând cu totul,
Cum că lumea asta-ntreagă e o clipă suspendată,
Că-ndărătu-i şi-nainte-i întuneric se arată.

(**M. Eminescu** — *Scrisoarea I*)

22. Analizaţi pronumele din textul de mai jos:

a) *— Mă rog, domnule, dacă eşti bun şi nu te superi... cu cine am onoarea?*
— Eu?... Eu sunt inspectorul cutare...
— Hm! Şi domnu' Trandafir se uită cu coada ochiului, neâncrezător, la domnul inspector. Nu, fără şagă... Dar celălalt domn?...
— Celălalt e domnul ministru!
— Asta e prea-prea; şi Domnu' începu a râde cu hohot:
— Ei, ştii că ai haz! Nu, că asta-i chiar frumos!

(**M. Sadoveanu** — *Domnu' Trandafir*)

Scanned with OKEN Scanner

23. Completaţi locurile libere cu adjectivele demonstrative cerute la fiecare coloană. Subliniaţi elementul care indică acordul cu substantivul determinat.

	Adj. dem. de depărtare	Adj. demonstrativ de identitate
acea atitudine	atitudinea	..... atitudine
acea carte	cartea	.....carte
acea floare	floare a.....	..... floare
acea grădină	grădina	..... grădină

24. Declinaţi în propoziţii la singular şi plural pronumele demonstrativ de apropiere, de depărtare şi de identitate.

25. Analizaţi pronumele demonstrativ precizând felul său, forma (literară sau populară), genul, numărul, cazul şi funcţia sintactică:

a) El îşi puse nădejdea în întâmplarea aceasta şi îşi zise: Îmi voi încerca norocul. De voi izbuti să înduplec pe împăratul a ierta pe aceşti oameni de la moarte, mă voi încumeta să mă însărcinez şi cu cealaltă treabă; iară de nu, sănătate bună! Mă voi duce de unde am venit. Are să fie norocul meu; niciodată nu strică cineva să facă o încercare.

Şi astfel, poftindu-şi unele ca acestea, aide, aide, ajunge la curtea împărătească.

(P. Ispirescu — *Greuceanu*)

26. Identificaţi pronumele interogative şi relative din următoarele texte şi explicaţi rolul stilistic al repetării lor:

a) *Cine cântă la fereastra cu perdele-nflorate,*
Că nu-i cântec de femeie
Şi nici cântec de vioară...
Cine-aruncă pe fereastră note vagi,
Desperecheate,
Dintr-o veche melodie,
Care urcă
Şi coboară
Ca o lentă agonie
Pe diezi de serpentine
Şi bemoli de mici confeti?...
Cine?

(I. Minulescu — *Cântăreaţa anonimă*)

b) *Mai lesne poci să număr pe degetele mele,*
Câţi sfinţi avem pe lună şi cîte versuri rele,
Decât să bag de seamă ce carte nu e dată,
A cui este mai mare şi cine o să bată.

(Gr. Alexandrescu — *Satiră. Duhului meu*)

Scanned with OKEN Scanner

c) În repetate rânduri am cerut la onor. primărie locală să ne libereze combustibilul de care are şcoala noastră necesitate din cauza gerului aspru prin care trecem în acest anotimp fără nici un rezultat, aşa încât tremurăm de viaţa noastră şi a elevelor, cari nici nu mai vin la şcoală încă dinaintea vacanţelor, fiindcă părinţii au aflat şi temându-se nu le mai permit pînă ce nu vom putea da foc.

(I. L. Caragiale — *Urgent)*

d) În oraşu-n care plouă de trei ori pe săptămână
Nu răsună pe trotoare
Decât paşii celor care merg ţinându-se de mână
Numărând
În gând
Cadenţa picăturilor de ploaie,
Ce coboară din umbrele.

(I. Minulescu — *Acuarelă)*

e) Acum trebuiră să spuie fiicei lor ceea ce i se găteşte. Sârmana copilă nu ştia încă nimic de hotărârea părinţilor.

. . . . . .

Fata mea, îi zise tatăl său într-o dimineaţă ştii că maică-ta a fost bolnavă, dar ceea ce nu ştii este că, pentru dobândirea sănătăţii a făgăduit să te închine călugăriei.

(Gr. Alexandrescu — *Călugăriţa)*

27. Declinaţi în propoziţii pronumele *care* şi *cine*.

28. Identificaţi pronumele nehotărâte, arătaţi felul lor şi analizaţi persoana, genul, numărul, cazul şi funcţia sintactică.

a) Zice-va neştine: prea târziu este! După sutele de ani, cum se vor putea şti poveştile adevărate de atâtea veacuri?

(M. Costin — *De neamul moldovenilor)*

b) ..... Măgulit e fiecare
Că n-ai fost mai mult ca dânsul. Şi prostatecele nări
Şi le umflă orişicine în savante adunări
Când de tine se vorbeşte. S-a-nţeles de mai înainte
C-o ironică grimasă să te laude-n cuvinte.
Astfel încăput pe mâna a oricărui, te va drege,
Rele-or zice că sunt toate câte nu vor înţelege...

(M. Eminescu — *Scrisoarea I)*

c) Pe-acelaşi drum,
Mânaţi de-acelaşi îndemn nefast al năzuinţii,
. . . . . .
Vom trece mâine cerşind din ţiterele sparte
. . . . . .
Zări-vom pe-alţii cum sosesc.

(I. Minulescu — *Romanţa noastră)*

Scanned with OKEN Scanner

d) Fitecine cu ale lui. La nea Nicola veselie, la alţii obide. Unii abia aşteaptă ignatul să-şi taie grăsunul, alţii abia au mălai de gură. Că cine a făcut lumea, cu deşertăciunile ei, la unii tună şi fulgeră, iar pe alţii îi îmbuibă cu norocul ca pe curcani cu nuci.

(**B. Şt. Delavrancea** — *Sultănica*)

29. Declinaţi în propoziţii pronumele *fiecare* şi *oricine*.

30. Construiţi propoziţii în care **fiecare** şi **oricine** să fie adjective pronominale.

31. Analizaţi pronumele din textele de mai jos:

a) — Apoi vezi — grăi Ghiţă aspru, — dacă mă uit în toate părţile, nu văd pe nimeni şi stau singur aici în pustietate. Am doi câini minunaţi, cum ziceai, şi tot aţi venit trei inşi fără de veste şi fără ştirea nimănui.

(**I. Slavici** — *Moara cu noroc*)

b) Banul Barbu, vrăjmaş neîmpăcat al tuturor prinţilor ce se alegea fără voia lui, goni asemenea şi pe Vlad al optulea, care se orânduise domn de Înalta poartă; dar în sfârşit fu şi el ucis de un capiciu-bassa turc ce venise în ţară sub cuvânt ca să-l aşeze pe tron. La anul 1524, luând domnia Radu al VII-lea, care se afla poposit la Constantinopol, făcu ban al Craiovii pe vornicul Pârvu... care era groază mare multor prinţi; ca să sprijinească pe Moise împotriva furtunii ce cruzimea lui ridicase asupră-i.

(**Gr. Alexandrescu** — *Memorial de călătorie*)

32. Despărţiţi în propoziţii următoarea frază, subliniaţi pronumele interogativ-relative care introduc subordonate şi arătaţi ce rol au în propoziţiile respective:

Şi, iar se gîndea la învoiala lor pe care o făcuse în strâmtoarea sa, la banii săi, la primejdiile ce-l împresurau, la iarna ce se apropia şi la zilele bune, pe care le avusese, când nu avea nici porci la îngrăşare, nici vaci cu lapte, nici căruţă pe răzoare, nici cai sprinteni, nici bani bine număraţi în ladă.

(**I. Slavici** — *Moara cu noroc*)

33. Analizaţi în scris toate pronumele şi adjectivele pronominale din textele de mai jos după următoarea schemă:

Pronumele şi adj. pronominale	felul	persoana	numărul	cazul	genul	forma	f. sint.

a) — Nici te mai îndoi despre asta, cumnată Smărandă, zise mătuşa, căci de zbânţuitul ista al dumitale, nimică nu scapă. Ce mai atâta? Mi-au spus mie cine l-au văzut că Ion a luat-o; gâtul îmi pun la mijloc.

Eu fiind ascuns în cămară, cum aud unele ca aceste, iute mă sui în pod, umflu pupăza de unde era, sai cu dânsa pe sub streşina casei şi mă duc de-a dreptul în târgul vitelor, s-o vând, căci era tocmai lunea, într-o zi de târg.

(**I. Creangă** — *Amintiri din copilărie*)

Scanned with OKEN Scanner

b) Numai nu-mi plăcea că se ducea la drum asupra nopţii. Eu aş fi avut plăcere să cinstesc cu dânsul ca şi cu dumneavoastră. Eu cu oamenii din sat de la mine nu cinstesc; dar cu oameni străini îmi place, că ei îs călători, au nacazuri şi-i bine să le stai înainte cu un pahar dulce şi vorbă bună. Dar omul acela zicea că se duce noaptea, că se bucură să umble pe lună.

(M. Sadoveanu — *Baltagul*)

NUMERALUL

Este partea de vorbire care se declină şi exprimă un număr, determinarea numerică a obiectelor sau ordinea obiectelor prin numărare

A. Numeralele cardinale — Clasificare

1. propriu-zise: — a) —*simple:* **unu, un, doi, trei**
— *compuse:* **doisprezece, douăzeci, o sută zece**

b) Numeralele **un** (u) şi **o**, au forme nearticulate cînd însoţesc un substantiv şi articulate cînd apar independent de substantiv.

Observaţie. Cînd însoţesc un substantiv numeralele **un** şi **o** au aceleaşi forme ca şi articolul nehotărât. Ele se deosebesc, în context, arătând un număr şi răspunzând la întrebările **câţi? câte?**

c) Numeralele **sută, mie, milion, miliard** se declină ca şi substantivele având forme articulate şi nearticulate (o sută, suta, sută);

d) Celelalte numerale cardinale propriu-zise se declină precedate de articolul **cei, cele** care se schimbă după genul, numărul şi cazul substantivului însoţit, numeralele rămânând neschimbate (N. Ac. **cei, cele trei**; G. D. **celor trei**);

e) Funcţii sintactice N: subiect: **doi** sunt plecaţi; nume predicativ: elevii **sunt doi;** atribut: **trei copii;**
Ac. Complement direct: îi văd **pe doi;** complement indirect: am dat **la doi** dintre ei;
Neprecedat de articolul **cel, cele,** la cazul G. al numeralelor de la doi în sus, se exprimă cu prepoziţia **a** (lucrările a trei artişti), iar D., cu prepoziţia **la** (am dat cărţi la cinci elevi);

Scanned with OKEN Scanner

f) numeralele de la **unu** pînă la **nouăsprezece** (inclusiv) care însoţesc un substantiv au valoare adjectivală şi funcţie sintactică de atribut adjectival.

Observaţie: Numeralele de la douăzeci în sus au valoare substantivală şi când sunt urmate de un substantiv, iar substantivul, legat de numeral prin prepoziţia **de** are funcţie de atribut prepoziţional.

2. colective:

a) **Amândoi, amândouă** sau **ambii, ambele; tustrei, tuspatru, tuscinci** (formate din numeralele cardinale şi **tus,** provenit din cuvântul **toţi**); **câteşitrei, (câteşitrele);**

b) numeralele **amândoi** (amândouă), **ambii** (ambele) au la G. D. formele: **amânduror** (a), **ambilor** (ambelor);

c) au valoare adjectivală, cînd însoţesc un substantiv (**amândoi** elevii), sau valoare substantivală, când nu arată numărul obiectelor denumite printr-un substantiv (au plecat **amândoi**)

3. multiplicative:

a) **îndoit, întreit, înzecit, însutit, înmiit.**

b) numeralele multiplicative care determină un substantiv au valoare de adjective (bucurie **îndoită**), iar când determină un verb au valoare adverbială (muncea **înzecit**).

4. distributive:

a) **câte unul, câte doi, câte trei...**

b) au valoare adjectivală sau valoare substantivală şi îndeplinesc aceleaşi funcţii sintactice ca şi adjectivul sau substantivul (şedeau în rând câte trei elevi — valoare adjectivală), (**câte patru** se îndreptau spre clasă — valoare substantivală);

c) au funcţia de atribut adjectival şi de subiect.

5. adverbiale (de repetiţie):

a) **o dată, de două ori...**

b) însoţesc un adjectiv sau un adverb la gradul comparativ de superioritate sau de inferioritate (tabloul acesta este **de trei ori** mai mare decât celălalt; sora mea şi-a sporit **de două ori** mai repede economiile decât mine).

Observaţie: numeralul adverbial se scrie separat (**o dată**) iar adverbul (**odată**), ţinându-se seama de sensul lor în context.

Scanned with OKEN Scanner

B. Numeralele ordinale

a) **întâiul, întâia, cel dintâi, cea dintâi,** sau **primul, prima, al doilea, a doua;** ... seria se încheie cu **cel, cea din urmă,** sau cu adjectivul **ultimul;**
b) numeralele **întâiul** şi **primul** se declină ca orice adjectiv, având forme articulate enclitic (întâiul observator) şi nearticulate (un prim observator);
c) are valoare adjectivală când însoţeşte un substantiv (cartea a treia); are valoare substantivală când înlocuieşte un substantiv (a treia este interesantă);
d) numeralul ordinal cu valoare adjectivală are funcţia sintactică de atribut adjectival, iar numeralul cu valoare substantivală *are aceleaşi funcţii sintactice* ca şi substantivul; subiect, nume predicativ, atribut adjectival, complement.

EXERCIŢII

1. Identificaţi numeralele din textele de mai jos şi arătaţi felurile lor:

a) Patru păreri deosebite eşiră de la cei dintâi. Una, d-a se da ţeranului vatra satului şi islazul gratis; alta d-a da aceste cu bani, plătindu-se după preţul curent şi a hotărî că proprietarul să fie îndatorat a da ţeranului cât pământ va voi acesta, pentru care să ia dijmă îndoită, adică din cinci una din producte în natură, iar din fân din trei una, plus un drept de păşune. Al treilea ceru să se dea vatra satului cu o rază de 20 stânjeni pătraţi, plătindu-se însă stânjenul câte un leu sau 1.296 lei pogonul, de 13 ori şi jumătate mai mult decât preţul curent. Al patrulea propuse a se da cu vânzare cu preţul obicinuit cu trei luni înaintea revoluţiei.

... Ambele aceste din urmă, pentru pământurile trebuincioase ţăranilor, primea libera învoire. Câte patru păstra proprietarului dreptul de monopol pentru vinderea obiectelor de consumaţie în sat.

(**N. Bălcescu** — *Reforma socială la români*)

b) Unde-i unu, nu-i putere
La nevoi şi la durere.
Unde-s doi, puterea creşte
Şi duşmanul nu sporeşte!

Amândoi suntem de-o mamă,
De-o făptură şi de-o samă,

Scanned with OKEN Scanner

Ca doi brazi într-o tulpină
Ca doi ochi într-o lumină.

Amândoi avem un nume,
Amândoi o soartă-n lume
Eu ţi-s frate, tu mi-eşti frate
În noi doi un suflet bate.

(**V. Alecsandri** — *Hora Unirii*)

2. Identificaţi numeralele cardinale şi stabiliţi funcţia lor sintactică:

a) Plecat-am nouă din Vaslui,
Şi cu sergentul, zece.
Şi nu era, zău, nimănui
În piept inima rece,
. . . . . .
Şi tunuri sute bubuiau
Se clătina pământul
Şi mii de bombe vâjâiau
Trecând în zbor ca vântul.

(**V. Alecsandri** — *Peneş Curcanul*)

b) ...sunt 40 la birt
30 chiria
sunt 7 şi 80 spălătoria
5 franci e vinul (fără amănunte)
3 gazul
4 cheltuieli mărunte
sunt 10 franci şi 20 tutunul
1 franc pomană
---
fac 101
plus 6 franci pe lună şvarţ cu lapte
---
107 (una sută şapte).

(**G. Topârceanu** — *Sobei mele*)

3. Construiţi propoziţii în care numeralele sută, mie, milion, miliard să aibă rol de substantiv cu forme articulate sau nearticulate şi precizaţi valoarea lor sintactică.

4. Construiţi cinci propoziţii în care numeralele de la 20 în sus să aibă valoare de substantiv, explicaţi formarea lor şi precizaţi valoarea lor sintactică.

5. Declinaţi în propoziţii 3 numerale cardinale propriu-zise.

6. Identificaţi numeralele colective din textul de mai jos, arătaţi părţile lor componente şi daţi exemple de acelaşi fel:

Scanned with OKEN Scanner

a) Din tuspatru părți a lumii se ridică-nalt pe ceruri,
Ca balaur din poveste, nouri negri, plini de geruri.

(**V. Alecsandri** — *Sfârșit de toamnă*)

b) Se dase trei asalturi redutei neânvinse,
Tustrele îndrăznețe și crunte, dar respinse.

(**V. Alecsandri** — *Căpitanul Romano*)

7. Recunoașteți numeralul colectiv, precizați formele pe care le are la genitiv-dativ:

a) Doi bărbați din convoi au îngenunchiat în noroi...
Se-nclină și se roagă la soldați ... Amândorura le-au crescut mari, bărbile.

(**Z. Stancu** — *Desculț*)

b) Pe câte farfurii ai dat-o?
— Pe zece... Destul m-am tocmit: n-a vrut să-mi dea o duzină întreagă.

(**I. L. Caragiale** — *Două loturi*)

c) Această reformă socială, ce poporul avu, este oare dreaptă? Este folositoare? Este putincioasă? Întreit caracter ce se cere la orice nouă reformă.

(**N. Bălcescu** — *Reforma socială la români*)

8. Construiți propoziții în care numeralul îndoit să determine un substantiv, cu valoare de adjectiv și un verb, cu valoare de adverb. Ex. bucurie îndoită; muncesc înzecit.

9. Identificați numeralele distributive și precizați funcția lor sintactică:

a) Pân' ce izvorăsc din veacuri stele una câte una
Și din neguri, dintre codri, tremurând s-arată luna.

(**M. Eminescu** — *Scrisoarea III*)

b) Pe urmă șapte zile de-a rândul, a ouat câte un ou, în tot șapte ouă mici ca niște cofeturi și a început să le clocească.

(**I. Al. Brătescu-Voinești** — *Puiul*)

c) În frig și noroi
Trec hoții-n convoi, câte doi,
Cu lanțuri târâș de picioare.

(**T. Arghezi** — *Lina*)

10. Construiți propoziții cu numerale distributive care să aibă valoare adjectivală și substantivală; analizați funcțiile lor sintactice.

Scanned with OKEN Scanner

11. Găsiţi numeralele adverbiale, arătaţi funcţia lor sintactică:

a) Se gândeşte că suferă pe pământ din cauza leneşilor şi a tâlharilor. Lui nu i-ar fura o băşică cu zece mii de galbeni, îngropaţi sub cărămizile de sub pat, ci l-ar fura de zece mii de ori, i-ar fura sufletul turnat în fiecce galben. El niciodată n-a priceput ce este zece, o sută, o mie. Astea sunt vorbe, sunt numai pe răboj ori pe hârtie. În zece galbeni este inima lui de zece ori, într-o mie inima lui o mie de ori..

(B. Şt. Delavrancea — *Hagi-Tudose*)

12. *Pe la toacă, oastea marelui vizir, de zece ori mai numeroasă decât a lui Mihai, era împânzită la gura vadului, dincolo de pod...*

De trei ori s-au izbit din ce în ce mai îndârjite şi mai furioase cele două armate. De trei ori, neînfricate şiruri ale lui Mihai se reped dincolo de pod.

(Al. Vlahuţă — *România pitorească*)

13. Precizaţi valoarea morfologică a expresiei *încă odată*:

a) A cunoaşte. A iubi.
Încă odată, iar şi iară,
A cunoaşte-nseamnă iarnă,
A iubi e primăvară.

(L. Blaga — *Primăvară*)

14. Identificaţi numeralele ordinale din textele de mai jos şi analizaţi-le:

a) Dar orice lucra / noaptea se surpa /
A doua zi iar, / a treia zi iar, / a patra zi iar,
Lucra în zadar!

(Meşterul Manole)

b) Din nou am dat asalt erou,
Dar ne-am întors bătuţi din nou.
De-al treilea rând deschis-am drum,
Dar n-am bătut-o nici acum.

(G. Coşbuc — *Raport*)

15.a) *... Şi tocmai când eram hotărât a spune mamei aceste, iaca şi soarele răsare vestind o zi frumoasă, şi Luca Moşneagul, însurăţel de-al doilea, a cărui tânără nevastă avusese grijă să-l trezească la timp şi să-l pregătească de pornire... se şi aude afară: „Gata sunteţi?“*

(I. Creangă — *Amintiri din copilărie*)

15. Ţinând seama de faptul că numeralele întâiul şi primul se declină, formaţi propoziţii în care să apară cu formele articolului

Scanned with OKEN Scanner

enclitic (întâiul observator) şi nearticulat (un prim observator) la toate cazurile singular şi plural. Precizaţi de fiecare dată funcţia sintactică.

16. Analizaţi numeralele din următoarele texte, conform schemei:

Numeralul	Fel	Gen	Număr	Caz	Valoare morfologică	Funcţie sintactică	Simplu Compus

a) Romano, căpitanul de trei ori cu ai săi,
De trei ori ajunsese la şanţuri cel întâi,
Ş-acum, retras de-o parte, strângea coloana-i ruptă,
Cu ea să se arunce de-a patra oară-n luptă.

(**V. Alecsandri** — *Căpitanul Romano*)

b) Era de felul lui de dincolo de Olt, făcuse în tinereţe de trei ori avere şi de trei ori i-o măturase puhoiul năvălirilor străine. Dar precum fierul plugului trece prin inima muşuroiului de furnici, spintecând într-o clipă cetatea harnicelor muncitoare, aşa şi fierul nenorocirii spintecase în trei rânduri rostul şi viaţa românului Dănilă. A treia oară când l-a călcat urgia, n-a putut să mântuiască nimic din câte avea.

(**Gala Galaction** — *La Vulturi*)

c) — Câţi au fost, primarule? întrebă Titu când văzu că pământul i-a înghiţit pe toţi.
— Patruzecişişase, domnule, împreună cu Trifon şi cu Toader pe care numai adineaori i-am adus de la cancelarie.

(**L. Rebreanu** — *Răscoala*)

17. Construiţi câte trei propoziţii în care să folosiţi numerale cardinale propriu-zise, multiplicative, colective, distributive, adverbiale şi ordinale.

VERBUL

Partea flexibilă de vorbire care exprimă acţiuni (scrie, fuge); stări (stă, este, se află); posesia (are — o minge —); necesitatea (trebuie, e nevoie); voinţă (vreau, doresc).

Infinitivul se deosebeşte de celelalte forme verbale prin terminaţia vocalică şi prin prepoziţia **a** — el denumeşte acţiunea, starea etc. *a cânta*; *a vedea*; *a face*; *a fi*.

Scanned with OKEN Scanner

Clasificare 1. după posibilitatea de a avea înţeles de sine stătător

predicative — pot avea înţeles de sine stătător; pot exprima singure predicatul, când sunt la un mod personal;

nepredicative — nu au înţeles de sine stătător — formează predicatul numai împreună cu alte cuvinte. Este vorba de

verbe copulative — a fi, a deveni, a ajunge, a ieşi, a se face, a părea, a rămâne, a însemna etc, când exprimă ideea de transformare. În acest caz li se adaugă, pentru a forma un predicat, numele predicativ exprimat printr-un substantiv, adjectiv, pronume, numeral etc.

Locuţiuni verbale: Grupuri de cuvinte, cuprinzând obligatoriu un verb, care îndeplinesc, toate împreună, rolul unui verb. Pot fi înlocuite printr-un verb (a băga de seamă — a observa; a-şi aduce aminte — a-şi aminti); verbul inclus în componenţa locuţiunii precizează categoriile gramaticale.

Modurile personale (predicative)

— **Indicativul** — Exprimă o acţiune prezentată de vorbitor ca reală. Are forme pentru toate timpurile şi persoanele.

— **Imperativul** — Exprimă o poruncă, un îndemn, un sfat, o rugăminte. Nu are forme decât pentru persoana a doua singular şi plural.

Observaţie: Acţiunea exprimată prin imperativ nu se îndeplineşte în momentul vorbirii ci ulterior (acţiune realizabilă); în dialog este însoţit de un substantiv în vocativ. Are forme afirmative şi negative.

— **Conjunctivul** — Exprimă o acţiune realizabilă dar incertă. Se recunoaşte după conjuncţia să. Are forme pentru prezent şi perfect.

Observaţie: În construcţiile — o să lucrez; are să urmeze cum vrem noi, verbele sunt la indicativ, viitor. Se foloseşte frecvent în propoziţiile subordonate.

— **Condiţional optativ** Exprimă o acţiune a cărei îndeplinire este dorită de vorbitor, dar condiţionată.

Scanned with OKEN Scanner

Are forme pentru prezent şi perfect; se formează cu ajutorul auxiliarului: *aş, ai, ar, am aţi, ar* — pentru prezent şi *aş fi, ai fi, ar fi, am fi, aţi fi, ar fi* — pentru perfect.

Are şi forme inverse — *duce-m-aş;*

fire-ar afurisit să fie cine a desfiinţat catiheţiile celea

(**I. Creangă** — *Amintiri din copilărie*)

Modurile nepersonale

— **Infinitiv** Exprimă numele stării: este forma de bază pentru conjugarea verbelor. El intră în alcătuirea altor forme verbale: viitor anterior; condiţional-optativ prezent; imperativ negativ. Exprimă acţiuni nerealizabile. Este de obicei însoţit de prepoziţia a, aşezată în diferite poziţii — (a aştepta, a mai aştepta, a nu mai aştepta) — Poate avea funcţie sintactică de: subiect, nume predicativ, atribut, complement. Poate fi predicat în propoziţii de tipul: (a se clăti după golire) — cu sens imperativ.

— **Participiu** Arată o acţiune trecută; este forma de bază pentru alcătuirea timpurilor compuse şi a diatezei pasive. Când are valoare adjectivală, poate fi articulat, poate avea grade de comparaţie.

Observaţie: Poate deveni substantiv: (rănitul, cel rănit); adverb: (ţi-o spun deschis); adjectiv: (poteci nebătute). Funcţii sintactice: atribut — (poteci bătătorite); nume predicativ: (boala cunoscută e vindecată).

— **Supin** Se formează din participiul invariabil precedat de o prepoziţie simplă- sau compusă: Exprimă: numele unei acţiuni (uşor de zis); scopul ei (am venit pentru învăţat). Are funcţie sintactică de: subiect, nume predicativ, atribut verbal, complement direct, indirect, circumstanţial.

— **Gerunziu** Se formează prin adăugarea sufixelor -ind; -înd la rădăcina verbului. Arată împrejurarea în care se petrece o acţiune: a) modul; b) timpul;. Are funcţia sintactică de atribut verbal, atribut adjectival: (Bistriţa spumegândă), complement circumstanţial, complement direct (de-atâtea nopţi aud plouând) (**G. Bacovia** — *Lacustră*)

Scanned with OKEN Scanner

Timpurile

Timpurile indicativului

— **Prezent** — arată că: 1. acţiunea are loc chiar în momentul vorbirii; 2. acţiunea se desfăşoară în mod obişnuit, permanent; 3. exprimă un adevăr cunoscut; 4. acţiunea începută de mult continuă în momentul vorbirii; 5. acţiunea petrecută în trecut este transpusă în prezent; 6. o acţiune iminentă, care se va întâmpla într-un viitor apropiat.

— **Imperfect** — arată că: acţiunea se petrece înaintea prezentului, de obicei în paralel cu alta; acţiunea este neterminată.

— **Perfect simplu** — se foloseşte în limba literară pentru a arăta că: — acţiunea e încheiată în momentul vorbirii. În regiunile în care este folosit curent exprimă o acţiune încheiată cu cel puţin 48 de ore înainte.

— **Mai mult ca perfectul** — acţiunea s-a încheiat înaintea alteia din trecut. De obicei este în relaţie cu un imperfect, un infinitiv, un gerunziu sau un supin.

— **Perfect compus** — 1. acţiunea este încheiată cînd se vorbeşte despre ea; 2. acţiunea s-a încheiat cîndva în trecut; 3. acţiunea trebuie să se încheie în momentul vorbirii, deşi, în realitate ea va avea loc după aceea.

— **Viitorul** — 1. acţiunea se petrece după momentul vorbirii; într-un timp nedeterminat; 2. uneori are nuanţă imperativă (veţi rezolva cazul).

— **Viitorul anterior:** — acţiunea va avea loc după prezent, dar înaintea unui alt viitor.

Timpurile altor moduri

— **Infinitivul, condiţional-optativul şi conjunctivul** au un timp prezent şi unul perfect.

Forme pe care le iau verbele pentru a arăta raportul dintre acţiunea exprimată prin verb şi subiectul gramatical. (Diateze)

Scanned with OKEN Scanner

Diatezele

- **activă** — acţiunea este făcută de subiectul gramatical: (Băieţii **admiră** peisajul)
- **pasivă** — acţiunea este făcută de altcineva (complement de agent — subiect logic) şi suferită de subiectul gramatical. (Temele **au fost scrise** corect **de către** elevi)
- **reflexivă** — verbul este însoţit de pronume reflexiv sau de pronume personal neaccentuat. Aceste pronume nu au funcţie sintactică —sunt folosite ca semne gramaticale ale diatezei reflexive.

Acţiunea este făcută de cel asupra căruia se răsfrânge direct.

Observaţi diferenţa între (**mă spăl**) — diateza reflexivă şi (**mă spală**) — diateza activă.

Atenţie! Diateza reflexivă cuprinde verbe însoţite de pronume reflexive fără funcţie sintactică (numai cu rol de marcă morfologică a acestei diateze): *El se gândeşte să plece; se teme de ger.*

Când pronumele reflexiv care stă pe lângă un verb poate fi înlocuit printr-un pronume personal sau printr-un substantiv în acelaşi caz, nu mai este doar marcă morfologică, ci are funcţie sintactică

Mama se spală — se/îl — mama îl *spală*;
Ion îşi face griji — îşi/îmi — *Ion îmi face griji.*

Verbul nu este la diateza reflexivă, ci activă.
Categoria morfologică este a verbelor pronominale.

Caracterul tranzitiv şi intranzitiv

- — verbele tranzitive sunt cele care pot primi un complement direct — (**vom citi** o carte);
- — verbele intranzitive sunt cele care nu pot primi un complement direct — (**merg** la bibliotecă).

Verbele auxiliare

Verbele *a avea, a vrea, a fi,* cu ajutorul cărora se formează timpurile şi modurile compuse: perfectul compus şi viitorul indicativului; prezumtivul; condiţional optativ prezent şi perfect; conjunctiv perfect; infinitiv perfect — se numesc auxiliare.

Observaţie: Fiecare din cele trei verbe au şi alte valori morfologice; predicative, copulative.

Scanned with OKEN Scanner

I. A fi — este verb neregulat — nu are aceeaşi rădăcină la toate modurile şi timpurile.

Valorile verbului a fi

1. se foloseşte ca auxiliar pentru viitorul anterior al indicativului; perfectul conjunctivului şi optativului condiţional şi pentru toate modurile diatezei pasive.

Atenţie: (suntem lăudaţi) — verbul are funcţie de predicat verbal, este **„a lăuda"** la diateza pasivă;

Ortografie: se scrie cu doi i la imperativ (**fii liniştit**; la conjunctiv prezent (**să fii fericit**); la gerunziu (**fiind**)

2. când are înţeles de sine stătător (**se află, există, se găseşte, se întâmplă, a trece**, când arată timpul (**este iarnă**), ora (**este 6**), costul (**este 5 lei**), a dăinui (**este din antichitate**), vârsta (**este de 7 ani**) are valoare predicativă şi formează singur predicatul verbal;

3. când are rol de cuvânt de legătură într-o construcţie ce exprimă o însuşire, o transformare, o posesie — este verb copulativ şi formează, împreună cu numele predicativ, un predicat nominal.

II. A avea — erste verb predicativ când are înţeles de sine stătător. Când ajută la formarea perfectului compus, a condiţionalului optativ sau a viitorului, este verb auxiliar.

III. A vrea — ca verb predicativ are formele: eu vreau, tu vrei, el vrea, noi vrem, voi vreţi, ei vor, ca auxiliar capătă formele: voi, vei, va, vom, veţi, vor.

EXERCIŢII

1. Identificaţi verbele din textele de mai jos stabilind care dintre ele sunt tranzitive:

a) *Mi-adusei atunci aminte*
C-auzisem mai-nainte
De o noapte între toate
Urgisită
Când pe coate

Scanned with OKEN Scanner

Guri spurcate
Suflă vânt,
Să dărâme
Din pământ...
Când pe sloi, rupând din pită,
Baba Dochia-nvălită
Cu opt sarici
Stă covrig
Stă de-nghite
Şi sughite
Şi se vaicără
De frig,
Hei, e noaptea-aceea, poate!

(**I. Barbu** — *După melci*)

b) Dezgroapă moşnege, cu mâinile-n tremur,
Comoara ta veche de jale...
Tu porţi ferecate durerile noastre,
În vaietul strunelor tale...
Ne cântă bătrânul... Cărunta pleoapă
O vezi cum povara-şi frământă.

(**O. Goga** — *Lăutarul*)

2. Analizaţi verbele din textele de mai jos arătând timpul fiecăruia şi funcţia în propoziţie:

a) — Bună ziua şi bun găsit, oameni buni, zisei eu, descălecând lângă stâncă şi adresându-mă celor câţiva ciobani tineri care trebăluiau care încotro, dar mai cu seamă unui baci bătrân, care ajutat de un flăcău zdravăn cu plete unsuroase şi mai lungi, turna într-o zăgârnă pântecoasă jinţiţa caldă dintr-un ceaun negru şi larg.

. . . . . .

— Da venit-ai, mă Văsui, întrebă baciul cel bătrân, turnând jinţiţa în zăgârnă pe ciobanul care se întoarse din drum cu mine; găsit-ai meoarele, mă?

(**C. Hogaş** — *În munţii Neamţului*)

b) În aceeaşi clipă mişcarea mulţimii se învolbură. Deasupra lui Trifon se aplecaseră câţiva să-l sprijine. Oamenii se îmbulzeau valvârtej, într-o înnebunire subită.

(**L. Rebreanu** — *Răscoala*)

3. Găsiţi verbele la moduri nepersonale, stabiliţi modul şi funcţia sintactică:

a) Oprindu-se vaporul la Brăila, mă hotărâi a mă coborî pe uscat şi a întrerupe călătoria mea în Orient, pentru a mă rătăci câtăva vreme în câmpiile Valahiei. Speram să intru într-o viaţă nouă şi plină de întâmplări originale. Mă pregăteam a-mi apăra zilele împotriva fiarelor primejdioase şi a cetelor de hoţi, ce gândeam că aş întâlni în calea mea.

(**V. Alecsandri** — *Balta-Albă*)

Scanned with OKEN Scanner

b) Iar dacă-i zări,
Dacă-i întâlni
Măicuţă bătrână
Cu brâul de lână,
Din ochi lăcrimând,
Pe câmpi alergând,
Pe toţi întrebând
Şi la toţi zicând:
Cine-au cunoscut,
Cine mi-au văzut
Mândru ciobănel
Tras printr-un inel?

(*Mioriţa*)

4. Identificaţi verbele la modul participiu şi analizaţi-le precizând valoarea lor sintactică:

Noaptea căzuse peste sat. Vrun câne mai lătra la lună. Colo pe la răsăritul Găinuşii, ţipete răguşite, deznădăjduite răniră deodată liniştea adâncă. Se auziră câteva trosnituri puternice, plânsete înfundate şi-apoi tropot înfundat de copite.

(**M. Sadoveanu** — *Hoţul*)

5. Identificaţi verbele la gerunziu din textele de mai jos şi analizaţi-le împreună cu pronumele ce le însoţesc:

a) De pe la nămiezi până-n scăpătatul soarelui, ne poartă Bistriţa tot pe lângă el; pleacă ea uneori... şi iar se răzgândeşte şi vine mai aproape... rotindu-se în loc, scuturându-şi platoşa strălucitoare, aci suspinând din adânc, aci privindu-l lung, dând freamăt pădurilor şi cu glasu-i de valuri.

(**Al. Vlahuţă** — *România Pitorească*)

b) Îl urmăresc cu gândul de-a lungul veacurilor, îl văd cu pieptul dezvelit în zloată şi-n bătălii, muncind ca să plătească dările ţării, luptând ca să-şi apere pământul, căzând şi ridicându-se iar, murind în şes şi renăscând în munţi, pururea tânăr, pururea mândru, cu toate nevoile ce-au stat să-l răpuie.

(**Al. Vlahuţă** — *România Pitorească*)

6. Scrieţi gerunziul următoarelor verbe: *a scrie, a şti, a evidenţia, a studia, a fi.*

7. Alcătuiţi cinci propoziţii în care verbele la mod nepersonal să aibă valoare sintactică de atribuit verbal.

8. Identificaţi verbele la mod personal din textele de mai jos, analizaţi-le precizând modul, timpul şi funcţia sintactică a fiecăruia:

a) Pe când rostea Toader Strâmbu întrebarea, un băţ de rădăcină cu o măciucă cât un pumn de copil, se înălţă în aer lângă Miron Iuga. Măciuca îl lovi în cap cu atâta sete că se auzi împrejur un pârâit...

— Cum îndrăzneşti, hoţule, să ridici...? începu Miron fără să mai poată sfârşi.

(**L. Rebreanu** — *Răscoala*)

Scanned with OKEN Scanner

b) Pune un hotar, Stăpâne, nenorocirii noastre! Ajungă Sfinţiei tale atâta jertfă! Ajungă atâta risipă, atâta jaf la vulturi, din mana bietei ţări şi din carnea noastră!

(**Gala Galaction** — *La Vulturi*)

9. Analizaţi formele de viitor din textele de mai jos:

a) Să avem iertare, stăpâne!... Cât despre apă bună nu vă îngrijiţi; acuş avem să dăm peste o fântână cu apă dulce şi rece ca gheaţa. Acolo vom poposi, oi clătări plosca bine ş-oi umple-o cu apă proaspătă, ca să avem la drum, căci mai încolo nu prea sunt fântâni, şi din partea apei, i-om duce dorul...

(**I. Creangă** — *Harap Alb*)

b) — Mâni dimineaţă am să bat potcoave la cai.
— Le-i bate, da acuma vâră oamenii înăuntru. Nu-i mai ţine afară. Până ce le-i aduce tarhatul în casă, eu am şi pus de mămăligă.

(**M. Sadoveanu** — *Baltagul*)

c) Trecut-au anii ca nori lungi pe şesuri
Şi niciodată n-or să vie iară,
Căci nu mă-ncântă azi cum mă mişcară
Poveşti şi doine, ghicitori, eresuri.

(**M. Eminescu** — *Trecut-au anii*)

10. Identificaţi formele verbale compuse şi analizaţi-le arătând elementele care le compun:

a) Şi boale ce mizeria ş-averea nefirească
Le nasc în oameni, toate cu-ncetul s-or topi;
Va creşte tot ce-n lume este menit să crească,
Va bea până-n fund cupa, pân' va vrea s-o zdrobească,
Căci va muri când nu va avea la ce trăi.

(**M. Eminescu** — *Împărat şi proletar*)

b) Şi de m-ar fi bătut mama cu toate gardurile şi de m-ar fi izgonit de la casă, ca pe un străin, tot n-aş fi rămas aşa de umilit în faţa ei, ca atunci când m-a luat cu binişorul.

(**I. Creangă** — *Amintiri din copilărie*)

11. Analizaţi verbul a fi în textele de mai jos, arătând funcţia lui sintactică:

a) În ziua aceea nu era un nor deasupra şi uriaşii munţi, care atâtea zile frământaseră şi sloboziseră... ploile, trăsnetele şi şuvoaiele, erau acum blajini, tihniţi şi prididiţi de soare.

(**Gala Galaction** — *La Vulturi*)

b) Poate să fi fost pe la cântători, când urletele vijeliei începură a-şi scoborî glasul şi zbuciumul codrilor a se mai potoli.

(**C. Hogaş** — *În munţii Neamţului*)

c) Asemenea, dragi-mi erau şăzătorile, clăcile, horile şi toate petrecerile din sat, la care luam parte cu cea mai mare însufleţire! De piatră de-ai fi fost, şi nu puteai să nu-ţi salte inima de bucurie când auzeai uneori în puterea nopţii pe Mihai scripcariul din Humuleşti...

(**I. Creangă** — *Amintiri din copilărie*)

Scanned with OKEN Scanner

d) Sunt nevrednic, şi nevrednic fi-voi chiar de m-ai iertа
Dar să-ngăduie mărirea sufletului tău, stăpâne,
Să mă urc şi eu pe rugul vitejiilor române!
De rugina mişeliei să nu-mi fie gergul ros!
Să nu mi se stingă viaţa, cât o fi, făr' de folos!

(**Al. Davila** — *Vlaicu-vodă*)

12. Analizaţi valorile verbului a avea din textele de mai jos, arătând în acelaşi timp şi modul, timpul, numărul şi persoana.

a) Câţi ai avea azi dumneata
Nepoţi să-ţi zică: „Moşu"...
Le-ai spune spuză de poveşti
Cu împăratul Roşu

(**O. Goga** — *Bătrâni*)

b) N-aibi grijă, mă şoimane! eu am şi duc cu mine
O vrajă rea de duşmani şi bună pentru tine

(**V. Alecsandri** — *Dan, căpitan de plai*)

c) Are să urmeze cum ştim noi, nu cum vrea el, că doar nu-i de capul său. Când m-ar bate numai atâta grijă, măi femeie, ce mi-ar fi?...
Tot umblând noi din şcoală-n şcoală, mai mult, ia, aşa „De frunza frăsinelului', mâne, poimâne avem să ne trezim nişte babalâci gubavi şi ofticoşi.

(**I. Creangă** — *Amintiri din copilărie*)

13. Construiţi propoziţii în care verbele a fi, a avea să aibă toate valorile învăţate.

14. Explicaţi valoarea semantică şi stilistică a verbelor la indicativ prezent:

a) Şi nu ştiu cum îi cade un urs mare din sân...; nu de cei pe care-i joacă ursarii, ci de mămăligă, umplut cu brânză.

(**I. Creangă** — *Amintiri din copilărie*)

b) Hangiul tremură şi morfoleşte o bucăţică de pâine. Fiori reci trec prin şira spinării. Nu-şi mai simte picioarele din tălpi şi până la genunchi.

(**B. St. Delavrancea** — *Hagi-Tudose*)

15. Analizaţi verbele din textele de mai jos arătând conjugarea, modul, timpul, numărul, persoana, diateza, valoarea tranzitivă sau intranzitivă şi funcţia sintactică:

a) Într-una din adunările noastre la Ştefan Golescu, Heliade ne-a citit o invocaţiune adresată lui Dumnezeu, poporului român şi puterilor străine, operă mai mult literară decât politică, plină de poezie şi de misticism, dar care anevoie ar fi fost înţeleasă chiar de clasele cele culte. Acea scriere o propunea ca proclamaţie şi manifest al şefilor revoluţiunii. Atunci

Scanned with OKEN Scanner

i s-a spus că proclamaţia către popor era deja redactată, discutată şi adoptată de noi toţi înainte de venirea sa între noi.

(**I. Ghica** — *Nicu Bălcescu*)

b) Atunci, ieşind şi Greuceanu de sub pod, îi zise:

— Deh! zmeule viteaz, vino să ne batem; în săbii să ne tăiem, în suliţi să ne lovim, ori în luptă să ne luptăm?

Sosi zmeul şi se luară la bătaie; în săbii se bătură şi se rupseră săbiile; în suliţi se loviră ce se loviră şi se rupseră suliţele, apoi se luară la luptă. Se zguduiau unul pe celălalt de se cutremura pământul... Şi se luptară şi se luptară până ce ajunse vremea la nămiezi...

(**P. Ispirescu** — *Greuceanu*)

c) E făcut să mă domine neîntregul,
zeiţa fără braţe, zeul fără glezne.
Copacii fără trunchiuri, iarba fără verde,
slalom de alb prin verticale bezne.
Se caţără paianjeni pe tăcerea colţuroasă
Şi înapoia propriei ei zbateri smulse
se trage inima-ntr-un trup mai vechi, mai singur,
Cu timpul dus, contururi scurse.
E făcut să mă domine neîntregul,
medalie bătută doar pe-o parte,
zilele care încep după-amiaza şi sfârşesc după-amiaza,
fără să continue mai departe.

(**Nichita Stănescu** — *Autoportret pe o frunză de toamnă*)

16. Analizaţi locuţiunile verbale din textele de mai jos:

a) — Kir Ianulea şi-a ieşit din pepeni; s-a repezit cu pumnii încleştaţi s-o pălmuiască; dar musafirii s-au pus la mijloc şi l-au oprit în piept.

(**I.L. Caragiale** — *Kir Ianulea*)

b) Ia tacă-ţi gura, măi Gerilă! ziseră ceilalţi. Acuş se face ziuă şi tu nu mai stincheşti cu braşoave de-ale tale. Al dracului lighioane mai eşti! destul acum, că ne-ai făcut capul călindar. Cine-a mai dori să facă tovărăşie cu tine aibă-şi parte şi poarte-ţi portul, că pe noi ştiu că ne-ai ameţit. Are cineva cap să se liniştească de răul tău?

(**I. Creangă** — *Povestea lui Harap Alb*)

17. Analizaţi verbele din textele de mai jos arătând modurile personale, sau nepersonale, unipersonale sau impersonale:

a) Astfel, la un ceas după miezul nopţii, au ajuns. S-au tras zăvoarele, s-au deschis porţi, căruţe şi călăreţi au intrat; porţile s-au închis şi au sunat zăvoarele iar... făcliile şi candelele s-au tras de la ferestrele dinspre ogradă. Uncheşul Petrea Gânj se mira de asemenea casă fermecată... Când, deodată, s-a deschis o uşă chiar lângă tâmpla lui şi stăpânul a ieşit ca o umbră.

(**M. Sadoveanu** — *Nicoară Potcoavă*)

b) Zăpada era bătută şi ei lunecau straşnic. Uneori se ţineau strâns unul de altul. Alteori răsucirea era aşa de repezită, că şirul se rupea, şi mai ales din coadă erau zvârliţi departe de-a berbeleacul în zăpadă.

(**Camil Petrescu** — *Un om între oameni*)

Scanned with OKEN Scanner

c) *Tot ce-ar zice, i se cade, tot ce face-i şade bine*
Şi o prinde orice lucru, căci aşa se şi cuvine.

(**M. Eminescu** — *Scrisoarea V*)

d) *E uşor a scrie versuri*
Când nimic nu ai a spune,
Înşirând cuvinte goale
Ce din coadă au să sune.

(**M. Eminescu** — *Criticilor mei*)

18. Analizaţi verbele din textele de mai jos precizând ce fel de acţiune exprimă şi valoarea stilistică:

a) *Şi mai ales te înfioară*
De acel galben icusar,
Ceasornic fără minutar,
Ce singur scrie când să moară
Şi ou, şi lume. Te-nfioară
De ceasul galben, necesar

(**I. Barbu** — *Oul dogmatic*)

b) *Să cer un semn, iubito, spre a nu te mai uita?*
Te-aş cere doar pe tine, dar nu mai eşti a ta;
Nu floarea veştejită din părul tău bălai,
Căci singura mea rugă-i: uitării să mă dai.
. . . . . .
Şi când se va întoarce în pământul
Au cine o să ştie de unde-s, cine sunt?

(**M. Eminescu** — *Despărţire*)

c) *De-abia plecaseşi. Te-am rugat să pleci.*
Te urmăream de-a lungul molatecii poteci.
Pân-ai pierit, la capăt, prin trifoi.
Nu te-ai uitat o dată înapoi!

Ţi-aş fi făcut un semn după plecare,
Dar ce-i un semn de umbră-n depărtare?

Voiam să pleci, voiam şi să rămâi.
Ai ascultat de gândul cel dintâi.
Nu te oprise gândul fără glas.
De ce-ai plecat? De ce-ai mai fi rămas?

(**T. Arghezi** — *De-abia plecaseşi*)

19. Analizaţi verbele din textele de mai jos urmărind tabelul:

verbul	felul verbului	diateză	conjugare	mod	timp	pers.	nr.	pred. nepr.	loc. verb.	funct. sint.

a) *Dl. Stavrache face tot ce poate ca să-ndatoreze pe bavii tineri. După ce au bătut binişor, se aşterneau unul lângă altul, ticsiţi în cele două odăi mai mari ale hanului. Foarte*

Scanned with OKEN Scanner

obosiţi, tinerii fără grije, dorm buştean. Hangiul, posomorât, sta câteva minute la gânduri adânc.

(**I.L. Caragiale** — *În vreme de război*)

b) *Am venit să te rog să dai lui Ovidiu Georgescu, pe care l-ai examinat ieri la morală şi i-ai dat nota 3 — să-i dai —!*

— *Să nu zici că nu poţi! Ştiu că poţi! trebuie să poţi!*

— *Atunci trebuie să le dau la toţi!*

— *Să le dai la toţi.*

(**I.L. Caragiale** — *Bacalaureat*)

c) *Ţara avusese mult de suferit însă de pe urma războiului, multe sate şi oraşe fuseseră arse; Bucureştii erau o ruină, recoltele fuseseră distruse, oamenii fugiseră care încotro. Mihai luă măsuri de refacere; între altele, făcu un nou recensământ fiscal şi hotărî ca rumânii sau vecinii, adică ţăranii neliberi să rămână pe moşiile pe care se aşezară după retragerea turcilor, să nu mai poată fi, cu alte cuvinte, reclamaţi de foştii lor stăpâni.*

(**C.C. Giurăscu — Dinu Giurăscu** — *Istoria românilor din cele mai vechi timpuri până azi*)

d) *Se află o râpă în margine de codru pe unde coboară. Stau buluc în gura râpei şi ascultă... Iar se opresc şi stau o vreme. Apoi mistreţul cel mare se mişcă înainte singur, domol, cu opriri şi cu mare fereală.*

(**M. Sadoveanu** — *Nicoară Potcoavă*)

Analizaţi verbele şi locuţiunile verbale din textul următor conform schemei, arătând funcţia lor sintactică:

Verbul	Felul (tranz. intranz.)	Conjugare	Diateza	Mod	Timp	Pers.	Număr	Funcţia sintac.

1) *Boierii cei mai tineri, crescuţi de mici în străinătate numai cu franţuzeasca şi nemţeasca erau cârtitori asupra trecutului, şi cei mai guralii totodată. Vorba, portul şi apucăturile bătrâneşti nu le mai venea la socoteală. Şi din această pricină, unii, în aprinderea lor, numeau pe cei bătrâni: rugini învechite, işlicari, strigoi şi câte le mai venea în minte drept cum le era şi creşterea; dă! învăţaţi nu-s?... Ba, că nu vorbesc drept româneşte, cum vorbeau părinţii lor, ci au corchezit graiul strămoşesc, de nu-i mai înţelege nimeni; ba că umblaţi cu şurubele, să ne trageţi butucul...*

(**I. Creangă** — *Moş Ioan Roată şi Vodă Cuza*)

2. *După vremuri mulţi veniră, începând cu acel oaspe,*
Ce din vechi se pomeneşte, cu Dariu a lui Istaspe;
Mulţi durară, după vremuri, peste Dunăre vrun pod,
De-au trecut cu spaima lumii şi mulţime de norod;
Împăraţi pe care lumea nu putea să-i mai încapă
Au venit şi-n ţara noastră de-au cerut pământ şi apă —
Şi nu voi ca să mă laud, nici că voi să te-nspăimânt,
Cum veniră, se făcură toţi o apă şi-un pământ.

(**M. Eminescu** — *Scrisoarea III*)

Scanned with OKEN Scanner

ADVERBUL

a) **determină şi exprimă**

— *verb* (locuţiune verbală) — caracteristica unei acţiuni

— *adjectiv* (locuţiune adjectivală) — caracteristica unei însuşiri

— *un alt adverb* (locuţiune adverbială) — împrejurare în care se petrece o acţiune

— *o interjecţie cu valoare verbală*

— *substantive* care denumesc acţiuni, stări sau însuşiri

b) **felul adverbelor după formă**

— *simple:* **abia, aşa, bine, destul, mâine, aici**

— *compuse:* **azi-noapte, mâine-seară, astă-vară,**

c) **felul adverbelor după înţeles**

— *de loc:* **aici, àcolo, departe, aproape, dincolo**

— *de timp:* **azi, acum, ieri, mâine, devreme,**

— *de mod:* **aşa, abia, bine, destul, făţiş, voiniceşte**

d) **adverbe primare**

(moştenite din limba latină sau împrumutate din alte limbi): **abia, apoi, azi, bine, chiar, musai etc.**

adverbe provenite din alte părţi de vorbire

— *adjectivele şi verbele la participiu* pot fi folosite cu valoare adverbială: (**scris corect, scrie corect**)

— *substantivele* care denumesc anotimpurile, zilele, momentele zilei, dacă sunt articulate pot deveni adverbe; se folosesc ca adverbe şi substantivele: **zile, săptămâni, luni, ani, secole:** Primăvara este un anotimp al reânvierii naturii (substantiv): *Primăvara înfloresc salcâmii* (adverb); *Joia este zi de târg* (substantiv) — *Joi plecăm la munte* (adverb): *Seara a fost plină de farmec* (substantiv) — *Seara ne plimbăm pe faleză* (adverb)

— *adverbe pronomiale* sunt cele folosite în locul cuvintelor care exprimă o circumstanţă:

— *relative* (introduc elemente subordonate): *când, cum, unde* etc.:

— *interogative* (cu care se pun întrebări): *când?, cum?, unde?*

— Adverbelor relative care introduc propoziţii subordonate le corespund, uneori, în regentă alte adverbe cu care sunt într-o anumită relaţie; acestea sunt adverbe corelative

Atenţie! Cuvântul *ce* are valoare de adverb când determină un verb, un adjectiv sau un adverb. Adverbul *ce* are sensul lui **cât** (a nu se confunda cu pronumele sau adjectivul pronominal relativ) — *a cântat ce a cântat şi s-a oprit* (adv.)

Scanned with OKEN Scanner

e) **locuţiuni adverbiale**

— grupuri de două sau mai multe cuvinte care îndeplinesc rolul de adverb: *de obicei, în grabă, din nou, de-a pururea, zi cu zi* etc.

— În compunerea locuţiunilor adverbiale pot fi substantive, adjective (participii), numerale, adverbe precedate de prepoziţii: *din contră, într-adevăr, în lături, pe urmă, în van* etc.

— Ca şi adverbele locuţiunile advebiale pot fi:

— *de loc:* **în spate, peste tot, din loc în loc** etc.

— *de timp:* **pe înserate, din când în când** etc.

— *de mod:* **din ce în ce, pe îndelete** etc.

f) **gradele de comparaţie**

— pozitiv

— comparativ
- de egalitate
- de superioritate
- de inferioritate

— superlativ
- relativ
- absolut

(se exprimă prin aceleaşi construcţii ca şi cele ale adjectivului)

— *adverb de mod*: **tare, mai tare, mai puţin tare, tot aşa de tare, foarte tare, cel mai tare.**

— *adverb de loc:* **departe, mai departe, mai puţin departe etc.**

— *adverb de timp:* **devreme, mai devreme etc.**

Reţineţi! Superlativul adverbelor poate fi redat şi prin mijloace expresive (aceleaşi ca la superlativul adjectivelor: **cu foc, straşnic** etc.)

g) **schimbarea valorii gramaticale**

— *Adverbele de mod: se scurge repede* (adv.)

— *Adjectiv: apă repede* (adjectiv)

— *Adverbele: bine, rău, greu,* se substantivează când sunt articulate enclitic sau însoţite de articolul nehotărât, de o prepoziţie, de un adjectiv sau altă parte de vorbire cu valoare adjectivală

I-a făcut un rău mare; Binele învinge.

h) **funcţia sintactică a adverbului**

— *complement circumstanţial de loc, de timp;* Te cânt şi-acum din depărtare.

(**T. Arghezi** — *Din drum*)

Scanned with OKEN Scanner

Dormeau **adânc** *sicriele de plumb* — **G. Bacovia** (*Plumb*) — *complement circumstanţial de mod:*
Dar **astăzi** *de-abia mă mai ţin* — (**G. Bacovia** — *Trudit*) *complement circumstanţial de* **timp:**
— *atribut adverbial* (*ziua de azi este însorită*);
— *nume predicativ* (*e* **singur,** *e* **bine**)
— *Adverbele predicative:* **fireşte, desigur, negreşit, pesemne, poate** etc., cu **siguranţă** au valoare sintactică de *predicat*. Adverbele de loc, de timp, de mod sunt folosite ca *adverbe relative* (**unde, când, cum**) îşi păstrează funcţia de complement circumstanţial, în subordonatele pe care le introduc.
— Nu au funcţie sintactică adverbele: **Chiar, doar, mai, nici, nu, numai, măcar** etc. Ele intră în componenţa părţilor de propoziţie pe care le însoţesc.

Observaţii ortografice:
— Adverbul *numai* un singur cuvânt — *numai ei pleacă*
— Adverbele *nu mai* două cuvinte — *nu mai vine*
— Adverbele *odată (cândva, odinioară), altădată, câteodată (uneori) deodată, îndată, totodată (în acelaşi timp), niciodată (nicicând)* se scriu într-un singur cuvânt.
— Adverbele de loc *încotro, dincolo, oriîncotro* se scriu într-un singur cuvânt.

EXERCIŢII

1. Identificaţi adverbele şi locuţiunile adverbiale din textele de mai jos:

a) Buciumă toamna
Agonic — din fund —
Trec păsările
Şi tainic s-ascund
Ţârâie ploaia...
Nu-i nimeni pe drum;
Pe-afară de stai
Te-năbuşi de fum
Departe, pe câmp,
Cad corbii, domol;
Şi răgete lungi
Pornesc din ocol
Tălăngile trist
Tot sună dogit
Şi tare-i târziu
Şi n-am mai murit.

(**G. Bacovia** — *Pastel*)

Scanned with OKEN Scanner

b) Drept înainte, în zarea plumburie; satul se zugrăvea ca un muşuroi uriaş crescut cu bălării. Pe de lături, de jur împrejur, mirişlea arămie se întindea nesfârşită, tăcută şi netedă, numai ici-colo poposeau cârduri de ciori, punctând cu pistrui negri obrazul pământului. Cerul, căptuşit cu nori tomnatici, apăsa greu şi parcă-şi afunda marginile în orizont. Rari copaci, aliniaţi perpendicular însemnau şoseaua judeţeană ce lega Costeştii cu Roşiorii.

(**L. Rebreanu** — *Răscoala*)

c) Hanului celui mare de deasupra Siretului îi zicea odinioară Hanu Ancuţei, acuma cade în râsipă pe muncelul lui, la margine de drum părăsit; înainte vreme însă în fiecare sară era împresurat de focuri de popas. Iar noaptea, după ce căruşii se liniştea u, după ce tăciunii mureau în spuză şi câinii se jăceau covrig sub chilne, cele trei ferestre zăbrelite luceau încă până târziu în straja a treia a nopţii... Petrişor, ca totdeauna poposise pe la crucile drumurilor şi-i sticleau ochii. Se uita din vreme în vreme pe furiş la hangiu, când vedea că-şi scoate în prag capul mare plin de păr aspru.

(**M. Sadoveanu** — *Povestea cu Petrişor*)

2. Recunoaşteţi adverbele şi locuţiunile adverbiale, precizaţi felul lor, gradele de comparaţie, funcţiile sintactice:

a) Ipate, auzind aşa se dă după Chirică şi se întoarnă ei sara acasă, tot cum s-au dus. Însă cum ajunge acasă parcă nu era acela: muncea el, nu muncea, da ştiu că se frământa cu gândurile şi de-abia aştepta să vie duminica viitoare.

(**I. Creangă** — *Povestea lui Stan Păţitu*)

b) Pe urmă ne vedeam din ce în ce mai des.
Eu stăteam la o margine a orei.
Tu — la cealaltă,
Ca două toarte de amforă.
Numai cuvintele zburau între noi,
înainte şi înapoi.
Vârtejul lor putea fi aproape, zărit,
şi, deodată
îmi lăsam un genunchi,
iar cotul mi-l înfigeam în pământ,
numai ca să privesc iarba-nclinată
. . . . . .
Cuvintele se roteau, se roteau între noi înainte şi înapoi,
şi cu cât te iubeam mai mult, cu atât
repetam într-un vârtej aproape văzut,
structura materiei de la început.

(**Nichita Stănescu** — *Cântec*)

c) Când şi când, un stejar, răzbătând pâcla, ni se arată ca o nălucă din altă lume, cu braţele întinse, cu trupul învăluit de un giulgiu alb; şi, din vreme în vreme, câte un vultur spăriet bătea din aripi şi se izbea în sus, umplând codrul de ţipete furioase.

(**V. Alecsandri** — *O plimbare la munţi*)

3. Analizaţi adverbele din textele date arătând forma lor (de mod, de timp...), şi funcţia lor sintactică:

Scanned with OKEN Scanner

a) Dintr-odată a sunat în înălţime glasul gâştelor sălbatice care se învăluiau în grabă din zarea amiezii către strana miezului nopţii căutând încă un popas de linişte în bălţi de curând părăsite... Auzea însă chemările din înălţimea de sus a văzduhului; îi mângâia obrazul vântul lin cu zvon de strune, îi fulgera tainic în coada ochiului semnul înflăcărat al cometei. Prin deschizătura de sus a cortului, Nicoară zăreşte o stea care luceşte pripit lăcrămând.

(**M. Sadoveanu** — *Nicoară Potcoavă*)

b) La început toate rolele femeieşti se jucau de bărbaţi şi mai cu seamă de tânărul C. Aristia, a cărui fizic şi dexteritate se conformau mai mult cu caracterul femeiesc; dar mai în urmă s-a găsit o femeie, anume Marghioala, care a primit cu mare plăcere să joace aceste role în toate piesele repertoriului.

(**N. Filimon** — *Ciocoii vechi şi noi*)

4. Recunoaşteţi şi explicaţi cazurile de schimbare a valorii gramaticale;

a) Pentru nota „rău" nu dădeai nimic; pentru „binişor": pâine, brânză, măsline; pentru „bine" făceai bagaciul, simitul şi plăcinta pe din două; pentru „prea bine", pe lângă celelalte, mai dăruiai arşice şi condeie de fier noi; pentru „foarte bine", ceva gologani, mai ales din banii noi, care tocmai p-atunci ieşiseră.

(**B.Şt. Delavrancea** — *Domnul Vucea*)

b) Acolo se aude iarna, suflarea crivăţului viforos, într-un pustiu fără sfârşit, pe o nemărginire de zăpadă, sub care zac, triste şi rare, sate zvârlite în întindere, iar vara priveşte ori pământuri goale, ori lanuri mari, în care soarele varsă aur topit, în care oamenii lucrează din greu, încovoiaţi ca sub poveri dureroase.

(**M. Sadoveanu** — *Cântecul amintirii*)

c) Trăise ros de groază că i se va stinge neamul care râvnea în taină să cucerească tronul.

(**L. Rebreanu** — *Adam şi Eva*)

d) Răstimp de tăcere. Şi pe urmă alt glas, o plângere adâncă, o rugare chinuită, de departe... Din casa cea mare se auzi înecat în lacrimi plânsul tremurat al nevestei pădurarului. Gavril aprinse lumânarea de ceară; bolnavul o cuprinse strâns cu mâna dreaptă, apoi şopti foarte încet.

(**M. Sadoveanu** — *Cântecul amintirii (Hoţul)*)

5. Analizaţi adverbele din textele de mai jos arătând forma lor, felul, gradul de comparaţie, funcţia sintactică şi valoarea stilistică:

a) Scoase iar batista să-şi răcorească tâmplele... Rogojinaru se înseninâ ca şi când i-ar fi venit mântuirea:

— Cum, şefule, sosirăm? Ei bravo! Bine-am mers, n-am ce zice...

— Adineauri am lăsat Chitila — observă conductorul, schiţând un zâmbet drept răspuns... În vremurile astea grele se mai cârpeşte omul cu câte o economie că n-o să se facă gaură în cer fiindcă un creştin merge gratis cu trenul; numai conductorul surâse iarăşi retrăgându-se cu degetele la cozoroc, milităreşte.

(**L. Rebreanu** — *Răscoala*)

Scanned with OKEN Scanner

b) *Asemenea, dragi-mi erau şezătorile, clăcile, horile şi toate petrecerile din sat, la care luam parte cu cea mai mare însufleţire.*

(**I. Creangă** — *Amintiri din copilărie*)

c) *El privea înainte, se grăbea. Irina privea înapoi. A zis într-o vreme:*
— *Axântel dragă, ne-am simţit: văd zăvoiul frământându-se... El a pornit mai repede, dar apa mai tare vuia. A grăit Irina:*
— *Au să se ajungă, dragă Axântel.*

(**M. Sadoveanu** — *Cântecul amintirii*)

d) *Ca şi zarea, gândul meu se înnegri...*
Şi de lume tot mai singur, mai barbar, —
Trist cu-o pană mătur vatra, solitar...
Iar în zarea grea de plumb
Ninge gri.

(**G. Bacovia** — *Gri*)

6. Construiţi propoziţii cu expresiile: *pe faţă, cu indiferenţă, pentru totdeauna, cu luare aminte, cu înfrigurare, de-a pururea, de-a valma,* care să aibă valoare de locuţiuni adverbiale.

7. Analizaţi adverbele din poezia **Singur** de George Bacovia, arătând care dintre ele şi-au schimbat valoarea gramaticală.

8. Faceţi analiza completă a adverbelor şi locuţiunilor adverbiale din textele de mai jos, arătând şi valoarea lor stilistică.

a) *Din câmp, de-acasă, de la plug*
Plecat-am astă vară
Ca să scăpăm de turci, de jug,
Sărmana scumpa ţară.
Aşa ne spuse-n graiul său
Sergentul Mătrăgună,
Şi noi ne-am dus cu Dumnezeu,
Ne-am dus cu voie bună

(**V. Alecsandri** — *Peneş Curcanul*)

b) *Bătrânul Dan trăieşte ca şoimul singuratic*
În peşteră de stâncă, pe-un munte păduratic,
Privind cu veselie cum soarele răsare,
Dând viaţă luminoasă cu-o caldă sărutare,
Privind cu jale lungă cum soarele apune...
Aşa şi el apus-au din zile mari şi bune!
Vechi pustnic, rămas singur din timpul său afară.
Ca pe un gol de munte o stâncă solitară,
Dincolo de morminte el trist acum priveşte
O tainică fantasmă ce-n zare s-adânceşte,
Fantasma drăgălaşă a verdei tinereţi
Ce fuge de răsuflul geroasei bătrâneţi,
Şi zice: Timpul rece apasă-umărul meu
Şi cât m-afund în zile, tot simt că e mai greu!

(**V. Alecsandri** — *Dan, căpitan de plai*)

Scanned with OKEN Scanner

9. Faceţi o compunere de o pagină pe o temă la alegere în care să folosiţi adverbe şi adjective care să aibă valori expresive. Explicaţi rolul lor.

PREPOZIŢIA

face legătura între un atribut sau un complement şi partea de vorbire pe care o determină.

Locuţiuni prepoziţionale.

— sunt formate din una sau două prepoziţii şi o altă parte de vorbire (*în faţa, în spatele, din pricina, în urma,* etc.)
Atenţie! multe dintre locuţiunile prepoziţionale există şi ca locuţiuni adverbiale (*de-a lungul, de-a latul, în afară,* etc.). (A semănat flori în *faţa* casei; a semănat în *faţă* răsaduri de pansele.)
— Să nu se confunde prepoziţiile, locuţiunile prepoziţionale: (*dinăuntrul, înaintea, înapoia, în urma, în faţa* etc.) cu adverbele sau locuţiunile adverbiale: (*dinăuntru, înainte, înapoi, în urmă, în faţă*).
— Prepoziţiile şi locuţiunile prepoziţionale au aspect „articulat", iar adverbele au de cele mai multe ori aspect „nearticulat".

Clasificarea prepoziţiilor din punct de vedere formal

— **simple:** *a, către, contra, cu, de, fără, în, între, la, pe, sub* etc.
— **compuse:** *înspre, de la, de către, de pe, fără de, pe la* etc.
Atenţie! pot fi folosite ca prepoziţii şi alte părţi de vorbire, dintre care unele au în acest caz o formă specifică:
— a) **adverbe cu formă articulată:** *înaintea, dinaintea, dedesubtul, îndărătul, împotriva;*
— b) **substantive:** *graţie,*
— c) **verbe:** *datorită;*
— d) au tendinţa de a deveni prepoziţii adverbele: *contrar, conform* (urmate de un dativ).

Cazul numelui precedat de prepoziţie sau locuţiuni prepoziţionale

— a) Majoritatea prepoziţiilor *simple şi compuse* se construiesc cu *acuzativul: (cu, de, din, dinspre, pentru, prin etc.)*
— b) În acelaşi fel se construiesc şi *locuţiunile prepoziţionale al căror ultim element este o prepoziţie;*
— c) Se construiesc cu cazul *genitiv* prepoziţiile: *asupra, în* (contra), *prepoziţiile provenite din adverbe cu formă articulată: înaintea, dinaintea, dedesubtul, îndărătul, împotriva, împrejurul.*

Scanned with OKEN Scanner

— Se construiesc cu *genitivul şi locuţiunile prepoziţionale care au în alcătuirea lor un substantiv sau un adverb articulat.*
— Se construiesc cu cazul *dativ* prepoziţiile provenite din substantive şi participii: *graţie* (ţie), *mulţumită* (lui), *datorită* (cuiva).
Tot cu *dativul* se mai construiesc şi câteva adverbe care au tendinţa de a deveni prepoziţii: *potrivit* (dorinţei), *conform* (cerinţei).
Observaţie: prepoziţiile pot exprima diferite valori ca: aproximaţia, cantitatea mare, valori apropiate de adverbe şi adjective
— Au plecat **la** ostaşi; Au primit **la** daruri (**multe**).

EXERCIŢII

1. Identificaţi prepoziţiile din textul de mai jos şi arătaţi felul lor:

a) Codrii se înfiorează de atâta frumuseţe,
Apele-ncreţesc în tremur străveziile lor feţe,
Pulbere de diamante cade fină ca o bură,
Scânteind plutea prin aer şi pe toate din natură
Şi prin mândra fermecare sun-o muzică de şoapte,
Iar pe ceruri se înalţă curcubeele de noapte...
Ea, şezând cu el alături, mâna fină i-o întinde,
Părul ei cel negru-n valuri de mătase se desprinde.

(**M. Eminescu** — *Scrisoarea III*)

b) Au mers aşa până ce alaiul a fost zărit din vale de către oamenii tocmiţi care privegheau în turnul bisericii. Clopotele au început a bate. Asupra zvonurilor de clopot au venit amestecându-se cântările buciumelor. Toţi satul întâi s-a suit pe prispe cu mâna streaşină la ochi; apoi, rânduri, rânduri, s-a îndreptat spre ţintirim .

(**M. Sadoveanu** — *Baltagul*)

c) Din straşina munţilor, ce nalţă marginea ţării de la Severin până la Dorohoi, râuri frumoase, dătătoare de viaţă şi nenumărate pâraie se despletesc, în cărări de argint, peste-ntinsele şesuri ale Valahiei şi printre dealurile blânde ale Moldovei... De mii de ani visează râuri limpezi şi lacuri sclipitoare: în zilele senine de vară, visu-i se răsfrânge-n undele aerului şi-ngână peste lanurile şi bălăriile uscate ale pustiului acele ape vrăjite, amăgitoare, ale mirajelor, aşa de frumos numite de popor, apa morţilor.

(**Al. Vlahuţă** — *România Pitorească*)

2. Stabiliţi funcţia sintactică a substantivelor precedate de prepoziţii din textele de mai jos:

a) Mai am un singur dor:
În liniştea serii
Să mă lăsaţi să mor
La marginea mării;

Scanned with OKEN Scanner

Să-mi fie somnul lin
Şi codrul aproape,
Pe-ntinsele ape
Să am un cer senin.
Nu-mi trebuie flamuri,
Nu voi sicriu bogat,
Ci-mi împletiţi un pat
Din tinere ramuri.

Şi nime-n urma mea
Nu-mi plângă la creştet,
Doar toamna glas să dea
Frunzişului veşted.

(**M. Eminescu** — *Mai am un singur dor*)

b) Soarele păşise de mult, acum, peste creştetul stâncii mele de adăpost, şi înălţimile din apus îşi prelungeau răpede chipurile lor de umbră asupra văilor dimpotrivă. Noaptea se vestea grăbită din adâncuri şi luna nu păşise, încă, dincoace de hotarele răsăritului său. În schimb însă, de sub marginile depărtate ale văzduhului de pretutindeni, nenumărate grămezi vinete de nouri posomorâţi, cu frunţi îndrăzneţe şi ameninţătoare, se iviră fără de veste şi împânziră într-o clipă de jur împrejur, linia de împreunare a cerurilor cu pământul.

(**C. Hogaş** — *În munţii Neamţului*)

3. Analizaţi cuvintele subliniate din textele de mai jos şi arătaţi dacă sunt adverbe sau prepoziţii:

a) Vulturul a întors aripile ca o flamură, de-asupra brazilor bătrâni.
S-a înălţat mai întâi drept în sus ca o săgeată... a plecat capul şi a privit în jos... oamenii nu se zăreau; deasupra, dedesubtul lui, primprejur nu era nici o vietate.... se apropie, se lăsă tot mai jos, deasupra muntelui, deasupra pădurii de brazi.

(**Em. Gârleanu** — *Vulturul*)

4. Construiţi câte o propoziţie în care să folosiţi prepoziţii compuse: de pe — de la, înspre, de pe lângă, care să însoţească atribute.

5. Construiţi câte două propoziţii în care să se afle complemente introduse prin prepoziţii.

6. Înlocuiţi locurile libere prin prepoziţiile corespunzătoare:

De din vale... Rovine
Grăim Doamnă,... Tine,
Nu... gură, ci ...carte,
Că ne eşti aşa departe.
Te-am ruga, măi, ruga
Să-mi trimiţi ...cineva
Ce-i mai mândru... valea Ta:
Codrul ..... poienele,
Ochii ... sprâncenele;
Că şi eu trimite-voi

Scanned with OKEN Scanner

Ce-i mai mândru .....noi:
Oastea mea... flamurile
Codrul şi ..... ramurile
Coiful nalt cu penele,
Ochii .... sprâncenele.

(M. Eminescu — *Scrisoarea III)*

7. Transformaţi prepoziţiile şi locuţiunile prepoziţionale din următorul text în adverbe şi locuţiuni adverbiale (precum şi adverbele şi locuţiunile adverbiale în prepoziţiile şi locuţiunile prepoziţionale corespunzătoare):

a) De-a lungul râuleţului se întind două şiruri de sălcii şi de răchite care se îndeasă mereu, până ce se pierd în crângul din fundul văii; pe culmea dealului de la stânga, despre Ineu, se iveşte pe ici pe colo marginea unei păduri de stejari, iar pe dealul de la dreapta stau răzleţe rămăşiţele încă nestârpite ale unei alte păduri, cioate, rădăcini ieşite din pământ şi, tocmai sus, la culme, un trunchi înalt, pe jumătate ars, cu crengile uscate, loc de popas pentru corbii ce se lasă croncănind de la deal înspre câmpie; fundul văii, în sfârşit se întunecă şi din dosul crângului depărtat iese turnul ţuguiat al bisericii din Fundureni, învelit cu tinichea, dar pierdut oarecum în umbra dealurilor acoperite cu păduri posomorâte ce se ridică şi se grămădesc unul peste altul, până la muntele Bihorului, de pe ale cărei culmi troienite se răsfrâng razele soarelui de dimineaţă.

(I. Slavici — *Moara cu noroc)*

b) Atunci eu mă dau iute pe o creangă mai spre poale, şi odată fac: zup! în nişte cânepă care se întindea de la cireş înainte, şi era crudă şi până la brâu de înaltă; şi nebuna de mătuşa Marioara, după mine; şi eu fuga iepureşte prin cânepă şi ea pe urma mea, până la gardul din fundul grădinii, pe care neavând vreme să-l sar, o cotigeam înapoi, iar prin cânepă, fugând tot iepureşte; şi ea după mine până-n dreptul ocolului, pe unde-mi era iar greu de sărit; pe de lături, iar gard, şi hârşita de mătuşa nu mă slăbea din fugă nici în ruptul capului! Cât pe ce să puie mâna pe mine; şi eu fuga, şi ea fuga, şi eu fuga, şi ea fuga; până ce dăm cânepa toată palancă la pământ.

(I. Creangă — *Amintiri din copilărie)*

8. Arătaţi cazurile substantivelor precedate de prepoziţii din textul de mai jos:

a) — Da că doar nu-s harabagiu de ieri de-alaltăieri, jupâne Strul. Am mai umblat eu cu cucoane, cu maice, boieroaice şi cu alte feţe cinstite şi, slavă domnului! nu s-au plâns de mine... Ia, numai cu maica Evlampia desăgăriţa din Varatic am avut oleacă de clenciu: că oriunde mergea, avea obiceiu să-şi lege vaca dinapoia căruţei pentru schivirnisală, ca să aibă lăptişor la drum; şi cu asta-mi aducea mare supărare: pentru că vaca, ca vaca, îmi irosea ogrinjii din căruţă ba câteodată rupea leuca, ba la deal se smucea, de era într-un rând căi pe ce să-mi gâtuiască iepuşoarele.

(I. Creangă — *Moş Nichifor Coţcariul)*

b) Ai fi zis că imense şi negre urdii de fantome uriaşe urcau, în rânduri strânse, pe înaltele trepte de haos, spre asaltul cel mai de deasupra al tăriilor cereşti... Un tunet răzleţ, răsărit din miazănoapte, răscoli clocotitor nemărginirile rotunde, şi un ropot fără întrerupere şi nedesluşit vestea, de pretutindeni, apropierea prăpăstioasă a artileriei cereşti... Puterile

Scanned with OKEN Scanner

adâncului se treziseră de pretutindeni şi sub ocrotirea oarbă a nopţii, îşi dezlănţuiră asupra pământului îngrozit furia lor prăpăditoare... Şi sub zvârcolirea fără de margini a frământării şi sub urgia întregului zbucium al făpturii, zagazurile cerului se rupseră, jgheaburile adâncului se desfundară, şi, din înaltul întunericimilor, se prăpăstuiră asupra pământului, cu şuer de aer sfârşit.

(**C. Hogaş** — *În munţii Neamţului*)

9. Construiţi un text în care cazurile genitiv şi dativ ale substantivelor, adjectivelor sau pronumelor să fie cerute de anumite prepoziţii sau locuţiuni prepoziţionale.

CONJUNCŢIA

Conjuncţia face legătura

— între părţile coordonate de propoziţie ori propoziţii coordonate sau introduce propoziţii subordonate.

Locuţiuni conjuncţionale

— grupuri de două sau mai multe cuvinte, cu înţeles unitar între care se află totdeauna o conjuncţie sau altă parte de vorbire cu rol de conjuncţie (adverb relativ sau pronume relativ), care îndeplinesc rolul de conjuncţie: (cu toate că, în caz că, până ce etc.)

Clasificarea conjuncţiilor după formă

— *simple:* **şi, nici, dar, iar, însă, ci, ba, deci, că, să, fie, căci, de** etc.
— *compuse:* **ca să, ci şi, cum că** etc.

Clasificarea conjuncţiilor şi locuţiunilor conjuncţionale coordonatoare după funcţia lor

— *copulative:* **şi, nici, precum şi;**
— *disjunctive:* **fie, ori, sau;**
— *adversative:* **dar, iar, însă, ci;**
— *conclusive:* **aşadar, deci, prin urmare, în concluzie.**

Atenţie! conjuncţiile **şi, iar, nici, ba** pot avea şi valoare de adverb. (*cu aceasta se şi ridică*, **M. Preda**, *Moromeţii*).

Conjuncţiile subordonatoare şi locuţiuni conjuncţionale subordonatoare

că, să, ca să, (ca...să), dacă, de, căci, deoarece, fiindcă, pentru că, pentru ca să, (pentru ca...să), cum, după cum, precum, deşi, măcar să, măcar că, măcar de, încât;

Scanned with OKEN Scanner

Conjuncţii corelative

— Conjuncţiile corelative sînt totdeauna perechi: **aci...aci, acum...acum, ba...ba, când...când, fie...fie, nici...nici, ori...ori, sau...sau; nu numai...ci şi.**

Observaţii: funcţia de conjuncţie este îndeplinită şi de: **adverbe relative interogative: (când, (pre)cum, încotro, unde, cât); alte adverbe sau locuţiuni adverbiale (de aceea, în concluzie, în consecinţă etc.); pronume relative interogative (care, cine, ce); prepoziţia „cu" şi locuţiunea prepoziţională „împreună cu".**

EXERCIŢII

1. Identificaţi conjuncţiile din următorul text şi arătaţi felul lor:

a) Când mă deşteptai a doua zi, numai după o clipă de somn, băgai de seamă că soarele fusese cu mult mai harnic decât mine, căci se părea că se înălţase pe ceruri, în vârful degetelor şi, de peste întărituri, se uita furiş la mine tocmai în fundul peşterii... De la o vreme, musca îşi schimbă planul de atac şi începu să bată părţile mai slabe ale citadelei, ca şi cum adică Pisicuţa n-ar fi avut nici picioare, nici coadă, nici dinţi...

(**C. Hogaş** — *Pe drumuri de munte*)

b) Eu nu zic că ai făcut rău că ţi-ai ales această carieră. Dar, în fond, ce satisfacţii poate să-ţi dea? Ce înseamnă să fii general? Dacă ai avea posibilitatea să ajungi un al doilea Napoleon atunci înţeleg... Dar vezi, la noi e greu să ajungi aşa ceva... Vreau să spun că oricât ai ajunge de departe tot nu înseamnă mare lucru.

(**M. Eliade** — *Noaptea de Sânziene*)

c) Învăţătorul i-a spus precum văzuraţi; şi tot aşa îşi zicea şi el în ceasurile de trudă şi de obidă, când vedea că munca lui şi a Stanei, nevestii-si, n-avea nici un spor pentru casa lui împovărată de patru copii: Niculăiţă de unsprezece ani, două fete gemene de trei şi alt băiat în braţele Stanei.

(**I.Al. Brătescu-Voineşti** — *Niculăiţă Minciună*)

2) Arătaţi ce raport stabilesc conjuncţiile în următoarele texte şi între ce elemente gramaticale (la nivel de propoziţie sau de frază):

a) ...Biserica-n ruină
Stă cuvioasă, tristă, pustie şi bătrână,
Şi prin ferestre sparte, prin uşi ţiuie vântul —
Se pare că vrăjeşte şi că-i auzi cuvântul —
Năuntrul ei pe stâlpii-i, păreţi, iconostas,
Abia conture triste şi umbre au rămas:
Drept preot toarce-un greier un gând fin şi obscur,
Drept dascăl toacă cariul sub învechitul mur.
. . . . . .
Credinţa zugrăveşte icoanele-n biserici
Şi-n sufletu-mi pusese poveştile-i feerici:

(**M. Eminescu** — *Melancolie*)

Scanned with OKEN Scanner

b) *N-au avut decât cu ochiul ori cu mâna semn a face,*
Şi Apusul îşi împinse toate neamurile-ncoace;
Pentru-a crucii biruinţă se mişcară râuri-râuri,
Ori din codri răscolite, ori stârnite din pustiuri;
. . . . . .
Şi nu voi ca să mă laud, nici că voi să te-nspăimânt,
Cum veniră, se făcură toţi o apă şi-un pământ.
. . . . . .
Eu? Îmi apăr sărăcia şi nevoile şi neamul...
Şi de-aceea tot ce mişcă-n ţara asta, râul, ramul,
Mi-e prieten numai mie, iară ţie duşman este,
. . . . . .
N-avem oşti, dară iubirea de moşie e un zid
Care nu se-nfiorează de-a ta faimă, Baiazid!

(**M. Eminescu** — *Scrisoarea III*)

3. Precizaţi felul conjuncţiilor din următoarele texte:

a) *Moromete însă nu era bisericos, iar cât despre celălalt drum, nu-l folosise niciodată ca o soluţie. Era cu zece ani mai mare decât Catrina şi acum avea acea vârstă între tinereţe şi bătrâneţe când numai nenorociri mari sau bucurii mari mai pot schimba firea cuiva.*

Moromete luase în glumă nu numai temerea Catrinei în privinţa casei, dar şi visele ei înspăimântătoare. „Unde se întâmplă să avem atâţia porci câţi visezi tu", spuse el, dar în curând pricepe şi el că a face şi a creşte copii mulţi poate fi uneori pentru o mamă ceva într-adevăr înspăimântător.

(**M. Preda** — *Moromeţii*)

b) *Călare-n şea de-a fuga pe vânt, ca Făt-Frumos,*
Am străbătut şi codrii şi ţara-n sus şi-n jos,
Dar ajungând în piscuri, de râpi încrucişate,
Să birui înălţimea văzui că nu se poate.
. . . . . .
Încerc de-o viaţă lungă să stăm un ceas la sfat,
Şi te-ai ascuns de mine de cum m-am arătat
Oriunde-ţi pipăi pragul, cu şoapta tristei rugi,
Dau numai de belciuge, cu lacăte şi drugi.

(**T. Arghezi** — *Psalm*)

4. Subliniaţi şi arătaţi felul locuţiunilor conjuncţionale din următoarele texte:

a) *În vreme ce dna Buruiană şi copiii se instalau în trăsură, printre bagaje, arendaşul mai spuse vătăşelului...*

Apoi am cârmit-o, zic dânşii, pentru că a venit dreptatea noastră şi după dreptate ale noastre trebuie să fie toate moşiile... Pe urmă a mutat farfuriile în jurul mesei, poposindu-le la fiecare margine până ce a ajuns iar la locul obişnuit... Şi, Doamne, groază mi-e să nu păţeşti ceva dacă te amesteci în toate, în loc să vezi de sărăcia noastră!

(**L. Rebreanu** — *Răscoala*)

Scanned with OKEN Scanner

b) Pe când, în focul povestirii, el rostea acestea cu cea mai deplină încredinţare ca şi când lucrul ar fi fost întocmai după cum îi spunea, deodată se simţi tras pe dindărăt de mâneca surtucului. Îşi aduse aminte de tocmeala cu slujitorul; îşi luă vorba înapoi şi îndreptându-se că în fierbinţeala vânătorii, nu va fi văzut bine, reduse coada vulpei până la vreo doi stânjeni.

(Al. Odobescu — *Pseudo-kynegheticos*)

5. Construiţi opt fraze folosind următoarele locuţiuni conjuncţionale: **pentru că, până să, cu toate că, măcar să, chiar dacă, din cauză că, de câte ori, ca şi cum.**

INTERJECŢIA

Parte de vorbire neflexibilă cu o intonaţie exclamativă

Exprimă:

- o stare sufletească — *O, rămâi, rămâi la mine, tu cu viers duios de foc,*
  (M. Eminescu — *Călin (file din poveste)*)
- un îndemn — *Hai, ieşi răpede şi porneşte, că nu-i vreme de pierdut*
  (I. Creangă — *Povestea lui Harap Alb*)
- o adresare — *Măi, Michiduţă, doar eu te credeam mai tare...*
  (I. Creangă — *Dănilă Prepeleac*)
- imită sunete ori zgomote — *Şi numai ce auzeai vara: Pu-pu-pu! Pu-pu-pu! desdimineaţă!*
  (I. Creangă — *Amintiri din copilărie*)

Interjecţiile care reproduc diferite sunete, zgomote sau strigătul animalelor sunt cuvinte imitative, **onomatopee.**

(Eştia sunt licuricii.../Cu care se joacă noaptea piticii/Se-aude cobza: zdrang! zdrang!)
(T. Arghezi — *Facerea lumii*)

Observaţii — *interjecţiile de adresare (măi, mă, bre)* au în vorbire acelaşi rol ca vocativul. Ele se folosesc singure sau însoţite de un substantiv;

— *interjecţiile* care exprimă **un îndemn** sau **o poruncă** au sens apropiat de al imperativului (*hai! haide! ho! no!*). Ele sunt însoţite deobicei, de un substantiv la vocativ, care denumeşte pe cel căruia i se adresează îndemnul, ori de o altă interjecţie.

Scanned with OKEN Scanner

2. Funcţia sintactică a interjecţiei
(În mod obişnuit nu au funcţie sintactică)

predicat

— interjecţiile care exprimă, un îndemn:

Hai *şi noi la craiul, dragă!*

(**M. Eminescu** — *Povestea codrului*)

— interjecţiile de adresare:

Iată *vin în cale*

(*Mioriţa*)

— interjecţiile — cuvinte onomatopee:

ş-apoi **huştiuluc!** *şi eu în ştioalnă*

(**I. Creangă** — *Amintiri din copilărie*)

— interjecţiile care redau repeziciunea unei acţiuni:

Şi eu **fuga** şi ea **fuga**, şi ea **fuga...**

(**I. Creangă** — *Amintiri din copilărie*)

— interjecţiile predicative pot primi complemente:

obiect direct;

circumstanţiale.

subiect (*Se aude:* **bang, bang!**)

nume predicative (*E* **vai** *şi amar!*)

complemente Joian nu s-ar abate, nedus de om, din drum
Cu hăis a ţine stînga şi dreapta lui cu cea.

(**T. Arghezi** — *Rândunica*)

Să nu pierzi nici un strop
Şi **haida, hopa! hop!**

(**T. Arghezi** — *O răzbunare*)

3. Punctuaţia interjecţiei

— după interjecţie se pune *semnul exclamării* sau virgulă, potrivit cu intonaţia ei:

Daleu! *codre frăţioare.*

(**V. Alecsandri,** *Cântec haiducesc*)

— interjecţiile de adresare au acelaşi rol ca vocativul, neînsoţite de un substantiv la vocativ, se despart prin virgulă de cuvintele învecinate;

Măi *babă, mănânci ca în târgul lui Cremene*

(**I. Creangă** — *Punguţa cu doi bani*)

Scanned with OKEN Scanner

— însoţite de un substantiv în vocativ, singur sau cu atributele lui, urmează regula de punctuaţie a vocativului

Măi *muntene,* **măi** *vecine, / Vină să te prinzi cu mine/*

(V. Alecsandri, *Hora Unirei*)

— după interjecţiile care exprimă un îndemn sau o poruncă, urmate de un complement care le determină, nu se pune nici un semn de punctuaţie;

Dar **hai** *mai repede, să nu se culce ga Maria.*

(M. Preda, *Morometii*)

Atenţie! în celelalte cazuri se despart prin virgulă sau prin semnul exclamării, în funcţie de intonaţia lor;

— **Hai,** *bă, că viu acuma, răspunse...*

(M. Preda, *Morometii*)

— interjecţia de adresare **ia** urmată imediat de un verb la imperativ sau conjunctiv, nu se desparte de acesta prin nici un semn de punctuaţie;

— *Ia pleacă d-aici, Moromete...*
— *Ei,* **ia** *să vedem ce răspunde guvernul...*

(M. Preda, *Morometii*)

— când se repetă interjecţiile de acelaşi fel, ele se despart prin virgulă sau prin liniuţă, iar după ultima interjecţie se pune semnul exclamării sau virgulă

Hăi, hăi!/ *Pluguşor cu doisprezece boi.*
Aho, aho, ho-ho, ho-ho,

(Pluguşorul)

EXERCIŢII

1. Identificaţi interjecţiile din următoarele texte şi arătaţi ce exprimă:

a) Prepeliţa prinde cîte o furnică ori câte o lăcustă, le-o fărămiţa în bucăţele mici, şi ei, pic! pic! pic! cu cioculeţele lor, o mâncau numaidecât. Şi erau frumoşi, cuminţi şi ascultători; se plimbau prin prejurul mamei lor şi când îi striga: „Pitpalac!" repede veneau lângă ea. Odată, prin iunie, când au venit ţăranii să secere grâul, cel mai mare dintre pui n-a alergat repede la chemarea mă-sii, şi cum nu ştia să zboare, haţ! l-a prins un flăcău sub căciulă...

Mama lor îi aşeza la rând şi îi întreba: „Gata?" „Da", răspundeau ei. „Una, două, trei". Şi când zicea „trei" zvâr! zburau cu toţii de la marginea lăstarului.

(I. Al. Brătescu-Voineşti — *Puiul*)

Scanned with OKEN Scanner

b) *Mai ales una, chiar în grădină la mine, într-o salcie pletoasă, cânta... Doamne!... De câte ori începea, făcea într-un fel nou... Uneori făcea: zi, zi, zi, tiha! tiha! chiau! chiau! chiau! clings!... iar când isprăvea într-o cascadă de triluri, zău dacă nu-ţi venea s-o aplauzi ca pe-o primadonă... Şi au venit şi aseară; dar în salcie nu mai cânta privighetoarea. Se auzeau şi în zăvoi, dincolo, peste iaz, o mulţime; aici însă... lucru hotărât, lipsea un sunet; n-auzeam pe nici una făcând: clings! clings!*

(**I.Al, Brătescu-Voineşti** — *Privighetoarea*)

c) *Aide, lăsaţi gura c-aţi trăncănit destul! Nu mai aveţi nici o ruşine nici bunăvoinţă... În tăcerea liniştită răsună atunci deodată aspru, prelung: „Huo, boală, fire-ai a dracului!"...*

— Aşa, măi oameni! zise Miron liniştit, ca şi când înjurătura argatului l-ar fi smuls dintr-o toropeală...

De altfel mă bate gândul s-o cumpăr mai bine eu...

— Aoleu! Apoi atunci degeaba ne mai străduim noi! făcu Luca Talabă speriat.

(**L. Rebreanu** — *Răscoala*)

d) *— Măi, băieţi, nu vă pierdeţi vremea degeaba, măi...*

— Ei, săracii călăreţi... Ehei, fraţilor frica-i mare cucoană!...

— Măi Marine, cum îţi vine ţie, om în toată firea, să vorbeşti atâtea bazaconii? făcu Pravilă în batjocură. Da de cine să le fie frică boierilor, măi Marine? De tine, mă? Vai de căpăţâna ta, Marine!

(**L. Rebreanu** — *Răscoala*)

2. Arătaţi valoarea sintactică şi stilistică a interjecţiilor din următoarele texte:

a) *Dar cum să te cobori, căci jos era prăpădenie! Dacă vede ea şi vede, că nu mai dau, zvâr! de vre-o două-trei ori cu bulgări în mine, dar nu mă chiteşte. Apoi începe a se aburca pe cireş în sus, zicând: stăi, măi porcane, că te căptuşeşte ea, Mărioara, acuş!... Atunci eu mă dau iute pe-o creangă mai spre poale, şi odată fac: zdup! în nişte cânepă, care se întindea de la cireş înainte... şi nebuna de mătuşa Marioara, după mine.*

(**I. Creangă** — *Amintiri din copilărie*)

b) *Căci aşa ne amăgea mama, cu o pupăză, care-şi făcea cuib de mulţi ani într-un teiu foarte bătrân şi scorburos, pe coasta dealului, la moş Andrei, fratele tatei cel mai mic. Şi numai ce-o auzeai vara: Pu-pu-pu! Pu-pu-pu! — desdimineaţă în toate zilele, de vuia satul. Şi cum mă scol, îndată mă şi trimite mama cu demâncare în ţarină, la nişte lingurari... Şi pornind eu cu demâncare, numai ce aud pupăza cântând:*

...Pu-pu-pu! pu-pu-pu! pu-pu-pu! (...)

Şi cum i-o dau în mână, javra dracului... mi-o aruncă-n sus, zicând: iacă, poznă, c-am scăpat-o! Pupăza, zbâr! pe-o dugheană. Eu, atunci, haţ! de sumarul moşneagului

(**I. Creangă** — *Amintiri din copilărie*)

c) *Ascult atent privind un singur punct*
Şi gem, şi plâng, şi râd în hi, în ha...

(**G. Bacovia** — *Amurg de toamnă*)

Scanned with OKEN Scanner

3. Citiţi povestea Dănilă Prepeleac de Ion Creangă şi scoateţi 10 interjecţii din text, arătând ce exprimă şi rolul lor în sublinierea caracterului oral al naraţiunii.

4. Citiţi poezia „Plouă" de G. Bacovia şi comentaţi rolul interjecţiei „Oh" în refrenul poeziei.

5. Explicaţi punctuaţia din următoarele texte:

a) *Într-o ţară care-a fost*
Era mare cel mai prost
Bi-ba, ba-ba
Li-ba, la-ba
Ţara unde-i bun tutunul
Avea proşti unul şi unul
Bi-bo, bo-bi
Ri-bo, ro-bi
Cine-o leacă-avea de cap
Şi-l punea după dulap,
Hu-hu, bu-hu
Bu-hu, hu-hu
Pentru că omul cel mare
Se-alegea după picioare
I-ha, ba-ha
Ba-ha, i-ha (Arghezi, Horă de băieţi)

b) *Hau!... Hau!... depărtat sub stele-ngheţate...*
În noaptea grozavă la cine voi bate?...
O, vis... o libertate...
Hau!... Hau!... depărtat sub stele-ngheţate...

(**G. Bacovia** — *Plumb de iarnă*)

Scanned with OKEN Scanner

EXERCIŢII DE ANALIZĂ MORFOSINTACTICĂ

I. Analizaţi morfologic propoziţiile:

1) *Polina merse de astă dată în urma lui, ca orice nevastă supusă bărbatului.*

(M. Preda — *Moromeţii*)

Polina — substantiv propriu, genul feminin, numărul singular, cazul nominativ, funcţie sintactică de subiect;

merse — verb predicativ, intranzitiv, conjugarea a III-a, diateza activă, indicativ, perfectul simplu, persoana a III-a singular, cu funcţie sintactică de predicat verbal;

de astă dată — locuţiune adverbială de timp (acum) formată din: prepoziţia simplă „de", adjectivul demonstrativ de apropiere, formă populară la acuzativ „astă" şi substantivul „dată", comun, simplu, feminin, singular, nearticulat, cu funcţie sintactică de complement circumstanţial de timp;

în urma lui — pronume personal, persoana a III-a, singular, masculin, caz genitiv, însoţit de locuţiunea prepoziţională „în urma" (care se construieşte cu cazul genitiv), cu funcţia sintactică de complement circumstanţial de loc;

orice — adjectiv pronominal nehotărât, se acordă în gen, număr şi caz cu substantivul „nevastă", cu funcţia sintactică de atribut adjectival pronominal nehotărât;

(ca) nevastă — substantiv comun, mobil, simplu, feminin, acuzativ, singular, nearticulat, cu funcţia sintactică de complement circumstanţial de mod, precedat de adverbul de comparaţie (ca);

supusă — adjectiv, provenit din participiu se acordă în gen, număr şi caz cu substantivul „nevastă", gradul de comparaţie pozitiv, cu funcţie sintactică de atribut adjectival;

bărbatului — substantiv comun simplu, mobil, masculin, singular, cazul dativ, articulat hotărât enclitic, cu funcţie sintactică de complement indirect.

2) *Pe laviţa de lângă poarta ogrăzii, la sediul postului de jandarmi, plutonierul Boiangiu şedea de vorbă cu perceptorul Constantin Bârzotescu, lung, slab, deşirat şi spânatic.*

(L. Rebreanu, *Răscoala*)

Scanned with OKEN Scanner

$$\frac{\text{c.c.l.}}{\text{s + prep}} + \frac{\text{at.}}{\text{s + loc.prep}} + \frac{\text{at.}}{\text{s.}} + \frac{\text{c.c.l.}}{\text{s. + prep}} + \frac{\text{at.}}{\text{s.}} + \frac{\text{at.}}{\text{s. + prep}} + \frac{\text{sb.}}{\text{s}} + \frac{\text{at.ap}}{\text{s.pr.}}$$

$$\frac{\text{p.v.}}{\text{loc.vb.}} + \frac{\text{c.i.}}{\text{s + prep}} + \frac{\text{at.ap}}{\text{s + prep}} + \frac{\text{at.}}{\text{adj.}} + \frac{\text{at.}}{\text{adj.}} + \frac{\text{at}}{\text{adj}}\text{. si} + \frac{\text{at}}{\text{adj.}}$$

3) *Potecile cu prundiş mărunt şerpuiau printre chioşcuri şi ronduri de flori, printre grupuri de copaci speciali şi peluze tunse în fiece săptămână.*

(**L. Rebreanu** — *Răscoala*)

$$\frac{\text{sb.}}{\text{s}} + \frac{\text{at.}}{\text{s + prep}} + \frac{\text{at.}}{\text{adj.}} + \frac{\text{p.v.}}{\text{v}} + \frac{\text{c.c.l.}}{\text{s + prep}}\ \text{si}\ \frac{\text{c.c.l.}}{\text{s + prep}} + \frac{\text{at.}}{\text{s + prep}} + \frac{\text{c.c.l.}}{\text{s + prep}}$$

$$\frac{\text{at.s.prep.}}{\text{s + prep}} + \frac{\text{at.adj.}}{\text{adj.}}\ \text{si} + \frac{\text{c.c.l.}}{\text{s}} + \frac{\text{at.adj.}}{\text{adj.}} + \frac{\text{at.adj.pron.}}{\text{adj.pron.neh.}} + \frac{\text{c.c.t.}}{\text{s + prep.}}$$

4) *Ghirai au trecut Nistrul înot pe calul său,*
Luând pe Dan rănitul ca pradă şi trofeu

(**V. Alecsandri** — *Dan, Căpitan de plai*)

$$\frac{\text{sb.}}{\text{s.prop}} + \frac{\text{p.v.}}{\text{v}} + \frac{\text{c.d.}}{\text{s.prop}} + \frac{\text{c.c.m.}}{\text{adv.}} + \frac{\text{c.c.m.}}{\text{s + prep.}} + \frac{\text{at.adj.prom.}}{\text{adj.pos.}} + \frac{\text{c.c.m.}}{\text{v.ger.}} + \frac{\text{c.d.}}{\text{s.prep}}$$

$$+ \frac{\text{at.s.ap.}}{\text{s}} + \frac{\text{e.p.s.}}{\text{s.prep.}}\ \textit{si}\ \frac{\text{e.p.s.}}{\text{s}}$$

5) *Întorcînd*[1] *baltagul*[2], *omul*[3] *s-a opintit*[4] *cu el* [5] *în deşertul* [6] *calului, împingându*[7]*-l*[8] *în râpă*[9].

(**M. Sadoveanu** — *Baltagul*)

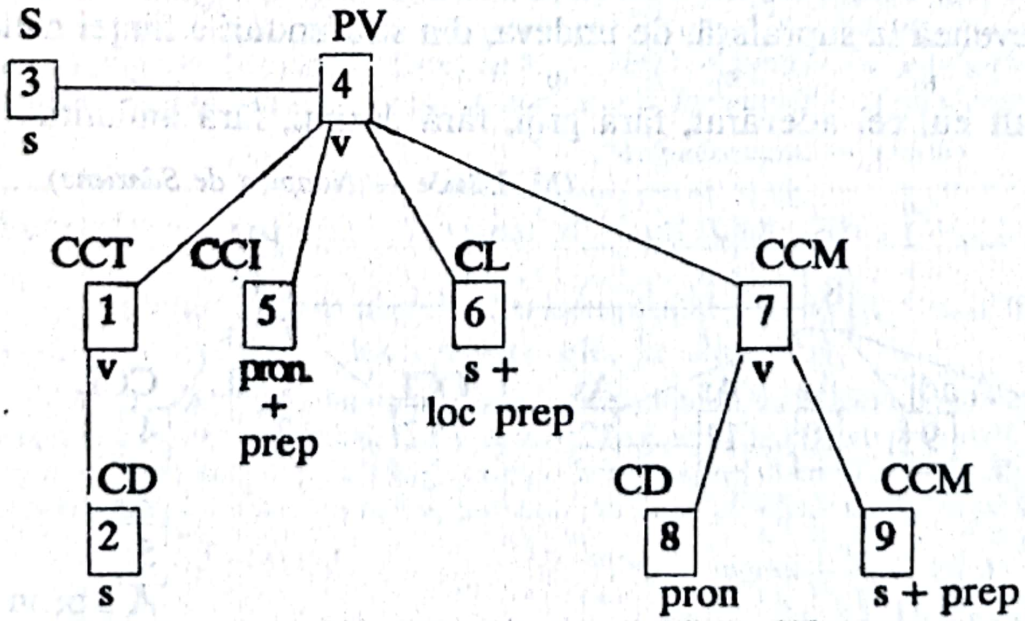

6) Construiţi încă două propoziţii după schema de la nr. 5.

7) *Din acel foişor vederea se întindea în depărtare peste munţi şi câmpii, până aproape de Rîmnic.*

(Gr. Alexandrescu — *Bistriţa*)

$$\frac{\text{atr.adj.pron.}}{\text{adj.dem.}} + \frac{\text{c.c.1.}}{\text{s + prep}} + \frac{\text{sb}}{\text{s}} + \frac{\text{pv}}{\text{v}} + \frac{\text{c.c.1.}}{\text{s+prep}} + \frac{\text{c.c.1.}}{\text{s+prep}} \text{ si } \frac{\text{c.1.}}{\text{s}} + \frac{\text{c.c.1.}}{\text{s + loc.prep.}}$$

1 2 3 4 5 6

8) *Boierii cei mai tineri, crescuţi de mici în străinătate numai cu franţuzeasca şi nemţeasca, erau cârtitori asupra trecutului şi cei mai guralii totodată.*

7 8 9 10 11

(I. Creangă — *Moş Ion Roată şi Vodă Cuza*)

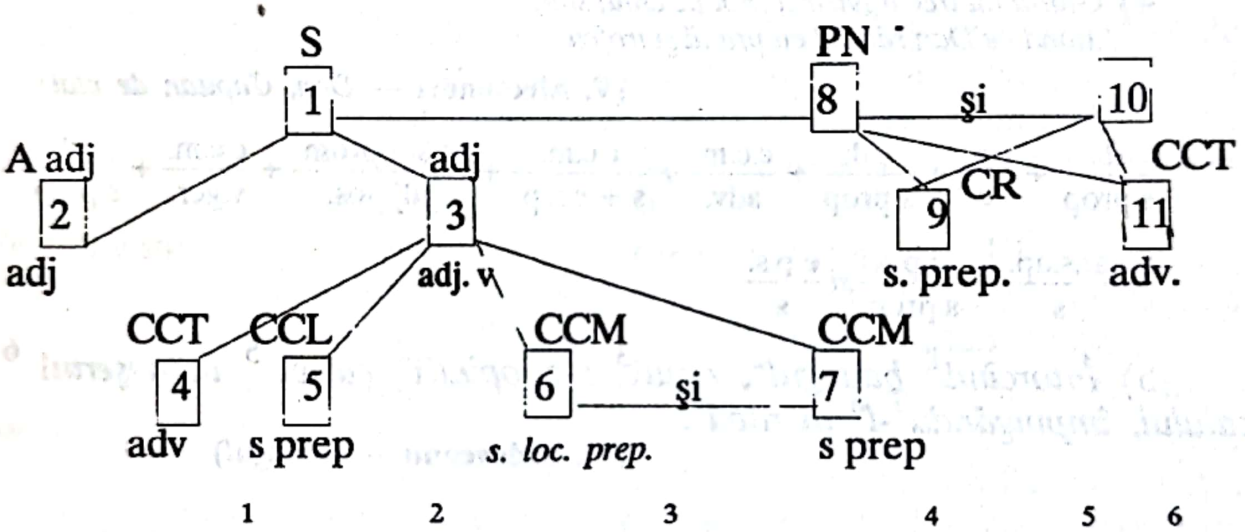

1 2 3 4 5 6

9. Revenea la suprafaţă, de undeva, din străfundurile fiinţei mele,

7 8 9 10 11 12

un alt eu, cel adevărat, fără griji, fără dorinţi, fără amintiri...

(M. Eliade — *Noaptea de Sânziene*)

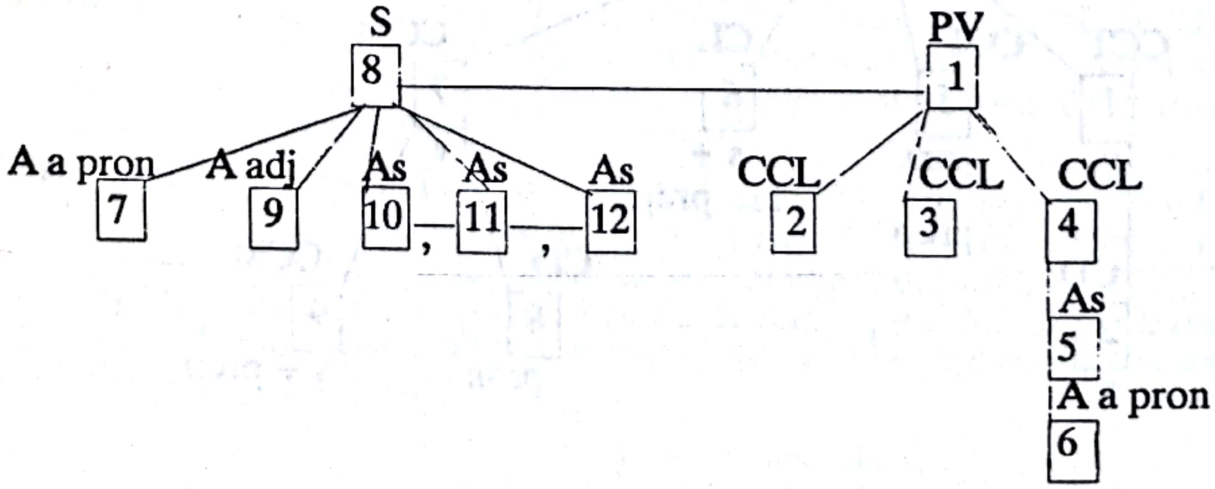

Scanned with OKEN Scanner

10. Analizaţi în schemă următoarele propoziţii:

1. *În fund, pe cer albastru, în zarea depărtată,*
La răsărit, sub soare, un negru punct s-arată!

(**V. Alecsandri** — *Oaspeţii primăverii*)

2. *Din toate vorbele lui Ion îl izbiră îndeosebi cele despre plângerea împotriva judecătorului.*

(**L. Rebreanu** — *Ion*)

3. *În reveriile lui cucernice, Belciug vedea noua biserică triumfătoare, trâmbiţând lumii silinţele vrednice ale unui preot modest.*

(**L. Rebreanu** — *Ion*)

4. *Sufletul satului fâlfâie pe lângă noi.*
ca un miros sfios de iarbă tăiată,
ca o căldere de fum din streşini de paie,
ca un joc de iezi pe morminte înalte

(**L. Blaga** — *Sufletul satului*)

5. *Cerbi cu ochii uriaşi şi blânzi*
intra-vor în bisericile vechi
cu porţile deschise.
uitându-se miraţi în jur.

(**L. Blaga** — *Semne*)

Identificaţi şi analizaţi morfologic, conform schemei de mai jos, substantivele şi articolele din următorul text:

Chihaia se întoarse grabnic, intră în tindă, dădu cu braţul la o parte pe cineva care i se pusese în cale, şi caută prin unghere torba, cornul, puşca şi baltagul. Trase pe mâneci repede sumanul, îşi îndesă în cap o căciulă veche şi ieşi în ogradă făcând paşi mari şi lunecând cu opincile prin hleiul desfundat. Capauca Moţa, lângă cotlonul ei din colţul casei, începu să se zbată în lanţ şi să scheuneze cu jale. Gavril se opri, în cumpănă, cu capu-nfors spre ea.

(**M. Sadoveanu** — *Hoţul*)

Substantivul	Felul	Articolul	Gen	Caz	Nr.	Funcţia sintactică

Subliniaţi substantivele din următorul text şi declinaţi în propoziţii la singular şi plural două dintre ele, la alegere:

Caracudi, fără a bănui câtuşi de puţin, ieşi pe bulevard în Calea Victoriei. Un moment, se opri la fereastra unei prăvălii de galanterie; apoi, urmă înainte cu pas potolit. Ajungând în colţul stradei Nouă, se opri la Capşa, aşezându-se afară la o mesuţă. Eu stam în colţul otelului de Boulevard. Vreo douăzeci de minute m-a ţinut aşa, el pe scaun şi eu în picioare...

(**I.L. Caragiale** — *Reportaj*)

Identificaţi şi analizaţi adjectivele şi adverbele din următorul text, conform schemei:

Scanned with OKEN Scanner

Adjective					Adverbe			
Cuvântul determinat	Adjectivul	Acordul	Gradul de comp.	Funcţia sint.	Cuvântul determinat	Felul adv.	Gradul de comp.	Funcţia sintac.

El singur amarul îşi cântă cu capul plecat pe vioară...
Ca-n friguri aleargă arcuşul pe strunele vii şi-ncordate,
Sub viforul asprelor note chiar lemnul pustiu se-nfioară
Şi pare că-n golul vioarei un suflet în zbucium se zbate.
Cum jalnic îşi tânguie basul greoaiele-i gemete înfruna
Şi cum îi răspunde oţelul cu ţipăt prelung de izbândă.
Se-nchipui-aievea năvala de aprigi topoare, furtuna,
Sub care se frânse copacul ursit pentru aspră osândă.

(**V. Voiculescu** — *Artistul*)

Comentaţi mijloacele artistice, prin care, folosind adjectivele şi adverbele, autorul realizează următorul portret:

Luând ca bază o vârstă rezonabilă de maturitate, Pomponescu (evitând juvenilizarea) păstra o ţinută invariabilă, preferând de obicei haina neagră. Acum, Pomponescu adoptase mici retuşări. Părea evident că-şi vopsea mustaţa, purta apoi haine mai variate în ton, admiţând şi tabacul. Se ferea totuşi de stridenţe, de tăietura prea acuzată la talie. Statura sa impozantă tolera o anume studiată neglijenţă.

De pildă, Pomponescu nu punea la gât o cravată prea bătătoare la ochi, cel mult arbora din când în când un papion cu buline albe mărunte. Îşi schimba hainele des, fără să pară afectat, din cauză că deosebirea între costume era imperceptibilă, atât cât să trădeze o schimbare generală de ton. Sub nici un cuvânt Pomponescu n-ar fi ieşit neras şi nici în casă nu era surprins astfel... De asemeni, părul îi era în permanenţă tuns, era exclus să-i poată cineva zări măcar întâmplător fire de păr crescute mai lung la ceafă sau la urechi. Fără să folosească vreun parfum violent de uz feminin, Pomponescu îşi avea hainele impregnate cu o mireasmă discretă cu nuanţă de ambră şi de garoafă. Pe piept, o batistă albă, imaculată, era nelipsită.

(**G. Călinescu** — *Bietul Ioanide*)

Scrieţi o compunere, pe o temă la alegere, un portret sau un peisaj, în care să folosiţi adjective şi adverbe cu valoare de epitete (Bunica, Sora mea, La mare, Pe Valea Prahovei, Toamna pe strada mea.)

Analizaţi pronumele şi adjectivele pronominale din următorul text:

Uliţa mea e paşnică, tăcută. Rareori o tulbură năvala târgului. Prin ea străbat carele cu boi venind de la ţară. Cuvântul lui tihnit e o rugăciune murmurată cu buzele ei, şi colbul care le- nsoţeşte e un surâs blajin.

Uliţele de căpetenie ale târgului au slugitorii lor: măturătorii care le piaptănă, stropitorii care le spală, meşteri care le sulimenesc cu smoală şi asfalt.

Ea se slujeşte singură. Îşi toarnă apă de ploaie prin uluce; îşi potriveşte părul cu vrăbii: şi chipul ei firesc e. Trufaşe de numele lor, celelalte uliţi au stabilit porţile caselor să li-l înveţe

Scanned with OKEN Scanner

şi să li-l rostească statornic. Şi porţile, cu guri de tablă sau de lemn, îl au în toată clipa pe buze. Ea a şoptit doar casei noastre numele ei. Ploile l-au şters; poarta l-a uitat; şi ea l-a uitat.

(**I. Teodoreanu** — *Uliţa copilăriei*)

Analizaţi pronumele şi adjectivele pronominale din următorul text şi arătaţi funcţia lor stilistică:

Fiecine cum i-e vrerea, despre fete seamă deie-şi —
Dar ea seamănă celora îndrăgiţi de singuri ei-şi.
Şi Narcis văzându-şi faţa în oglinda sa, izvorul,
Singur fuse îndrăgitul, singur el îndrăgitorul.
Şi de s-ar putea pe dânsa cineva ca să o prindă,
Când cu ochii mari, sălbatici se priveşte în oglindă,
Subţiindu-şi gura mică şi chemându-se pe nume
Şi fiindu-şi şie dragă cum nu-i este nime-n lume,
Atunci el cu o privire nălucirea i-ar discoasă
Cum că ea — frumoasa fată — a ghicit că e frumoasă.
Idol tu! răpire minţii! cu ochi mari şi părul des,
Pentru o inimă fecioară mândru idol ţi-ai ales!
Ce şopteşte ea în taină când priveşte cu mirare
Al ei chip gingaş şi tânăr, de la cap pân la picioare?
Vis frumos avut-am noaptea. A venit un zburător
Şi strângându-l tare-n braţe, era mai ca să-l omor...

. . . . . .

Şi mi-s dragă însămi, pentru că-i sunt dragă lui —

(**M. Eminescu** — *Călin, (file din poveste)*)

Identificaţi numeralele şi adverbele din următoarele texte şi analizaţi-le. Subliniaţi funcţia lor sintactică:

1. *Gheorghieş, dragul mamei — grăi Vitoria aţintindu-şi feciorul de departe — să ştii că tatăl tău nu s-a întors la noi acasă... tu înţelege-te cu moş Alexa baciul şi vindeţi cât trebuie din oile canarale, scrie, ca să vă trimit de aici, căci mai avem acasă şaptezeci de piei de oaie, şi o sută de miel, şi şaizeci de burdufuri de brânză, şi nouăzeci de păpuşi de brânză afumată. Vând şi vă trimet.*

(**M. Sadoveanu** — *Baltagul*)

2. *În cinstea ta, — / Cea mai frumoasă şi mai nebună dintre fete. — / Voi scri trei ode, / trei romanţe, / Trei elegii / Şi trei sonete, / Şi-n cinstea ta — / Cea mai cântată din câte-n lume-au fost cântate, — / Din fiecare vers voi face / Câte-un breloc de-argint, în care / Gândurile-mi vor sta alături, ca nişte pietre nestimate / De-a pururi încrustate-n bronzul / Unei coroane princiare!...*

(**I. Minulescu** — *Versuri*)

Identificaţi adverbele, prepoziţiile, conjuncţiile şi locuţiunile corespunzătoare din următorul text şi analizaţi-le:

Scriptele se adună de jur împrejur şi clădea la mijloc fundul Iablanicioara, fund adăpostit şi locuit de un pumn de oameni. Într-o parte, zidul îmbrăcat în codri se ştirbea, ca

Scanned with OKEN Scanner

să lase, printre lespezii zdrobiţi şi printre fagii cosiţi mereu la rădăcină, undele oţelite ale Iablanicioarei. Izvorul ei era în munte, sub o stâncă, şi ciobanii îl adunau şi-l depănau în jgheaburi, cât ţinea o poiană... iar pe urmă îi dădeau drumul în creştetul brazilor. Alte câteva pâraie tâşneau mai jos de printre pietre şi întreiau puterile pârâului. Pe lângă el, cobora, chinuită, singura cărare mai lesnicioasă celor câteva case de oameni, întemeiate în acest cuib de vulturi.

În ziua aceea nu era nici un nor deasupra şi uriaşii munţi care ataţea zile frământaseră şi sloboziseră, din coamele lor zbârlite până la cer, ploile, trosnetele şi şuvoaiele, erau acum blajini, tihniţi şi prididiti la soare. Numai în faţa cerului mai sus decât brazii cei mai înalţi, vulturii pluteau neobosit... dând fiorul morţii păsăretului de casă din jurul celor cincisprezece-douăzeci de locuinţe din fundul văii. Între locuinţe, cea mai mare şi mai gospodărească era casa lui Dănilă, starostele ciobanilor din partea locului... Era de felul lui de dincoace de Olt.

(Gala Galaction — *La Vulturi)*

Adverbe şi locuţiuni adverbiale	Felul	Gradul de comp.	Funcţia sint.	Prep. şi loc. prep.	Felul	Conjuncţii şi locuţ. conj.	Felul

Construiţi 16 propoziţii, în care să aibă valoare morfologică diferită, următoarele locuţiuni: **în faţă, în mijlocul, de-a latul, în urma, de-a lungul, pe deasupra, în umbra, în josul.** Precizaţi valoarea respectivă.

Analizaţi morfologic următorul text şi relevaţi valoarea stilistică a adjectivelor.

De treci codri de aramă de departe vezi albind
Ş-auzi mândra glăsuire a pădurii de argint.
Acolo, lângă izvoară, iarba pare de omăt,
Flori albastre tremur ude în văzduhul tămâiet;
Pare că şi trunchii vecinici poartă suflete sub coajă,
Ce suspină printre ramuri cu a glasului lor vrajă
Iar prin mândrul întuneric al pădurii de argint
Vezi izvoare zdruncinate peste pietre licurind;
Ele trec cu harnici unde şi suspină-n flori molatec,
Când coboară-n ropot dulce din tăpşanul prăvălatic.
Ele sar în bulgări fluizi peste prundul din răstoace,
În cuibar rotind de ape, peste care luna zace.

(M. Eminescu — *Călin, file din poveste)*

1. *Explicaţi* punctuaţia şi ortografia din următoarele texte:

a) *Astfel vine-n toată noaptea zburător la al ei pat*
Se trezi din somn deodată de sărutu-i fermecat;
Şi atuncea când spre uşă el se-ntoarce ca să fugă,
Ea-l opreşte-n loc cu ochii şi c-o mult smerită rugă:
— O, rămâi, rămâi la mine, tu, cu viers duios de foc,
Zburător cu plete negre, umbră fără de noroc.

(M. Eminescu — *Călin, file din poveste)*

Scanned with OKEN Scanner

b) — *Bravo, dragă Caracudi! am strigat eu. Eşti mai tare decât puteam să-mi închipuiesc! Tu eşti norocul Revoltei naţionale!... Decât... să-mi dai voie să-ţi spun că acuma ştiu...*

— *Ce?*

— *Izvorul de unde capeţi informaţiile. Îl cunosc...*

— *Aş!*

— *Pe ce te prinzi?*

— *Pe ce pofteşti.*

— *Pe un dejun la Iordache... Primeşti?*

— *Primesc, zise Caracudi, sigur că mă bea.*

— *Vrei să-ţi spun de unde?*

— *De unde?*

— *Vino-ncoace...*

(**I.L. Caragiale** — *Reportaj*)

Arătaţi care părţi de vorbire contribuie la realizarea expresivităţii în următorul text; comentaţi rolul lor stilistic.

Atunci... îmi iau inima în dinţi şi fac tocmai aşa, cum fusesem povăţuit de Gâtlan: tai cusutura încetişor, şi ţin câtu-ţi-i smocul de chibrituri aprinse la călcâiul văru-meu unde era pielea mai groasă, până ce-l răzbeşte focul. Şi când răcneşte odată cât ce poate, eu zvâr! chibriturile din mână, ţuştiu! la spatele lui Zaharia, şi-ncepem; (...) împiedicat cu picioarele în mânecile contăşului, căzuse alivanta la pământ, zvârcolindu-se ca şerpele şi blestemându-ne cum îi venea la gură:

— Vai osândi-v-ar Dumnezeu, să vă osândească, soiuri ticăloase, ce sunteţi! Nimeni n-are cap să se odihnească în casa asta de răul nostru! Cine oare mi-a făcut şotia?... Numai hoţomanul de Pavăl mi-a făcut-o... be-l-ar tăunu să-l beie, când i-a fi somnul mai dulce!... Ia să-l învăţ eu a-şi mai bate altădată joc de om.

(**I. Creangă** — *Amintiri din copilărie*)

Arătaţi care sunt particularităţile fonetice, lexicale şi morfologice ale limbii folosite în fragmentul următor;

Aristide se întoarse vorbind la birou şi aşezându-se la un loc pe scaun se dădu puţin pe spate şi se întrerupse familiar şi totodată politicos:

— De ce nu stai, nea Ilie? Stai domnule pe scaun!... Ia spune-mi, nea Ilie, Cocoşilă ce mai face?

Moromete, depăşit de veselia şi politeţea primarului, se aşează pe scaun şi nu zise nimic. Aristide, degajat, reluă printr-o nouă exclamaţie:

— He, he, he! zâse el. Cocoşilă îi înjură pe ţărănişti, dar nu vrea să spună cu cine o să voteze. Te pomeneşti că l-ai atras dumneata să voteze pentru Iorga!

— *Nu vrea! zise Moromete.*

— *He, he, he!*

— *Da. Cică nu se poate discuta cu el.*

— *Cu cine?*

— *Cu Iorga.*

— *De ce?*

— *Cică degeaba are doi creieri, că nici unul nu e bun.*

— *Iorga? He, he, he! râse Aristide. He, he, he, Moromete ciudat mai eşti!... Lasă, nea Ilie, tot cu ai noştri o să votaţi ce să mai discutăm! Ia spune, ce mai faci? Vreai ceva p-aici, vreun act?*

(**M. Preda** — *Moromete*)

Scanned with OKEN Scanner

PARTEA a II-a

SINTAXA PROPOZIŢIEI ŞI A FRAZEI

Întrucât disciplinele umaniste îşi redobândesc în planurile de învăţământ importanţa lor fundamentală în formarea omului de cultură şi devin instrument esenţial în procesul de învăţare şi exprimare corectă şi elevată a cunoştinţelor, rolul gramaticii, şi mai ales al sintaxei sporeşte ca importanţă.

Capitolul afectat sintaxei propoziţiei şi frazei va aborda, în concordanţă cu programa pentru învăţământul preuniversitar, probleme privitoare la sintaxa frazei, punând în circulaţie, în comunicări simple sau ample, cunoştinţele de morfologie şi elemente de topică, de punctuaţie sau de stilistică. În textele selectate pentru analize sintactice, am avut în vedere îndeosebi, operele marilor clasici, care oferă model de limbă literară. În felul acesta am dorit să formăm deprinderea de a percepe valoarea artistică autentică şi gustul elevilor pentru literatură.

Pornind de la legătura dintre sintaxa propoziţiei şi sintaxa frazei, am grupat elementele propoziţiei în acelaşi capitol cu elementele frazei, prezentând, de pildă, subiectul şi subordonata subiectivă, predicatul şi subordonata predicativă, etc. În modul acesta urmărim formarea deprinderilor logice de a verifica măsura în care, la nivelul frazei o subordonată îndeplineşte funcţia sintactică a părţii de propoziţie corespunzătoare la nivelul propoziţiei şi procesul invers, de contragere a propoziţiei în parte de propoziţie.

Procesul logic al rezolvării textelor va fi reprezentat grafic în scheme care să reflecte felul propoziţiilor, raporturile dintre ele, topica, urmate, în unele cazuri, de observaţii lexicale, fonetice, morfologice, stilistice.

Procesul gramatical de analiză a frazei este o operaţie complexă, bazată pe cunoştinţe de morfologie şi sintaxă în care este necesar să se respecte cu stricteţe următoarele etape:

1. *lectura atentă şi înţelegerea textului;*
2. *evidenţierea predicatelor şi a subiectelor;*
3. *evidenţierea elementelor joncţionale;*
4. *delimitarea propoziţiilor prin numerotare;*

Scanned with OKEN Scanner

5. *identificarea propoziţiilor;*
6. *schema frazei;*
7. *identificarea raportului dintre propoziţii.*

Ordinea propusă trebuie respectată întocmai întrucât este cerută de însuşi procesul logic prin care se realizează analiza.

1. Lectura atentă şi înţelegerea exactă a textului este necesară întrucât unele particularităţi ale acestuia ca: elipsa şi probleme de punctuaţie, elemente incidente, intercalări, inversiuni de topică, se evidenţiază corect numai printr-o lectură repetată şi atentă. Această etapă, premergătoare analizei propriu-zise, creează, prin exerciţii repetate, capacitatea de a recunoaşte caracteristicile frazei unor scriitori consacraţi: Creangă, Sadoveanu, Eminescu, Odobescu.

2. Evidenţierea predicatelor şi a subiectelor. După cum ştim din studiul sintaxei propoziţiei, predicatul este elementul cel mai important de care depinde existenţa unei propoziţii. În mod obişnuit, predicatul este verbal sau nominal, putând fi exprimat prin: verb la orice mod personal, timp şi la orice diateză, locuţiuni verbale, prin expresii verbale impersonale, prin verbe unipersonale şi chiar prin interjecţii sau adverbe cu valoare predicativă. Predicatul nominal, care atribuie o însuşire subiectului, trebuie urmărit cu multă atenţie pentru a nu fi confundat cu verbul la diateza pasivă şi pentru a face distincţie între numele predicativ şi subiectul propoziţiei.

Întrucât identificarea predicatului este legată direct cu raportul dintre subiect şi predicat este necesar ca simultan cu sublinierea predicatelor să se sublinieze şi subiectele. Această operaţie nu trebuie făcută mecanic, căci, nu pornind de la formă ajungem la răspunsul corect, ci prin raţionament, urmărind sensul predicatului sau al subiectului, felul lor şi raporturile pe care le stabilesc la nivelul propoziţiei sau frazei.

Observarea atentă a predicatului constituie un semn pentru prezenţa în frază a unor subordonate (subiectivă sau prdicativă): adverbul predicativ şi locţiunea adverbială predicativă, verbele impersonale; prezenţa subiectului logic; absenţa subiectului gramatical în cazul subordonatei predicative, prezenţa unui verb copulativ şi absenţa numelui predicativ sunt indici pentru recunoaşterea subordonatelor cerute.

Observaţie: Adverbul de negaţie care precede un predicat se grupează la un loc cu predicatul. Nerespectarea acestui principiu duce la modificări ale sensului propoziţiei şi la confuzii.

Şi în cazul predicatului nominal în care numele predicativ este exprimat prin adjectiv sau adverb la un alt grad de comparaţie decât cel pozitiv, predicatul cuprinde şi elementele care formează gradul de comparaţie respectiv. Uneori pronumele reflexiv intră în componenţa predicatului.

Scanned with OKEN Scanner

3. Elementele joncţionale prin care se realizează îmbinarea propoziţiilor în frază sunt: conjuncţii şi locuţiuni conjuncţionale, pronume şi adverbe relative. Întrucât pronumele şi adverbele pronominale au şi funcţie sintactică în subordonata introdusă, este necesară delimitarea subiectului pentru a evita erori în identificarea predicatului. Evidenţierea elementelor joncţionale nu se reduce la semnalarea lor grafică specială, ci este necesar să se precizeze rolul lor coordonator sau subordonator. Nu elementele joncţionale determină felul subordonatelor, ci raţionamentul (întrebarea, elementul regent, funcţia sintactică îndeplinită de propoziţia introdusă la nivelul frazei). De pildă / unde / introduce în mod obişnuit o propoziţie subordonată circumstanţială de loc, dar poate să introducă şi subordonate subiective, predicative, atributive, completive directe, completive indirecte, etc.

Valoarea conjuncţiei constituie în cazul analizei frazei un indice facultativ, dobândind valoarea deplină numai atunci cînd corespunde felului propoziţiei, hotărâtor rămânând raţionamentul.

Respectând lista conjuncţiilor şi locuţiunilor conjuncţionale prezentată în Gramatica Academiei, le reţinem pe cele specializate pentru câte o singură subordonată:

— ca şi când — comparativă-condiţională
— ca şi cum — comparativă
— chiar dacă — concesivă
— cu toate că — concesivă
— măcar că — concesivă
— deşi — concesivă
— măcar să — concesivă
— căci — cauzală
— deoarece — cauzală
— de vreme ce — cauzală
— fiindcă — cauzală
— pentru că — cauzală
— cât priveşte — de relaţie
— în ceea ce priveşte — de relaţie
— de când — temporală
— de câte ori — temporală
— o dată ce — temporală
— ori de câte ori — temporală
— pe când — temporală
— până când — temporală
— până să — temporală
— încât — consecutivă
— în loc să — opoziţională
— până unde — circumstanţială de loc

Scanned with OKEN Scanner

— precum — circumstanţială de mod

Se constată existenţa a opt grupuri de conjuncţii şi locuţiuni conjuncţionale specializate: cauzale, concesive, consecutive, circumstanţiale de loc, de mod, de timp, opoziţionale, de relaţie, celelalte subordonate neavând conjuncţii şi locuţiuni conjuncţionale introductive specializate.

4. Delimitarea propoziţiilor — Etapa următoare celor menţionate, aceea a delimitării propoziţiilor, care se face ţinând seama de prezenţa — regulă generală — a unui singur predicat în fiecare propoziţie. Grafic, această delimitare se marchează cu o bară aşezată în faţa elementului joncţional şi prin prezenţa unui număr care notează succesiunea logică şi gramaticală a propoziţiilor în frază. Analiza trebuie să ţină seama de existenţa conjuncţiilor corelative care marchează mai clar felul unui raport sintactic. De asemenea trebuie avute în vedere situaţii ca apariţia unor construcţii incidente, propoziţii intercalate. Numărul 1 se dă primei propoziţii indiferent de felul ei (principală sau subordonată). Respectarea în individualizarea propoziţiilor nu numai a locului oeupat de propoziţie în întregime sau de predicat, ci şi a cazului în care un singur cuvânt — de cele mai multe ori conjuncţii introductive — ocupă locul respectiv. O situaţie specială o reprezintă delimitarea propoziţiilor în cazul alăturării unor conjuncţii diferite. Astfel, frecvent, o conjuncţie coordonatoare este aşezată alături de una subordonată, fără nici o legătură între ele. Cele două conjuncţii trebuie separate între ele prin bare, introducând propoziţii cu valori diferite. Pentru o analiză sistematică a unui text în care sunt mai multe fraze, numerotarea propoziţiilor se face în cotinuare de la prima până la ultima, schemele frazelor fiind separate prin punct şi virgulă.

5. Identificarea propoziţiilor constă în gruparea lor după criteriile cunoscute, respectând situaţiile de intercalare, sau de incidenţă a unor propoziţii precum şi lipsa predicatului. Raportul de coordonare între propoziţii este unul de egalitate — de independenţă logică şi îl aflăm atât între propoziţii principale cât şi între propoziţii subordonate de acelaşi fel, având aceeaşi regentă şi acelaşi element regent. Unele fraze încep cu o conjuncţie coordonatoare *şi, dar, iar, însă* care stabilesc un raport de coordonare între fraze. Elevul deprins să realizeze conexiunea între sintaxa propoziţiei şi sintaxa frazei, va recunoaşte felul subordonatelor prin analiza elementului regent, a întrebării puse elementului regent pornind de la cunoştinţele însuşite şi anume faptul că atributul determină un substantiv sau substitut al acestuia şi complementul un verb, adverb, adjectiv, interjecţie. Deprinzând acest raţionament, el va identifica logic, corect felul propoziţiilor şi raporturile dintre ele.

6. Schema frazei constituie reprezentarea grafică a raţionamentului logic al analizei şi realizează o fixare de ansamblu cu privire la fraza analizată. Schema permite, după analize repetate, identificarea

Scanned with OKEN Scanner

unor particularităţi stilistice specifice marilor scriitori precum şi aspecte sintactice caracterstice diferitelor genuri şi specii literare. În schiţă, spre exemplu, autorul foloseşte mai mult structuri propoziţionale, în timp ce în romanul de analiză, mai ales, se întâlneşte o structură frazeologică amplă. Aceeaşi situaţie delimitează poezia cu formă fixă sau pastelul de cea de meditaţie filozofică sau poemul epic.

Analiza astfel concepută va uşura recunoaşterea unor elemente care determină existenţa unei structuri frazeologice lineare — cum întâlnim în general în opera lui Sadoveanu, a unor structuri arborescente ca la Odobescu, sau identificarea unor elemente ce dau relief frazei lui Creangă.

Sintaxa — îmbinarea cuvintelor în enunţuri (propoziţii şi fraze)

Sintaxa
- propoziţiei — studiază îmbinarea cuvintelor în propoziţii şi felul propoziţiilor.
- frazei — studiază îmbinarea propoziţiilor în fraze.

Propoziţia — comunicare cu înţeles deplin, cu un singur predicat.

Observaţie: în unele propoziţii, predicatul sau verbul copulativ nu este exprimat, dar ele au înţeles deplin:

Răbdare, tânărule! n-a intrat vremea în sac.

(**I. L. Caragiale** — *Triumful talentului*)

Clasificarea propoziţiilor
- a) după scop
  - enunţiative
    - propriu-zise
    - optative
    - imperative
  - interogative
    - propriu-zise
    - optative
- b) după formă
  - afirmative
  - negative
- c) după structură (alcătuirea lor)
  - simple
  - dezvoltate
- d) după înţeles
  - principale
  - secundare (subordonate)

Atenţie! Unele propoziţii enunţiative şi interogative exprimă o stare sufletească de admiraţie, mulţumire, plăcere, surprindere,

Scanned with OKEN Scanner

regret, revoltă, etc., pe lângă scopul de a comunica ceva. Aceste propoziţii sînt exclamative:

Iartă-mă, tată! Nu mă omorî, tată!
(**L. Rebreanu** — *Ion*)

Ce frumoasă, ce nebună
E albastra-mi dulce floare!
(**M. Eminescu** — *Floarea albastră*)

— Ce ţară fericită, maiestate!
(**Al. Vlahuţă** — *1907*)

După propoziţia enunţiativă exclamativă se pune de obicei semnul exclamării şi mai rar puncte de suspensie (...)

După propoziţia interogativă exclamativă se pune semnul întrebării urmat de semnul mirării:

— Opincarule, mămăligarule, ţopârlanule, să mă dai tu pe mine în vileag?!...
(**I. L. Caragiale** — *Arendaşul român*)

Părţile de propoziţie
- principale
  - subiectul
  - predicatul
- secundare
  - atributul
  - complementul

— Pot fi părţi de propoziţie numai cuvintele care au înţeles de sine stătător, substantivul, adjectivul, numeralul, verbul, pronumele, adverbul şi unele interjecţii.

— Celelalte (articolul, prepoziţia, conjuncţia) sînt instrumente gramaticale, fac legătura între părţile de propoziţie.

Atenţie! În analiza propoziţiei articolul, prepoziţia, adverbul de negaţie **nu** sau gradele de comparaţie intră în componenţa părţilor de propoziţie pe care le însoţesc.

Raporturile dintre părţile de propoziţie
- de subordonare — dintre atribut şi elementul regent
- de determinare — dintre complement şi elementul regent
- de coordonare — între părţi de propoziţie de acelaşi fel şi care au acelaşi cuvânt regent (subiecte, nume predicative, atribute, complemente).

Felurile raportului de coordonare
- prin juxtapunere
- prin conjuncţii
  - copulativ
  - adversativ
  - disjunctiv
  - conclusiv

Scanned with OKEN Scanner

Atenţie! Părţile de propoziţie coordonate prin juxtapunere se despart prin virgulă.

EXERCIŢII

1) Subliniaţi predicatele şi despărţiţi în propoziţii următoarele texte; scrieţi, în finalul textului analizat care sunt propoziţii şi care fraze:

a) *Lume multă care vrea să petreacă şi nu ştie cum. Doamnele, ostentativ fără treabă, umblă în rochii de casă şi cu capul gol... Domnii, cu jambiere şi şepci impermeabile, trec la poştă peste drum de hotel, înarmaţi cu alpenstock-uri, strânse energic în pumn la nivelul bărbiilor înţepenite şi importante. Peisaj meschin. O colină întinsă, tristă, pătată de câţiva arbori schilozi, ascunde munţii dinspre apus.*

(**I. Ibrăileanu** — *Adela*)

b) *Nici o cunoştinţă. Sistem infailibil: în genere, atitudine nesociabilă, în specie, evitarea parcului.(...) Plictis odihnitor. Lectură plăcută, reconfortantă: cataloagele câtorva librării străine şi un dicţionar portativ, cărţile de căpătâi care, împreună cu Diogene, repertoriu de cancanuri şi idei antice (anunţat adesea de Coco Dumitrescu în prelegerile lui nocturne de la Cosma şi găsit din întâmplare la un anticar), alcătuiesc biblioteca mea estivală.*

(**G. Ibrăileanu** — *Adela*)

2) Construiţi cîte două exemple pentru fiecare fel de propoziţie, ţinând sama de scopul lor (enunţiative propriu-zise, optative, imperative, exclamative).

a) Explicaţi punctuaţia din propoziţiile construite la punctul 1.a.

3) Despărţiţi în propoziţii următorul text şi notaţi cu A. propoziţiile afirmative şi cu N. pe cele negative:

a) *Şi într-o cumpănă mare, când s-au ridicat toate neamurile mele răzăşeşti a fost tăiat tatăl meu; şi un frate mai mare m-a luat cu el peste hotare, în pribegie. Am trăit o vreme la Kiev, eram un copilandru. A murit bădiţa, ş-am rămas singur pe lume; şi m-am ridicat şi eu ca ucenic la un meşter de săbii. (...) Am văzut cetăţi şi castele cum nu se află prin părţile noastre (...) Hei, câte am văzut ş-am îndurat, numai inima mea şi Cel-de-sus ştiu! Am zăcut de răni şi friguri rele; dar ca soiul cel rău, nu m-am dat, n-am pierit.*

(**M. Sadoveanu** — *Neamul Şoimăreştilor*)

b) Construiţi şase fraze, în care să fie câte o propoziţie negativă.

4. Despărţiţi în propoziţii următoarele texte şi notaţi care sunt simple şi care dezvoltate:

a) *Margareta nu jucase şi-i era necaz pe fetele care au avut noroc. Nu răspunse nimic Anei, ci urma să privească cu jind la ceata flăcăilor care închinau cu rachiu sau aprindeau ţigări; părea îngrijorată să nu se întâmple s-o poftească la joc cineva şi să nu bage de seamă...*

(**L. Rebreanu** — *Ion*)

b) *Astă noapte mă gândeam să-mi iau copiii şi să plec de aici, lăsându-te singur cu păcatele tale; ştiu că aşa ar trebui să fac, dar nu pot, iacă, nu pot, nu mă lasă inima, n-am putere şi simt că orice ai face, eu tot ţin la tine, câtă vreme nu trebuie să cred că-ţi cad ca o sarcină pe cap.*

(**I. Slavici** — *Moara cu noroc*)

Scanned with OKEN Scanner

5. Identificaţi propoziţiile principale şi cele secundare din următoarele texte:

a) *Copilo, pune-ţi mâinile pe genunchii mei.*
Eu cred că veşnicia s-a născut la sat.
Aici orice gând e mai încet,
Şi inima-ţi zvâcneşte mai rar,
Ca şi cum nu ţi-ar bate în piept
Ci adânc în pământ undeva.

(**L. Blaga** — *Sufletul satului*)

b) Citiţi următoarele versuri şi comentaţi rolul stilistic al propoziţiilor principale în alcătuirea poemului:

Amurg de toamnă violet...
Doi plopi, în fund, apar în siluete
— Apostoli în odăjdii violete —
Oraşul tot e violet.
Amurg de toamnă violet...
Pe drum e-o lume leneşă, cochetă,
Mulţimea toată pare violetă,
Oraşul tot e violet.

Amurg de toamnă violet...
Din turn, pe câmp, văd voievozi cu plete;
Străbunii trec în pâlcuri violete,
Oraşul tot e violet.

(**G. Bacovia** — *Amurg violet*)

6.a) Delimitaţi propoziţiile din următoarele texte şi analizaţi felul lor după scop, formă, structură, înţeles:

Plângea şi în ciuda mâniei, ochii ei rămâneau mari şi curaţi şi se uita când la omul cocoţat în căruţă, când la caii graşi şi voinici, aburiţi de gerul sănătos al munţelui.
— „Ptiu, lovi-te-ar moartea cu ochii tăi!" a exclamat Moromete furios.
Apoi a strigat: „Bălosule, opreşte"!
— „Ce s-a întâmplat, Moromete?"
— „Hai să dăm porumbul, că nu e rost."
— „Cu cât?" a întrebat Bălosu.
— „Cu şaizeci şi trei."
— „Eu nu-l dau", a răspuns Bălosu „şi să ştii că altă dată nu mai merg cu tine la munte."

(**M. Preda** — *Moromeţii*)

b) *Îmbată-mă, pădure-n valuri moi*
De linişte, de iarnă şi de sară,
Alungă pentru mine, pe cărări,
Prin vânt, cea mai frumoasă căprioară!
Aprinde pe cascade vâlvătăi,
Fă-ţi stelele mai tainic să lucească,
Opreşte-n râpi al frământării duh,
Şi pace dă-mi, dă-mi pace sufletească!

(**N. Labiş** — *Frământarea intimă*)

Scanned with OKEN Scanner

1.a) Identificaţi părţile principale şi secundare de propoziţie din următoarele texte şi marcaţi (în cazul celor secundare) cu săgeţi legătura dintre elementul determinat şi cel regent:

a) *Peste vârfuri trece lună.*
Codru-şi bate frunza lin.
Dintre ramuri de arin
Melancolic cornul sună.
.....
De ce taci, când fermecată
Inima-mi spre tine-ntorn?
Mai suna-vei dulce corn,
Pehiru mine vre odată?

(**M. Eminescu** — *Peste vârfuri*)

b) *Drumul se curăţise de ape şi se zvânta. Pădurea fâşâia lin din cetini şi răsufla aburi. În poenile sorite, pământul se ochise bine şi înverzeau pajişti. În frunzele moarte din marginea unei râpi, Vitoria găsi clopoţei albi. Coborî din tarniţă ca să-i rupă, şi-i înălţă, pe codiţele lor subţiri, în lumină. Privi cerul albastru şi înghiţi mireasma pădurii (...). Trupul ei ar fi vrut să cânte şi să înmugurească, simţea intrând în el soare şi bucurie,*

(**M. Sadoveanu** — *Baltagul*)

FRAZA — o unitate sintactică de sine stătătoare, formată din îmbinarea a două sau mai multor propoziţii.

Tipuri de fraze în funcţie de raportul sintactic prin care sînt formate

formate prin coordonare:

Un vânt de seară
aprins sărută cerul la apus[1] /
şi-i scoate ruji de sânge pe obraji.[2] /

(**L. Blaga** — Mugurii)

formate prin subordonare:

Nu-mi presimţi tu nebunia[1] / *când auzi*[2] /
Cum murmură viaţa-n mine
ca un izvor
năvalnic într-o peşteră răsunătoare?[3] /

(**L. Blaga** — *Nu-mi presimţi*)

formate prin coordonare şi subordonare:

Aici orice gând e mai încet[1]
şi inima-ţi zvâcneşte mai rar[2] /
ca şi cum nu ţi-ar bate în piept
ci adânc în pământ undeva.[3] /

(**L. Blaga** — *Sufletul satului*)

O toamnă va veni cândva târziu,[1]
Când tu, iubito-mi vei cuprinde gânul tremurând[2] /
şi strâns vei atârna de mine[3] / *cum atârnă o*
cunună de flori uscate
de stâlpul alb de marmură al unei cripte.[4] /

(**L. Blaga** — *O toamnă va veni*)

Scanned with OKEN Scanner

Sunt beat[1]/ şi-aş vrea[2]/ să dărâm tot[3]/ ce-i vis,[4]/ ce e templu şi altar.[5]/

(L. Blaga — *Veniţi după mine tovarăşi*)

Coordonarea între propoziţii poate fi realizată prin: juxtapunere, conjuncţii coordonatoare şi prin îmbinarea juxtapunerii cu coordonarea.

EXERCIŢII DEMONSTRATIVE

— Eu *sunt* acum *bătrînă.*[1]/ **şi**[2]/ **fiindcă** *am avut*[3]/ şi *am* atât de multe bucurii în viaţă,[4]/ *nu înţeleg* nemulţumirea celor tineri[2]/ **şi** *mă tem*[5]/ **ca nu cumva,** căutând acum la bătrâneţe un noroc nou, **să** *pierd* pe acela[6]/ **de care** *am avut parte* până în ziua de astăzi[7]/ şi *să dau* la sfârşitul vieţii mele *de amărăciunea*[8]/ **pe care** *nu o cunosc* decât de frică[9].

(**I. Slavici** — *Moara cu noroc*)

1. Identificarea predicatelor

Sunt bătrână	— predicat nominal
am avut	— predicat verbal
am	— predicat verbal
nu înţeleg	— predicat verbal
mă tem	— predicat verbal
să pierd	— predicat verbal
am avut parte	— pred. verbal (loc. vb. = am beneficiat)
să dau de amărăciune	— pred. verbal (loc. vb. = să mă amărăsc)
nu cunosc	— predicat verbal

2. Evidenţierea elementelor relaţionale

şi	— conj. coord. cop.
fiindcă	— conj. subord. cauzală
şi	— conj. coord. cop
şi	— conj. coord. cop
ca nu cumva să	— loc. conj. subord.
de care	— pron. relativ (f sint. în sub. c. ind.)
şi	— conj. coord. cop.
pe care	— pron rel. (f. sint. în sub. c. dir)

3. Delimitarea şi numerotarea propoziţiilor

1. Eu sunt acum bătrână	— prop. princ. enunţ., afirm., dezv.
2. Şi nu înţeleg	— prop. princ. enunţ. neg. simplă în rap. de coordonare cop. cu prop. 1 (şi)
3. Fiindcă am avut	— propoziţie subordonată cauzală simplă

Scanned with OKEN Scanner

4. Şi am atât de multe bucurii — propoziţie subordonată cauzală, en. af. dezv. coord. cop. cu 3 (şi)

5. Şi mă tem — prop. princ., enunţ., af., simplă, coord. cop. cu prop. 2 (şi)

6. Ca nu cumva, căutând acum la bătrâneţe un noroc nou să pierd pe acela — subord. c.i., enunţ., af., dezv.

Obs. caracterul intrazitiv al verbului din regentă (mă tem) determină val. c.i. al subordonatei

7. De care am avut parte — prop. subord. atr., enunţ., af., dezv. (elem. regent este un pron. demonstrativ în acuzativ) — introdus prin pron. rel. cu val. de c.i.

8. Şi să dau la sfârşitul vieţii mele de amărăciune — prop. subord. c.i., enunţ., af., dezv., în rap. de coord. cop. cu prop. 6

9. Pe care nu o cunosc decât din frică — prop. subordonată atr., enunţ., neg. introd. prin pron. rel. pe care, cu f. sint. în prop. de c.d.

IV. Schema.

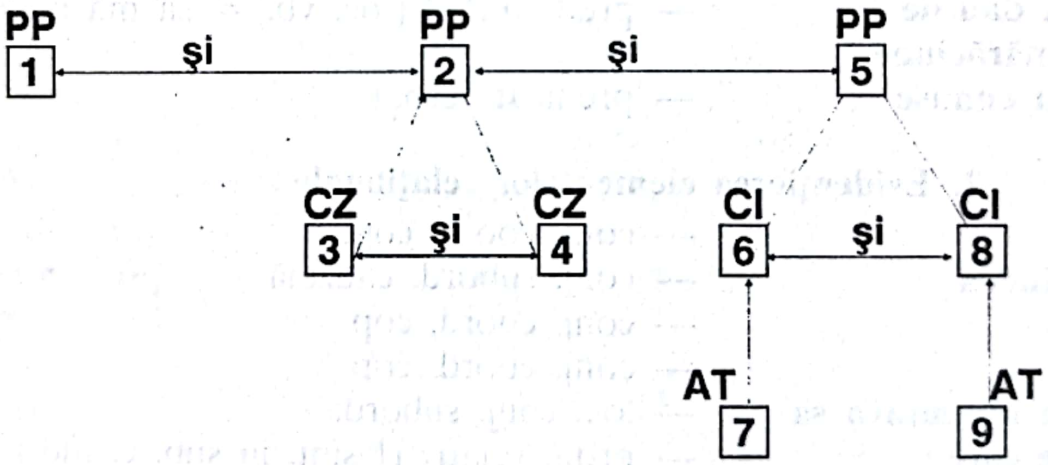

Fraza este formată prin raport de coordonare şi de subordonare. Topica frazei este directă

EXERCIŢII

1. Puneţi în schemă următoarele fraze şi arătaţi raportul prin care sunt formate:

a) *Tâlcul florilor nu-i rodul*
tâlcul morţii nu e glodul.
Tâlcul flăcării nu-i fumul,

tâlcul vetrei nu e scrumul.
Tâcul frunzei nu e umbra
tâlcul toamnelor nu-i bruma,
dar al drumului e dorul,
tâlcul zărilor e norul,
ducăuşul, călătorul.

(**L. Blaga** — *Tâlcuri*)

b) *Aş vrea, pe când mi se desfăşoară dinaintea minţii uimite privelişti aşa de răpitoare, ca să aud, ca prin vis, o muzică plină de farmec, bunăoară cea din opera Guillom Tell a lui Rossini, şi mai ales ca acel minunat cor de vânători, care, după ce a trâmbiţat pe un ritm vioi şi alegru fanfarele de chemare, se pierde apoi cu vuiet armonios prin tainica rezonanţă a codrilor de brazi.*

(**Al. I. Odobescu** — *Pseudo-kynegheticos*)

c) *Bărbaţii purtau căciulile trase peste urechi, mustăţile îi strângeau sub nas, erau pline de gheaţă: îndată ce ieşeau din casă, mustaţa se făcea sură, se umplea de negură, apoi repede de tot se întărea.*

(**I. Agârbiceanu** — *Arhanghelii*)

d) *Şi cum ieşim în şleah, părerea noastră de bine: întâlnim câţiva oameni cu nişte cară cu draniţă, mergând spre Iaşi; ne întovărăşim cu dânşii, de frica lăieşilor din Ruginoasa, şi hai!, hai! până-n ziuă, iacătă-ne în Târgul-Frumos, unde am şi înjunghiat câţiva harbuji într-ales, de ne-am potolit deocamdată şi foamea şi setea.*

(**I. Creangă** — *Amintiri din copilărie*)

e) *Ştiind că, dacă vor fi singuri vor continua a vorbi numai de vânătoare, făcându-şi imputări plicticoase reciproce, se gândiră să poftească atât pe Herdelea cât şi pe Titu cu care erau toţi în legături prieteneşti.*

(**L. Rebreanu** — *Ion*)

2. Construiţi trei fraze, formate prin raport de: coordonare, subordonare şi coordonare şi subordonare.

3. Construiţi patru fraze după schemele:

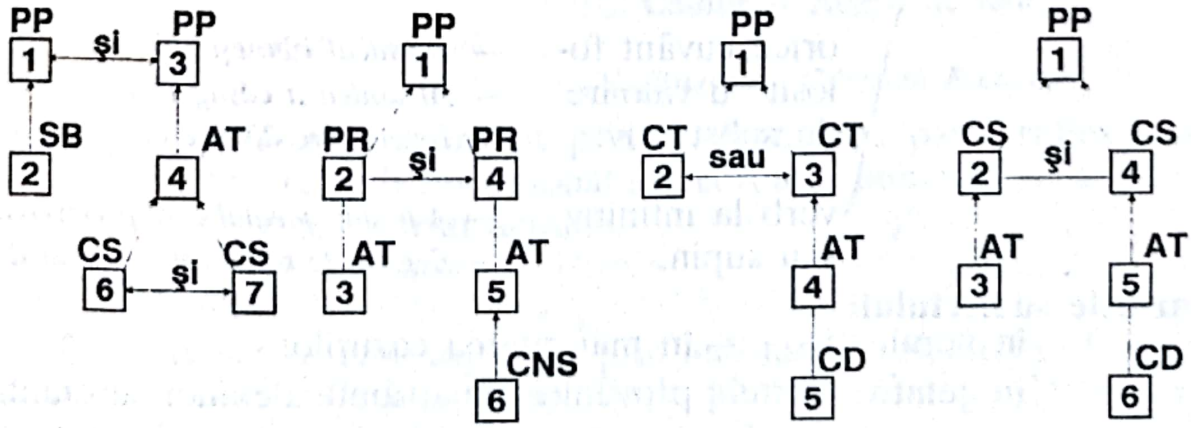

SUBIECTUL

Partea principală a propoziţiei care arată *cine face* acţiunea exprimată de predicatul verbal sau *cine are caracteristica* exprimată de numele predicativ.

Munţii *noştri au fost adesea scump azil de libertate*
Mi-o trimis **badea** *cuvânt*
(Folclor)

A nu se cofunda S. cu N.P.

— în unele propoziţii cu predicatul exprimat prin verbul **a fi** subiectul poate fi recunoscut după ceea ce denumeşte substantivul prin care este exprimat:

anotimpuri: *e iarnă; e toamnă* etc.;
părţi ale zilei: *e o amiază; e o seară*
fenomene atmosferice: *e frig; e ceaţă* etc.
senzaţii sau stări sufleteşti: *mi-e dor; mi-e frică, mi-e ruşine etc.*

A nu se confunda S. cu C.D.

— subiectul propoziţiilor cu predicatul exprimat prin pasivul reflexiv sau printr-un verb reflexiv impersonal răspunde la întrebarea ce? şi stă, deobicei, după predicat.

S-au corectat lucrările.
Se aud voci de copii.

Părţi de vorbire prin care se exprimă subiectul

substantiv în cazul N:
— *Dorul meu pe unde pleacă*
Nu-i pasăre să-l întreacă:
(Folclor)

pronume:
— *Eu pe deal aş semăna*
Doru şi cu dragostea
(Folcor)

orice cuvânt folosit cu valoare de substantiv:
— *Harnicul izbuteşte.*
— *Al doilea a câştigat.*
— *Binele cere dăruire.*

verb la infinitiv sau supin:
— *A-ţi sluji idealul cere perseverenţă.*
— *E greu de respectat cuvântul dat.*

Cazurile subiectului:

în nominativ — în majoritatea cazurilor
în genitiv — provenite din atribute ale unor substantive sau pronume cu funcţia de subiect *(Ai casei au plecat)*

Scanned with OKEN Scanner

în acuzativ — substantive sau pronume precedate de prepoziţii: *(de, la, prin, printre, din etc.) (Ştim cu toţii)*

în G.D. — pronumele relativ: (care, cine, ce) cînd introduce o subordonată, în loc de N, apare uneori, la G.D. cu funcţia de subiect: Mergem fiecare pe la casa[1]/ cui ne are.[2]/

Felurile subiectului:
- subiect exprimat
- subiect neexprimat
  - inclus
  - subânţeles
- subiect multiplu — exprimat prin mai multe substantive, pronume, numerale, verbe la infinitiv sau supin etc.

Atenţie! — Există propoziţii fără subiect (care au predicat exprimat prin verbe impersonale la diateza activă sau reflexivă care arată fenomene ale naturii): *ninge, tună, plouă, se înserează* etc.

— Nu au subiect propoziţiile cu predicate exprimate prin expresii impersonale: *E rău de noi, E vai de voi* etc.

Acordul subiectului cu predicatul

— predicatul, verbul şi verbul copulativ se acordă cu subiectul în persoană şi număr.

Dorm şi florile-n grădină
(**M. Eminescu** — *Somnoroase păsărele*)

Dintr-un timp şi vîntul tace
(**G. Coşbuc** — *Noapte de vară*)

Verzi sunt dealurile tale
(**Al. Russo** — *Cântarea României*)

Atenţie! — predicatul exprimat printr-o formă de pasiv reflexiv sau prin reflexiv impersonal se acordă cu subiectul, deşi acesta nu este autorul acţiunii.

S-a amînat întrunirea
Se zăresc nori.

Dacă subiectul este exprimat prin substantiv colectiv, *stol, turmă* etc., predicatul este fie la singular, fie la plural, în funcţie de numărul substantivului.

Au venit stolurile de păsări.
Stolul de vrăbii a zburat.

Scanned with OKEN Scanner

Cazuri speciale — verbele *a durea, a plăcea, a conveni* precedate de un pronume personal în acuzativ sau dativ se acordă astfel:

Mă dor ochii; îmi plac poeziile; îmi convin propunerile tale.

Acordul subiectului multiplu:

— dacă termenii subiectului sunt persoane diferite, persoana I are preponderenţă asupra celorlalte şi persoana a II-a asupra persoanei a III-a;

Eu şi sora mea citim.
Tu şi ea plecaţi.

— dacă termenii subiectului sunt în raport de coordonare copulativă, verbul (predicatul) se află la plural:

Munca şi perseverenţa aduc succesul.

— dacă termenii subiectului sunt însoţiţi de un element de negaţie, verbul (predicatul) poate fi la plural sau la singular;

Nici mama, nici tata n-a venit.

sau la plural: *Nici eu nici fratele meu n-am plecat.*

— dacă termenii subiectului se află în raport de coordonare disjunctivă, verbul (predicatul) este la singular: sau eu, sau tu vei fi premiat.

— dacă termenii subiectului sunt nume de personaă, masculinul are prioritate

Ion, Elena şi Maria au fost chemaţi la bibliotecă.

— dacă termenii subiectului sunt inanimaţi (nume de lucruri, obiecte etc.) acordul predicatului se face cu cel mai apropiat.

Rochia, pantoful şi poşeta sînt vopsite proaspăt.

EXERCIŢII

1) Despărţiţi în propoziţii următoarele fraze şi identificaţi subiectele, arătând felul lor: **exprimat** *(prin ce)*, **neexprimat** *(ce fel):*

a) *Rele-or zice că sunt toate câte nu vor înţelege...*
Dar afară de acestea, vor căta vieţii tale
Să-i găsească pete multe, răutăţi şi mici scandale —
Astea toate te apropie de dânşii. Nu lumina
Ce în lume-ai revărsat-o, ci păcatele şi vina,
Oboseala, slăbiciunea, toate relele ce sunt
Într-un mod fatal legate de o mână de pământ;
Toate micile mizerii unui suflet chinuit
Mult mai mult îi vor atrage decît tot ce ai gândit.

(**M. Eminescu** — *Scrisoarea I*)

Scanned with OKEN Scanner

b) *O, mamă, dulce mamă, din negura de vremi*
Pe freamătul de frunze la tine tu mă chemi;
Deasupra criptei negre a sfântului mormânt
Se scutură salcâmii de toamnă şi de vânt,
Se bat încet din ramuri, îngână glasul tău...
Mereu se vor tot bate, tu vei dormi mereu.

(**M. Eminescu** — *O, mamă...*)

c) *Trecut-au anii ca nori lungi pe şesuri*
Şi niciodată n-or să vie iară,
Căci nu mă-ncântă azi cum mă mişcară
Poveşti şi doine, ghicitori, eresuri...

(**M. Eminescu** — *Trecut-au anii...*)

d) *Vreme trece, vreme vine,*
Toate-s vechi şi nouă toate;
Ce e rău şi ce e bine
Tu te-ntreabă şi socoate;
Nu spera şi nu ai teamă,
Ce e val, ca valul trece;
De te-ndeamnă, de te cheamă,
Tu rămâi la toate rece.

(**M. Eminescu** — *Glossă*)

e) *Şi toamna, şi iarna*
Coboară-amândouă;
Şi plouă, şi ninge —
Şi ninge şi plouă.

(**G. Bacovia** — *Moină*)

2) Construiţi 6 propoziţii în care subiectele să fie exprimate prin diferite părţi de vorbire, arătând clasa gramaticală a acestora.

3) Construiţi un text care să aibă două propoziţii cu subiectul neexprimat şi arătaţi de ce n-a fost exprimat, în cazurile respective.

4) Identificaţi subiectele din următorul text şi arătaţi ce fel de raport este între cele din ultima propoziţie; explicaţi punctuaţia:

Vezi tu cum anii se sfarmă —
curme-se grije şi larmă,
timpul prea tulbure, multul
aprigul chin şi tumultul!

(**L. Blaga** — *Pe munte*)

5) Identificaţi şi analizaţi morfologic subiectele din textul:

„Cu zile mergeţi, dragii mei,
Şi să veniţi cu zile!“
Ziceau atunci bătrâni, femei
Şi preoţi, şi copile;
Dar cel sergent făr'de musteţi
Răcnea: „Să n-aveţi teamă,

Scanned with OKEN Scanner

Românul are şapte vieţi
În pieptu-i de aramă!"

(**V. Alecsandri** — *Peneş Curcanul*)

6) a) Construiţi trei propoziţii în care subiectele să fie situate în urma predicatelor.

b) Alcătuiţi două propoziţii enunţiative propriu-zise cu subiecte multiple, exprimate prin verbe la infinitiv.

c) Construiţi trei propoziţii negative cu subiectele exprimate prin pronume nehotărâte.

d) Alcătuiţi trei propoziţii care nu pot avea subiect şi explicaţi lipsa acestuia.

Propoziţia subordonata subiectivă

are în frază funcţie de subiect.

Situaţii din regentă care cer subiective:

Predicatul este impersonal (verbal sau nominal) exprimat prin:

a) verbul *a trebui, a fi* (unipersonal) cu sensul *a se întâmpla* şi alte verbe folosite ca impersonale care apar uneori precedate de un pronume personal la dativ sau acuzativ:

b) verbe reflexive impersonale: *se zice, se crede, se poate, se vede* etc.;

c) verbe pasive folosite ca impersonale: *este ştiut, este cunoscut, este dat* etc.;

d) expresii verbale impersonale formate din verbul **a fi** şi **un adverb sau o locuţiune adverbială:** *e firesc, e nedrept, e uşor, e bine, e posibil* etc.. Adverbele care intră în componenţa expresiilor verbale pot sta şi înaintea şi în urma verbului **a fi** şi pot fi la diferite grade de comparaţie.

e) adverbe sau locuţiuni adverbiale predicative: *probabil, pe semne, negreşit, fireşte, fără îndoială* etc.

Subordonata subiectivă *poate fi introdusă prin:*

a) pronume relativ — interogative *(cine, care, ce)*

b) adverbele relative: *unde, când, cum;*

c) conjuncţiile: *că, să, ca... să, dacă, de.*

Atenţie! — Pentru a nu confunda subiectiva cu completiva directă care răspunde şi ea la întrebarea *ce?* se recomandă să se respecte următoarele operaţiuni în analiza unei fraze:

— 1) sublinierea predicatelor;

— 2) sublinierea şi notarea cu S a subiectelor, adăugarea subiectelor neexprimate ale verbelor personale deasupra textului, în dreptul predicatului;

Scanned with OKEN Scanner

— 3) despărţirea frazei în propoziţii.

A. O propoziţie regentă poate avea *două sau mai multe subiective coordonate.*

B. Propoziţia subiectivă aşezată înaintea regentei *poate fi reluată în regentă printr-un pronume demonstrativ.*

Şi (care dintre cai a veni la jăratic / să mănânce) acela are să te ducă la împărăţie.

(**I. Creangă** — *Povestea lui Harap Alb*)

Topica: *Propoziţiile subiective* care servesc ca subiect unor predicate exprimate prin verbe personale *se introduc prin pronume relative şi precedă, deobicei, propoziţia regentă.*

Când predicatul regentei este exprimat prin *verbe şi expresii verbale impersonale prin conţinut şi unipersonale prin formă, prin adverbe predicative* sau prin *formele impersonale ale unor verbe personale* (pare, rămâne etc.) propoziţiile subiective se găsesc, în general, *după regentă.*

Punctuaţia: Oricare ar fi poziţia subiectivei faţă de regentă, nu se desparte de aceasta prin virgulă.

Observaţii: În unele cazuri, verbul **a trebui,** ca predicat regent, este intercalat în interiorul propoziţiei subiective. În acest caz, subiectul care precedă verbul impersonal şi determinanţii acestuia (atributele) sau diversele complemente, care aparţin subordonatei subiective, se analizează ca aparţinând subiectivei, nu regentei.

EXERCIŢII

1) Descălecând, *el socoti*[1] / **că** *trebuie*[2] / **să**-*i dea* calului fân,[3] / apoi **că** *trebuie*[4] / **să**-l şteargă de sudoare[5] / **şi** *să*-l *acopere* cu o cergă,[6] / **iar**[7] / **după ce** le *făcu* toate aceste,[8] / el *rămase* câtva timp în uşa grajdului[7],/ **îşi dete seama**[9] / despre cele ce *voia*[10] / **să** *facă*[11],/ apoi îşi *luă* pălăria din cap,[12] / *îşi făcu* de trei ori *cruce*[13] / **şi** *plecă* spre cârciumă[14].

(**I. Slavici** — *Moara cu Noroc*)

1. Descălecând, el socoti	Propoziţie principală, enunţiativă propriu-zisă, afirmativă, dezvoltată;
2. că trebuie	propoziţie subordonată, completivă directă, enunţiativă propriu-zisă, afirmativă, simplă;
3. să-i dea calului fân	propoziţie subordonată, subiectivă, enunţiativă propriu-zisă, afirmativă, dezvoltată;
4. apoi că trebuie	propoziţie subordonată completivă directă, enunţiativă propriu-zisă, afirmativă, dezvoltată, în raport de coordonare cu prop. nr. 2;

Scanned with OKEN Scanner

5. să-l şteargă de sudoare — propoziţie subordonată subiectivă, enunţiativă propriu-zisă, afirmativă, dezvoltată;

6. şi să-l acopere cu o cergă — propoziţie subordonată subiectivă, enunţiativă propriu-zisă, afirmativă, dezvoltată, în raport de coordonare cu prop. nr.5;

7. iar el rămase câtva timp în uşa grajdului — propoziţie principală, enunţiativă, propriu-zisă, dezvoltată, în raport de coordonare adversativă cu propoziţia nr. 1;

8. după ce le făcu toate aceste, — propoziţie subordonată, temporală, enunţiativă propriu-zisă, afirmativă, dezvoltată;

9. îşi dete seamă — propoziţie principală, enunţiativă propriu-zisă, afirmativă simplă;

10. despre ce voia — propoziţie subordonată completivă indirectă enunţiativă propriu-zisă, afirmativă, dezvoltată;

11. să facă — propoziţie subordonată completivă directă, enunţiativă propriu-zisă, afirmativă, simplă.

12. apoi îşi luă pălăria din cap — propoziţie principală enunţiativă propriu-zisă, afirmativă, dezvoltată, în raport de coordonare prin juxtapunere cu prop. 9;

13. îşi făcu de trei ori cruce — propoziţie principală, enunţiativă propriu-zisă, dezvoltată, în raport de coordonare prin juxtapunere cu prop. 12;

14. şi plecă spre cârciumă — propoziţie principală, enunţiativă propriu-zisă, dezvoltată, în raport de coordonare copulativă cu prop. 13;

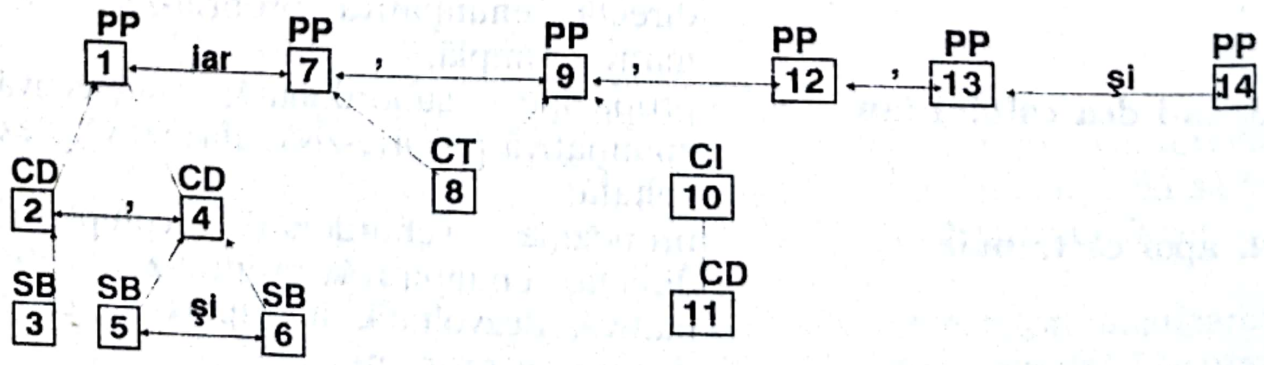

Scanned with OKEN Scanner

Fraza formată prin raport de coordonare şi subordonare.

Topica frazei este directă.

Observaţii: reţineţi şi explicaţi particularităţile lexicului din textul analizat.

a) Construiţi 3 propoziţii în care verbul a rămâne (predicativ în subordonata nr. 7) să devină predicat nominal.

b) Construiţi şase propoziţii în care subiectele să fie exprimate prin părţi de vorbire cu valoare morfologică diferită.

2) De fapt, *ar fi trebuit*[1]/ **ca** în toamnă[2] / **cum** *era* un an bun[3] / *să se însoare* şi el ca orice flăcău[2] /**şi** *să intre* în rândul lumii,[4]/ **dar** *pesemne*[5]/ **că** *nu găsea* fata[6]/ **care să-i** *convie* lui,[7]/ adică una[6] **care** *să aibă* pământ mult[8], şi de aceea *era posomorât*[9]/.

(M. Preda — *Moromeţii*)

1. De fapt, ar fi trebuit — propoziţie principală, enunţiativă propriu-zisă, afirmativă, dezvoltată;

2. ca în toamnă să se însoare — propoziţie subordonată subiectivă, enunţiativă propriu-zisă, afirmativă, dezvoltată;

3. cum era un an bun — propoziţie subordonată circumstanţială cauzală, enunţiativă propriu-zisă, afirmativă, dezvoltată; (predicat — *cum era*)

4. şi să intre în rândul lumii — propoziţie subordonată subiectivă, enunţiativă propriu-zisă, afirmativă, dezvoltată, în raport de coordonare copulativă cu propoziţia nr. 2;

5. dar pesemne — propoziţie principală, în raport de coordonare adversativă cu propoziţia nr. 1, enunţiativă propriu-zisă, afirmativă, simplă;

6. că nu găsea fata, adică una — propoziţie subordonată subiectivă propriu-zisă, afirmativă, dezvoltată;

7. care să-i convie lui — propoziţie subordonată atributivă, enunţiativă propriu-zisă, afirmativă, dezvoltată;

8. care să aibă pământ mult — subordontă atributivă enunţiativă propriu-zisă, afirmativă, dezvoltată;

Scanned with OKEN Scanner

9. şi de aceea era posomorît — subordonată subiectivă, enunţiativă propriu-zisă, afirmativă, dezvoltată, în raport de coordonare conclusivă cu prop. nr. 5;

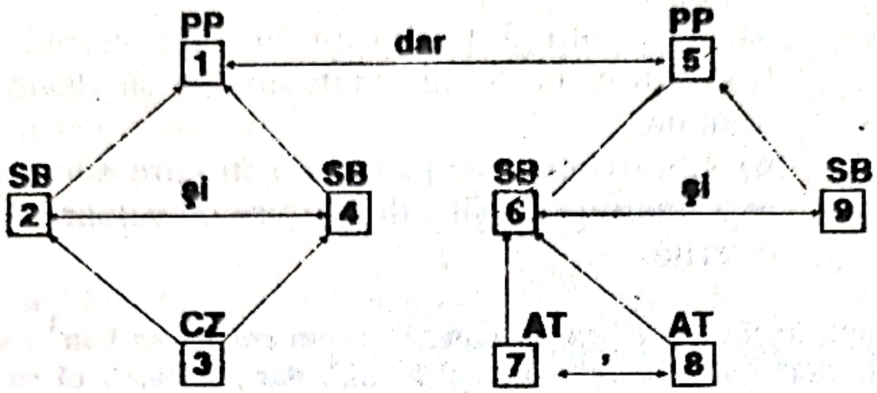

Fraza formată prin raport de coordonare şi subordonare

Topica frazei este directă

a) Construiţi zece propoziţii subordonate subiective, introduse diferit.

b) Analizaţi morfologic, propoziţia nr. 2

3) Ar fi trebuit[1]/ **să** *numesc* doi oameni2/ **care** *să*-i *apară* dintr-o dată înainte3/ **şi** *să*-l prindă,[4]/ **fără să**-l *omoare*,[5]/ **dar** răspunderea mi *s-a părut prea mare*[6]/ **şi**, mai ales, *ar fi dat impresia*[7]/ **că** eu *evit*, pentru mine pericolele,[8]/ **pe care** le *impun* altora[9]/.

(**C. Petrescu** — *Ultima noapte de dragoste...*)

1. Ar fi trebuit — propoziţie principală, enunţiativă propriu-zisă, simplă, afirmativă;

2. să numesc doi oameni — propoziţie subordonată subiectivă, enunţiativă propriu-zisă, afirmativă, dezvoltată;

3. care să-i apară dintr-o dată — propoziţie subordonată atributivă, enunţiativă propriu-zisă, afirmativă, dezvoltată;

4. şi să-l prindă — propoziţie subordonată atributivă, enunţiativă propriu-zisă, afirmativă, dezvoltată; în raport de coordonare copulativă cu prop. 3;

5. fără să-l omoare, — propoziţie subordoantă circumstanţială de mod, enunţiativă propriu-zisă, afirmativă, dezvoltată;

6. dar răspunderea mi s-a părut prea mare — propoziţie principală, enunţiativă propriu-zisă, afirmativă, dezvoltată, în raport de coordonare adversativă cu propoziţia nr. 1;

Scanned with OKEN Scanner

7. şi, mai ales, faptul ar fi dat impresia — propoziţie principală, enunţiativă, propriu-zisă, afirmativă, dezvoltată, în raport de coordonare copulativă cu propoziţia nr. 6;

8. că eu evit, pentru mine pericolele, — propoziţie subordonată, atributivă, enunţiativă propriu-zisă, dezvoltată, afirmativă;

9. pe care le impun altora — propoziţie subordonată atributivă, enunţiativă propriu- zisă, afirmativă, dezvoltată.

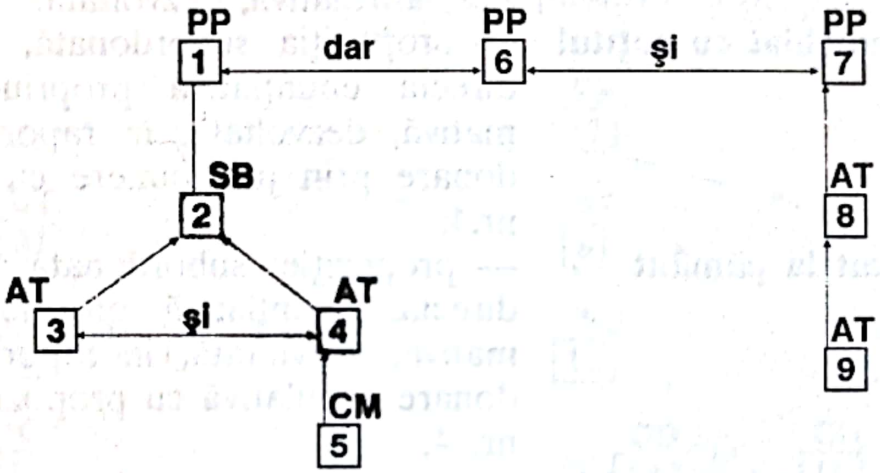

Fraza formată prin raport de coordonare şi subordonare.

Topica frazei este directă.

a) Contrageţi subordonatele nr. 5 şi 9, arătând ce valori sintactice au dobândit.

b) Analizaţi morfologic ulitma propoziţie.

4) De aceea,[1] / **când** *vine* unul2/ **şi**-*ţi istoriseşte, bunăoară*[3]/ **că** *a împuşcat de* la pândă **lupul**,[4]/ **pe când** i *l-au adus* copoii gonind, [5]/ **că** *a înjunghiat* cu cuţitul de la brâu[6]/ **şi** *a culcat la pământ* pe **ursul**[7]/ **care** *se răpezise* asupră-i, rănit fiind de glonţ şi înfuriat,[8]/ eu unul *nu sunt de părere*[1]/ **că** *trebuie*[9]/ **să** *te frământi* aşa tare cu *firea*[10]/ **şi** mai ales mi *se pare*[11]/ **că** *este* cu totul *de prisos*[12]/ **ca să** te *cerci* a-i dovedi[13]/ **cum că** se *amăgeşte*[14]/ **şi că**[15]/ **ceea ce** *spune*[16]/ *nu a fost* niciodată[15]/ **şi** nici *nu se poate* aievea întîmpla[17]/.

(**Al. Odobescu** — *Pseudo-kynegetikos*)

1. De aceea, eu unul nu sunt de părere — propoziţie principală enunţiativă propriu-zisă, negativă, dezvoltată;

2. când vine unul — propoziţie subordonată circumstanţială temporală, enunţiativă propriu-zisă, afirmativă, dezvoltată;

Scanned with OKEN Scanner

3. şi-ţi istoriseşte bunăoară, — propoziţie subordonată circumstanţială temporală, enunţiativă propriu-zisă, afirmativă, dezvoltată, în raport de coordonare copulativă cu propoziţia nr. 2;

4. că a împuşcat la pândă lupul — propoziţie subordonată completivă directă, enunţiativă propriu-zisă, afirmativă, dezvoltată;

5. pe când l-au adus copoii gonind, — propoziţie subordonată circumstanţială temporală, enunţiativă propriu-zisă, afirmativă, dezvoltată;

6. că a înjunghiat cu cuţitul de la brâu — propoziţia subordonată, completivă directă enunţiativă propriu-zisă, afirmativă, dezvoltată, în raport de coordonare prin juxtapunere cu propoziţia nr.4;

7. şi a culcat la pământ pe ursul — propoziţie subordonată completivă directă, enunţiativă propriu-zisă, afirmativă, dezvoltată, în raport de coordonare copulativă cu propoziţia nr. 6 şi nr. 4;

8. care se răpezise asupră-i, rănit fiind de glonţ şi înfuriat, — propoziţie subordonată atributivă enunţiativă propriu- zisă, afirmativă, dezvoltată;

9. că trebuie — propoziţie subordonată, atributivă, enunţiativă propriu-zisă, afirmativă, simplă;

10. să te frământi aşa tare cu firea — propoziţie subordonată, subiectivă, enunţiativă propriu-zisă, afirmativă, dezvoltată;

11. şi mai ales mi se pare — propoziţie principală, enunţiativă propriu-zisă, afirmativă, dezvoltată;

12. că este cu totul de prisos — propoziţie subordonată, subiectivă enunţiativă propriu- zisă, afirmativă, dezvoltată;

13. ca să te cerci a-i dovedi — propoziţie subordonată, subiectivă enunţativă propriu- zisă, afirmativă, dezvoltată;

14. cum că se amăgeşte — propoziţie subordonată completivă directă, enunţiativă propriu-zisă, afirmativă, dezvoltată;

Scanned with OKEN Scanner

15. şi că nu a fost niciodată — propoziţie subordonată completivă directă, enunţiativă propriu-zisă, negativă, dezvoltată, în raport de coordonare copulativă cu propoziţia nr. 14;

16. ceea ce spune — propoziţie subordonată subiectivă enunţiativă propriu-zisă, afirmativă, dezvoltată;

17. şi nici nu se poate aievea întâmpla. — propoziţie subordonată completivă directă, enunţiativă propriu-zisă, negativă dezvoltată, în raport de coordonare copulativă cu propoziţia nr. 14 şi nr. 15.

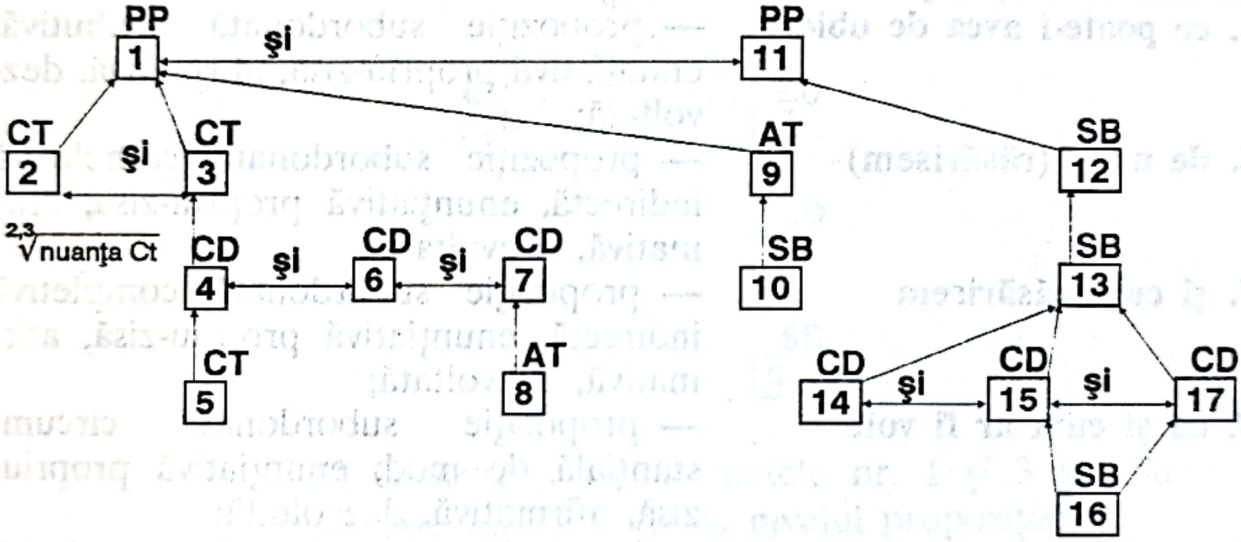

Fraza este formată prin raport de coordonare şi subordonare

Topica frazei este inversă

a) Contrageţi propoziţii nr. 2 şi 3 şi arătaţi ce valoare sintactică au dobândit.

b) Transformaţi în propoziţie, stabilind valorile dobândite la nivelul frazei *„rănit fiind de glonţ şi înfuriat“* (prop. nr. 8).

5) **Ceea ce** *s-a petrecut* atunci în sufletul lui[1]/ *a fost* desigur *mai iute* decât *fulgerul*[2]/ *destul*[3]/ **că**, cu nişte ochi de două ori mai mari decât cei[4]/ **ce** poate-i *avea* de obicei[5]/ cu o faţă lungă şi spărietă şi neputându-se lămuri[4]/ **de unde**[6]/ şi **cum** *răsărisem* noi aşa ca din pământ,[7]/ *se uită* la noi, măsurându-ne cu privirea-i zăpăcită, de sus până jos şi îndesându-se tot mai tare spre părete[4]/ **ca şi cum** *ar fi voit*[8]/ **să** *scape* de o vedenie[9]/.

(C. Hogaş — *Pe drumuri de munte*)

1. Ceea ce s-a petrecut atunci în sufletul lui — Propoziţie subordonată subiectivă enunţiativă propriu-zisă, afirmativă, dezvoltată;

2. a fost desigur mai iute decât fulgerul; — propoziţie principală, enunţiativă, propriu-zisă, afirmativă, dezvoltată;

3. destul — propoziţie principală enunţiativă propriu-zisă, afirmativă simplă;

4. că, cu nişte ochi de două ori mai mari decât cei cu o faţă lungă şi spărietă şi neputându-se lămuri se uită la noi măsurându-ne cu privirea-i zăpăcită de sus pînă jos şi îndesându-se tot mai tare spre părete — propoziţie subordonată subiectivă enunţiativă propriu-zisă, afirmativă, dezvoltată;

5. ce poate-i avea de obicei, — propoziţie subordonată atributivă, enunţiativă propriu-zisă, afirmativă, dezvoltată;

6. de unde (răsărisem) — propoziţie subordonată completivă indirectă, enunţiativă propriu-zisă, afirmativă, dezvoltată;

7. şi cum răsărisem — propoziţie subordonată completivă indirectă, enunţiativă propriu-zisă, afirmativă, dezvoltată;

8. ca şi cum ar fi voit — propoziţie subordonată circumstanţială de mod, enunţiativă propriu-zisă, afirmativă, dezvoltată;

9. să scape de o vedenie — propoziţie subordonată, completivă directă, enunţiativă propriu-zisă, afirmativă, dezvoltată.

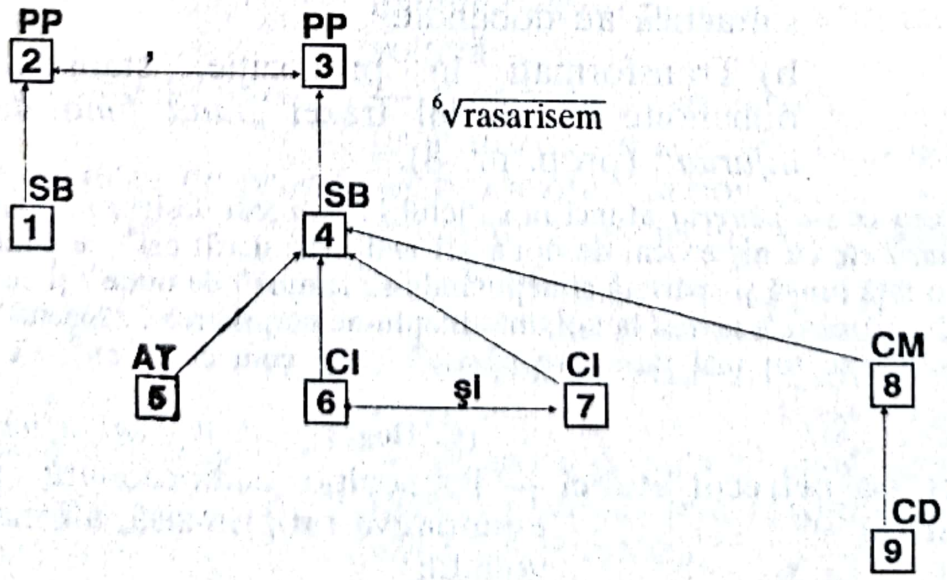

Scanned with OKEN Scanner

Fraza formată prin raport de coordonare şi subordonare.
Topica frazei este inversă.

a) Contrageţi subordonatele nr. 1 şi 5 şi arătaţi ce funcţii sintactice au dobândit.

b) Transformaţi gerunziile „neputându-se“ şi „măsurându-ne“, arătând ce valoare sintactică au dobândit la nivelul frazei.

6. **Deşi** Apostol *era silitor*, [1]/ tatăl *hotărî*[2]/ **să-l** *trimită* pentru cursurile secundare la liceul din Năsăud, spunând[3]/ **că**[4]/ copilul[5]/ *trebuie*[4]/ **să** *ia contact* cu oameni şi cu lumea[5]/.

(L. Rebreanu — *Pădurea spînzuraţilor*)

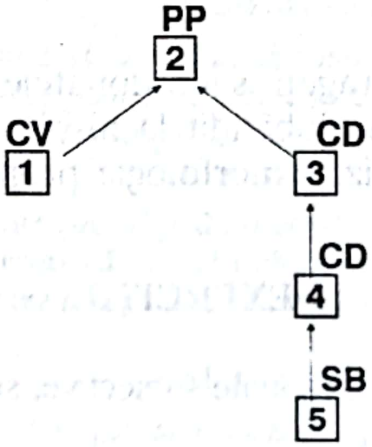

1) Contrageţi subordonatele nr. 1 şi 3 şi arătaţi ce valoare au dobândit la nivelul propoziţiei.

2) Analizaţi morfologic propoziţiile nr. 1, 2, 3.

7. *Îi era* fără îndoială *mai pe plac*[1]/ *să stee*-ntr-un colţ liniştit[2] / **ori** *să se plimbe* pe la locuri dosnice[3],/ **dar** şirul gândurilor nici în mijlocul celei mai mari gălăgii *nu şi*-l *pierdea*[4]/ **şi** discuţiunea odată începută, o *urma* cu aceeaşi limpezime în toate împrejurările[5]/.

(I. Slavici — *Pagini alese — Eminescu şi Caragiale*)

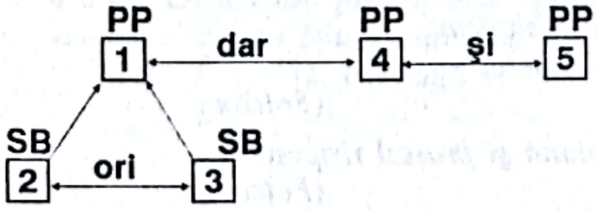

a) Construiţi opt subordonate subiective, introduse diferit.

b) Construiţi patru fraze în care să fie subordonate subiective având ca regent verbele: a plăcea, a trebui şi adverbe predicative.

Scanned with OKEN Scanner

8. *Este cu putinţă*[1]/ **să** *faci* critică curată fără proiecţie istorică[2]/ **cu toate că** adevărata critică de valoare *conţine* implicit o determinare istorică[3],/ **dar** *nu e cu putinţă*[4] / **să** *faci* istorie literară fără examen critic[5]/.

(**G. Călinescu** — *Istoria literaturii române*)

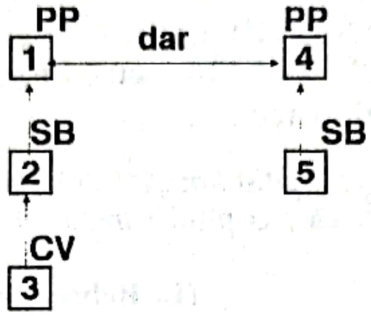

a) Contrageţi subordonatele subiective şi arătaţi ce valori au dobândit la nivelul propoziţiei.
b) Analizaţi morfologic propoziţiile nr. 1 şi nr. 2.

EXERCIŢII

1. Transformaţi în subordonate subiective, subiectele din următoarele propoziţii:

a) *Dureri şi bucurii de-ale pădurii*
S-au petrecut..

(**N. Labiş** — *Bătrânul pădurar*)

b) *Când s-o-mpărţit urâtu*
Eram în câmp cu plugu

c) *Iară frunza dacă-l lasă*
Toţi voinicii merg pe-acasă

(*Folclor*)

d) *Şi de moare haiducia*
Creşte-n urmă sărăcia
Şi se-ntinde boieria

(*Folclor*)

e) *Înţeleptul adună şi prostul risipeşte.*

(*Folcor*)

f) *Surdul n-aude dar le potriveşte*

(*Folclor*)

2. Contrageţi subordonata subiectivă din frazele:

a) *Cine n-are noroc*[1] */ n-are*[2]
De când naşte până moare[3]

(*Folclor*)

b) *Nu-mi pare rău / că mă duc, /*
Da-mi pare rău după plug[2]

(*Folclor*)

3. Mi-e greu să-mi părăsesc coliba în care mi-am petrecut viaţa şi mi-am crescut copiii şi mă cuprinde un fel de spaimă când mă gândesc să rămân singură într-însa; de aceea, poate că mai ales de aceea, Ana îmi părea prea tânără, prea aşezată, oarecum prea blândă la fire, şi-mi vine să râd când mi-o închipuiesc cârciumăriţă.

(**I. Slavici** — *Moara cu noroc*)

4. Aici, la Moara cu noroc, nu putea să stea nimeni fără voia lui Lică; afară de arândaş şi afară de stăpânire mai ales şi dânsul care stăpânea drumurile şi în zadar te înţelegi cu arândaşul, în zadar te pui bine cu stăpânirea, căci, pentru ca să poţi sta la Moara cu noroc, mai trebuie să te faci şi om al lui Lică.

(**I. Slavici** — *Moara cu noroc*)

5. Apoi iar îi venea să meargă la dânsa, să-i mulţumească pentru gândul ei cel bun; însă nu putea să zică, nici să facă nimic; se temea că o va turbura şi aşa plecă cu inima îndoită spre cârciumă, lăsând-o pe dânsa cu copiii sub arini.

(**I. Slavici** — *Moara cu noroc*)

6. Negreşit că pentru oricare ştie să ţină un condei cu trei degete şi pentru oricare din acei scriitori ce nu s-au pătruns că scrisul trebuie să fie numai o urmare cugetată a gândirii şi a studiului, foarte lesne le vine a scrie currente calamo[1] *despre orice materie, ştiută sau necunoscută lor.*

(**Al. Odobescu** — *Pseudo-kynegetikos*)

7. Se vede că bădicul Ionuţ Ungureanu auzise despre feştania asta, căci abia ieşi Marina din casă şi intră tovarăşul de la „Arhanghelii" (...). Ceea ce-l făcuse să rămână atâta vreme în Gureni era chiar faptul acesta: îi era peste putinţă să mai calce, a doua oară, pragul lui Osif Rodean.

(**I. Agârbiceanu** — *Arhanghelii*)

8. *Sincer, îţi vine soartea s-o sudui, s-o blestemi:*
Blăstămurile însăşi poet te-arată iarăşi
Al veacului de mijloc blestemul e tovarăş.

(**M. Eminescu** — *Icoană şi privaz*)

9. Dar fiindcă mi-au mai ieşit până acum înainte încă doi spâni şi cu tine al treilea, apoi mai îmi vine a crede că aiasta-i ţara spânilor şi n-am încotro, mort, copt, trebuie să te iau cu mine, dacă zici că ştii bine locurile pe aici.

(**I. Creangă** — *Povestea lui Harap Alb*)

---

1 currente calarmo = în fuga condeiului

10. *Aşa-i că dacă n-am ţinut seamă de vorbele lui am ajuns slugă la dârloagă şi acum, vrând-nevrând, trebuie s-ascult că mi-i capul în primejdie.*

(**I. Creangă** — *Povestea lui Harap Alb*)

11. *Şi cică o mulţime de oameni, şi de sălbăticiuni zac fără suflare în pădurea lui, numai din astă pricină; se vede că este solomonit, întors de la ţâţă sau dracul mai ştie ce are, de-i aşa de primejdios.*

(**I. Creangă** — *Povestea lui Harap Alb*)

12. *Dar ceea ce-i părea ciudat era că, de câte ori îi trecea prin minte ca îngerii să meargă după voia lui, ei într-adevăr fără să le-o zică, îi împlineau alintând gândurile.*

(**M. Eminescu** — *Sărmanul Dionis*)

13. *De este slobod aceluia ce umblând prin casele altora să vază şi să gândească la a sa, slobod a fost şi mie, în toată călătoria ce să cuprindă într-u această cărticică, să gândesc nu la casa, ci la patria mea, la care cine nu gândeşte, nici face pentru dânsa orice bine, poate n-are nici casă, şi de are, o lasă.*

(**D. Golescu** — *Însemnare a călătoriei mele*)

14. *Mă văz lângă mormântul al slavei strămoşeşti*
Şi simt o tânguire de lucruri omeneşti;
Şi mi se pare încă c-auz un jalnic glas
Zicând aceste vorbe: Ce vai a mai rămas!
Când cea mai tare slavă ca umbra a trecut,
Când duhul cel mai slobod cu dânsa a căzut?

(**V. Cîrlova** — *Ruinurile Târgovişţei*)

15. *Proşti, dar mulţi, răspunse Lăpuşneanul cu sânge rece; să omor o mulţime de oameni pentru un om, nu ar fi păcat? Judecă dumneata singur. Du-te de mori pentru binele moşiei dumitale, cum ziceai însuţi când spuneai că nu mă vrea, nici nu mă iubeşte ţara.*

(**C. Negruzzi** — *Alexandru Lăpuşneanul*)

16. *Nu zic, se poate să te laşi de meseria asta, ca să te văd băiet cinstit şi corect, şi anevoie răzbeşti în gazetărie când eşti aşa, dar oriunde te-ar duce destinul, ai să faci treabă, să ştii de la mine.*

(**L. Rebreanu** — *Răscoala*)

17. — *La Cameră şi la Senat n-a avut noroc să asiste decât la şedinţe obişnuite şi plicticoase, fără vreun discurs important, dar lui i-a plăcut şi aşa, cum îi plăcea tot ce vedea şi auzea parcă nici nu s-ar fi putut să nu-i placă ceva când a făcut atâta drum şi cheltuială.*

(**L. Rebreanu** — *Răscoala*)

18. *Chiar şi Nicolae Dragoş, dându-şi seama că nu mai e chip să răzbească până la Petre şi că ar fi de prisos să mai încerce vreo împotrivire, când îşi văzu casa părintească se gândi să se oprească.*

(**L. Rebreanu** — *Răscoala*)

19. *Pe bulevard, se opri din mers. I s-a părut că l-au privit, sleiţi şi indiferenţi ochii cuiva cunoscuţi. Da! Ochii lui Titel Iliescu. Era rezemat de bara unei vitrine şi poate că îl privise fără să-l vadă.*

(**Cezar Petrescu** — *Întunecare*)

20. *Unde se întâmplă să avem noi atâţia porci câţi visezi tu, spuse el, dar în curând pricepu şi el că a face şi a creşte copii mulţi poate fi uneori pentru o mamă ceva într-adevăr înspăimântător.*

(**M. Preda** — *Moromeţii*)

Scanned with OKEN Scanner

21. *Ţugurlan continua să tacă. Ceea ce văzuse şi auzise aci era acelaşi lucru, aceeaşi vorbărie fără noimă pe care o mai auzise şi la fierărie şi fără de care aceşti oameni se pare că nici nu puteau trăi.*

(**M. Preda** — *Moromeţii*)

22. *Asta este o chestiune secundară, zise Conţescu, care se va rezolva cum va fi mai bine cînd vei fi liber. Totul e să obţii divorţul, altfel e greu să propunem unei femei căsătorite cu un om încă însurat. Îndoiala atârnă şi ea în cumpănă.*

(**G. Călinescu** — *Bietul Ioanide*)

23. *Demirgian, zdrobit de superioritatea Sultanei, îşi pierduse cu totul personalitatea minimă câtă o avusese înainte, şi de unde până atunci, ca subaltern al lui Saferian, avea singur de fapt iniţiativa comercială, acum se temea să cumpere sau să vândă un articol, i se părea că orice pahar putea fi descoperit ca fiind paharul în care a băut Napoleon la Austerlitz şi orice icoană, opera unui maestru.*

(**G. Călinescu** — *Bietul Ioanide*)

24. *Însă, cu toate acestea măriri despărţite, nu să cuvine celor mici mai puţintică cinste şi dragoste decât aceia ce se cuvine celor mai mari şi bogaţi, nici iaste cu dreptate celor mari să li să închine lumea şi pre cei mici să-i batjocorească: de aceia să se teamă şi pre aceştia să-i obidească; de aceia să se ruşineze şi pre aceştia să-i înfrunteze, pentru căci măcar că cei mari cu sila şi cu puterea răsplătesc sudălmile, iar cei mici au îngeri sprijinitori în ceriu de pedepsesc pe cei ce-i obidesc.*

(**Antim Ivireanul** — *Opere*)

25. *Trebuie să ne împrumutăm, dar trebuie foarte bine să băgăm de seamă să nu pătimim ca negutătorii aceia cari nu îşi iau bine măsurile şi rămân bancruţi (mofluzi). Trebuie să luăm numai acelea ce ne trebuie şi de acolo de unde trebuie şi cum trebuie.*

(**I.H. Rădulescu** — *Gramatica românească* — *Prefaţa*)

26. *Poate că-i convin tuspatru craii cărţilor de joc*
Şi-n cămara inimioarei i-aranjează la un loc...
Şi când dama cochetează cu privirile-i galante,
Împărţind ale ei vorbe într-un crai bătrân şi-un fante,
Nu-i minune ca simţirea-i să se poată înşela,
Să confunde-un crai de pică cu un crai de mahala...

(**M. Eminescu** — *Scrisoarea V*)

27. *Şi cu scorburi de tămâie şi cu prund de ambră de-aur*
Insulele se înalţă cu dumbrăvile de laur,
Zugrăvindu-se în fundul râului celui profund,
Cât se pare că din una şi aceeaşi rădăcină
Un rai dulce se înalţă, sub a stelelor lumină,
Alt rai s-adânceşte mândru într-al fluviului fund.

(**M. Eminescu** — *Memento mori*)

28. *Pentru mine, care mi se părea că simt în vinele mele circulând un sânge acru şi sălbatic, şoapta vânturilor sămăna acum cu mormăitul urşilor, iar florile strălucitoare ale poienilor îmi sclipeau ca atâţia ochi roşii ai duhurilor pustiului; crezui deci, pentru moment, că e vreun urs de prin apropiere, când, fără de veste auzii de la spate, pe dascălul Alecu strigând cu glasul său răguşit, dar totuşi destul de puternic.*

(**C. Hogaş** — *Pe drumuri de munte*)

Scanned with OKEN Scanner

29. *Totuşi, niciodată n-am înţeles pentru ce caii aceştia merg pe marginea despre prăpastie, când drumul e tăiat în coasta muntelui; e adevărat că oarecare fiori îţi răcesc inima, când te uiţi în jos; poţi, însă fi pe deplin încredinţat că niciodată calul de munte nu va călca greşit.*

(**C. Hogaş** — *Pe drumuri de munte*)

30. *Îi părea rău lui Ghiţă că grăieşte aceste cuvinte şi chiar atunci când le rostea, se mustra pentru ele, căci ştia că-l vor umplea pe comisar de mânie; însă el nu se putea stăpâni, trebuia să dea odată pe faţă gândurile pe care le purtase atâta vreme în inima sa, trebuia mai ales acum, când era de faţă şi Pintea, pe care nu voia să-i mai lase în nedumerire.*

(**I. Slavici** — *Moara cu noroc*)

31. *În copaci, prin vechi coroane,*
Seve urcă în artere:
S-ar părea că-n ţevi de orgă
Suie slavă de-nviere.

(**L. Blaga** — *Înviere*)

PREDICATUL

Partea principală de propoziţie de care depinde existenţa unei propoziţii. El atribuie subiectului o stare, o caracteristică sau o însuşire. Arată ce face, ce este sau cum este subiectul.

FELURILE PREDICATULUI

Predicatul verbal — partea principală de propoziţie care atribuie subiectului o acţiune, o stare, sau o însuşire.

Se exprimă prin:

— verb cu conţinut de sine stătător, la mod personal:
Vântul bate; Ion citeşte;

— printr-o locuţiune verbală:
îşi bate joc; După un ceas şi-a venit în fire;

— printr-o interjecţie:
Hai la drum! Pupăza zbârr! pe-o dugheană;

— printr-un adverb cu valoare predicativă:
fireşte, desigur, poate; Fireşte că o să vină.

— prin verbe impersonale şi unipersonale:
plouă, ninge, trebuie; trebuie să învăţăm;

— prin expresii verbale impersonale:
e bine; e rău; se spune că e bine să citeşti literatură bună;

— prin verbe la diateza pasivă:
cartea este citită uşor.

Predicatul nominal exprimat printr-un verb copulativ şi un nume predicativ simplu sau multiplu.

Scanned with OKEN Scanner

Numele predicativ
— atribuie subiectului o calitate (*este înalt*);
— identifică subiectul: *Bucuria lui este excursia*
— este elementul de bază sau partea esenţială a predicatului nominal (verbul copulativ poate să lipsească).

Exprimarea numelui predicativ
— pronume interogativ relativ: *Cine eşti tu? Ce înseamnă fizica?*
— adverb interogativ-relativ: *Cum este el?*
— adverb de mod: *El e aşa*
— verb la infinitiv şi supin: *Dorinţa lui e de a vizita Parisul; Colectivul e greu de condus.*
— adjectiv şi substantiv: Eminescu este romantic, Elena a ajuns studentă;
— participiu adjectival: *Copacul e înflorit;*
— pronume demonstrativ în N: *Ana e aceasta;*
— numeral: *noi suntem doi;*
— substantiv, pronume, numeral în G şi Ac.: *Cartea e a Mariei; Cartea e a ei: Caietul e al celui de-al doilea; Cartea este pentru mine.*
— verbul copulativ: *a fi, a însemna, a rămâne, a părea, a se face, a ieşi, a deveni* etc.

Toate aceste verbe sînt copulative dacă au sensul de a deveni (exprimă o identificare sau o transformare). În caz contrar, verbele menţionate au sens predicativ:

— **Valoare predicativă**		— **Valoare copulativă**
Profesorul *a însemnat* partea interesantă	a însemna	Asta *înseamnă* nesăbuinţă
a rămas la Bucureşti	a rămâne	Problemele *rămân* actuale
au ieşit în pauză	a ieşi	*A ieşit* inginer

Observaţii: **A fi:** are valoare predicativă dacă are unul din sensurile
— a exista, a se afla, a se găsi; a se duce; a costa (e trei lei); etc.

La noi sunt codri verzi de brad.
(**O. Goga** — *Noi*)

— a trăi, a se întâmpla, a dura, a proveni, a dăinui,a se petrece:

Era prin secolul trecut; Cât e ceasul?; Sunt din Dobrogea

A nu se confunda predicatul nominal cu numele predicativ format din adjectivul provenit din participiu, cu predicatul exprimat prin verb la diateza pasivă. (Participiul poate fi nume predicativ numai dacă exprimă o caracteristică a subiectului).

Scanned with OKEN Scanner

EXERCIŢII:

1) Identificaţi predicatele, arătaţi prin ce sunt exprimate, precizaţi felul lor.

a) *Pe-un picior de plai,*
Pe-o gură de rai,
Iată vin în cale,
Se cobor la vale
Trei turme de miei
Cu trei ciobănei

(*Mioriţa*)

b) *Şi cum ieşim în şleah, părerea noastră de bine: întâlnim câţiva oameni, cu nişte cară cu darniţă, mergând spre Iaşi. Ne întovărăşim cu dânşii, de frica lăieşilor din Ruginoasa, şi hai-hai, hai-hai până-n ziuă, iacă-tă-ne în Târgul Frumos, unde am şi înjunghiat câţiva harbuji într-ales, de ne-am potolit, deocamdată şi foamea şi setea.*

(**I. Creangă** — *Amintiri din copilărie*)

c) *Ce e, mamă? Cine ţipă? Cine dă cu pistolul?*
Agripina le răspunde gâfâind:
— Turcii, dragii mamei,... de care vă spunea bunicul! Să fugim cât om putea, până sus la stână.

(**Gala Galaction** — *La Vulturi*)

2) Identificaţi predicatele din textele de mai jos, arătaţi care sunt exprimate prin expresii verbale sau prin verbe impersonale, care prin verbe predicative şi care prin alte părţi de vorbire:

a) *Mi se pare că la Curtea-ţi nu se ştie ce se cade*
Unui sol trămis de craiul, unui sol imperial,
Către tine, Basarabe — domn, ce-i drept, dar domn vasal.

(**Al. Davila** — *Vlaicu-Vodă*)

b) *Răzeşii nu răspunseră. Boierul dintr-o dată dădu cu ochii de Şoimaru şi-ncepu a râde c-o veselie ciudată.*
— Cum, căpitane Tudore? şi dumneata eşti aici? te-ai întors de la oaste?
— Da, boierule... răspunse liniştit răzăşul.
— Foarte bine se nimereşte atunci întâlnirea, şi mă bucur, căci am venit aicea la împăcăciune...

(**M. Sadoveanu** — *Neamul Şoimăreştilor*)

3. Identificaţi cazurile de elipsă a predicatului şi explicaţi valoarea lor stilistică:

a) *Ea băgă binişor mîna-n sân şi-mi zicea:*
— Ghici...
— Alune!
— Nu.
— Stafide!
— Nu.
— Năut!

— *Nu.*
— *Turtă dulce!*
— *Nu.*
Până nu ghiceam, nu scotea mâna din sân.

(B. Şt. Delavrancea — *Bunica*)

b) *Ploapele-mi cădeau încărcate de lene, de somn, de mulţumire. Şi mă simţeam uşor, ca un fulg plutind pe o apă care curge încet, încetinel, încetişor...*

Şi bunica spunea, spunea înainte, şi fusul sfâr-sfâr pe la urechi, ca un bondar, ca acele cântece din buruienile în care adormisem de atâtea ori.

(B. Şt. Delavrancea — Bunica)

c) *Şi, dacă vedea omul şi vedea că nu se poate descotorosi de mine cu vorbe, mă lua frumuşel de bărbie cu mâna stângă, iar cu cea dreaptă muia feleştiocul în strachina cu dohot şi-mi trăgea un pui de răbuială ca aceea pe la bot, de-i bufnea râsul pe toţi ucenicii din ciubotărie. Şi, când îmi da drumul, mă duceam tot într-o fugă la mama plângând şi stupind în dreapta şi-n stânga.*

— Uite, mamă, Chiorpecul dracului, ce mi-a făcut!...

(I. Creangă — *Amintiri din copilărie*)

d) *Într-o zi, viind bunicu-meu David Creangă din Pipirig pe la noi, m-a luat şi m-a dus la munte la şcoala lui Alecu Baluş din satul Broşteni, judeţul Suceava, şi m-a aşezat în gazdă cu toată cheltuiala lui la una Irinuca, care avea două capre pline de râie.*

(I. Creangă — *Amintiri din copilărie*)

e) *Aceste vorbe erau încă vii şi le-a spus neamţul cel bătrân Vitoriei şi lui Gheorghiţă. Femeia le-a ascultat cu plăcere, gândindu-se adânc şi privind departe. A găsit amintirea celor trei tovarăşi călăreţi şi la Borca. Iar de aici turma a apucat spre stânga, părăsind apa Bistriţei.*

(M. Sadoveanu — *Baltagul*)

4. Subliniaţi şi analizaţi subiectele şi predicatele din textul de mai jos:

a) *Cocioaba de pe malul stâng al Bistriţei, bărbatul, fata şi boii din pădure, un ţap şi două capre slabe şi râioase ce dormeau pururea în tindă era toată averea Irinucăi.*

(I. Creangă — *Amintiri din copilărie*)

5. Identificaţi predicatele din textele de mai jos şi analizaţi-le arătând prin ce sunt exprimate:

a) *Câteva stânci, curioase, îşi mai ridică, din desişul verde capetele pleşuve, ca şi cum ar vrea să mai privească o dată la potopul acesta călător, căruia nimic nu i-a putut sta împotrivă.*

(Al. Vlahuţă — *Porţile de fier*)

b) *Îi foşnea uscat pe frunze poala lung-a albei rochii,*
Faţa-i roşie ca mărul, de noroc i-s umezi ochii.

(M. Eminescu — *Călin, file din poveste*)

6. Identificaţi predicatele, arătaţi felul lor şi analizaţi-le precizând părţile de vorbire prin care sunt exprimate:

a) Fata, cu ochii în lacrimi, îi mulţumi că a scăpat-o de zmeu, şi-l rugă să-i fie milă şi de surorile ei.

(P. Ispirescu — *Prâslea cel voinic*)

Scanned with OKEN Scanner

b) *Moş Pricop, dumneata n-ai mai potcovit cumva cai din părţile Tarcăului?*

— Ba am potcovit.

— Nu s-a oprit la covălia dumitale, astă-toamnă, un om cu un cal negru ţintat în frunte?

(**M. Sadoveanu** — *Baltagul*)

7. Identificaţi predicatele verbale din textele de mai jos şi analizaţi-le arătând care din ele sunt exprimate prin expresii verbale sau verbe unipersonale:

a) *E uşor a scrie versuri*
Când nimic nu ai a spune,
Înşirând cuvinte goale
Ce din coadă au să sune.

(**M. Eminescu** — *Criticilor mei*)

b) *Şi toamna, şi iarna / coboară-amândouă;/*
Şi plouă, şi ninge / şi ninge şi plouă./

(**G. Bacovia** — *Moină*)

8. Identificaţi predicatele verbale exprimate prin verbe impersonale şi predicatele nominale din textul de mai jos, analizaţi-le arătând ce fel de subordonate cer:

a) *Să-ţi spun drept, cât era Ionel mititel, mai mergea; acum de când s-a făcut băiat mare, trebuie să mă ocup de el; trebuie să-i fac educaţie şi nu ştiţi dumneavoastră, bărbaţii, cât timp îi ia unei femei educaţia unui copil, mai ales când mama nu vrea să-l lase fără educaţie.*

(**I.L. Caragiale** — *Vizita*)

9. Analizaţi predicatele construite cu verbul **a fi** şi arătaţi felul lor:

a) *Şi sub cortul pribegiei, bătrânii ziceau copiilor... colo... în vale... colo... departe... mai departe... unde soarele se vede aşa frumos... unde câmpiile sunt strălucite... şi pâraiele răcoroase... unde cerul e dulce, unde pământul e roditor şi giuncile sunt albe... copii, acolo e ţara.*

(**Al. Russo** — *Cântarea României*)

b) *De ce Otilia, căci nu putea fi decât ea, să se cheme Mărculescu şi nu Giurgiuveanu? Să nu fie fata lui Costache va părea o imposibilitate, şi ipoteza aceasta aproape nu-i străbătea mintea. Otilia îi zicea lui moş Costache „papa" şi era legată, cum arătau fotografiile, de toate momentele familiei...*

(**G. Călinescu** — *Enigma Otiliei*)

c) *Dinainte-i e spaţiul nemărginit; dar valurile de iarbă, când înviate de o spornică verdeaţă, când ofilite sub pârlitura soarelui, nu-i însuflă îngrijirea nestatornicului ocean. În depărtare, pe linia netedă a orizontului, se profilează, ca moşoroaie de cârtiţe uriaşe, movilele, a căror urzeală e taina trecutului şi podoaba pustietăţii.*

(**Al. Odobescu** — *Pseudo-kynegetikos*)

Scanned with OKEN Scanner

Prepoziţia subordonată predicativă

Nu corespunde unui predicat, ci numelui predicativ neexprimat în propoziţia regentă.

Este cerută, în principiu, de verbele copulative din regentă.

A ajuns ce şi-a dorit; El este cum îl ştii; A rămas cum l-ai văzut ultima oară.

Verbul copulativ din regentă poate fi la un mod nepredicativ:

Moşneagul fiind un gură cască, sau cum îţi vrea să-i ziceţi, se uită în coarnele ei.

(I. Creangă)

Subiectul regentei poate fi o propoziţie subiectivă.

Dar ce e mai frumos e că n-am un şfanţ (Propoziţia regentă, fiind construită din un verb copulativ este o propoziţie insuficientă).

Elemente introductive

— pronume sau adjectiv pronominal interogativ relativ

Meritul este al oricui ar dori să ajute.

— pronume sau adjectiv pronominal nehotărât

O să devin ceea ce doresc.
Nu-i pentru cine se pregăteşte.
Părerea nu-i a cui gândeşti tu.

— adverb de comparaţie:

Înălţimea ta eşti
Oricât de slab pofteşti
(Gr. Alexandrescu)

Las' mamă, că lumea asta nu-i numai cât se vede cu ochii
(I. Creangă)

— conjuncţie — că, să, ca, dacă

Chestiune mai supărătoare e că se duc pe urmă...
Întrebarea este dacă mai pleacă sau nu.

Punctuaţia: Nu se desparte prin virgulă de regentă.
Topica: De obicei stă după regentă.

EXERCIŢII

1. . . . obiceiul lui
Era[1/] **să** *nu şază* ziua niciodată;[2/]
Ăst somn *nu* prea-mi *place*[3/] **şi** *o să* i-o *spui.*[4/]
Ba *să-ţi cauţi treaba,*[5/] **că** *mănânci trânteală.*[6/]
S-a schimbat boierul,[7/] *nu e*[8/] **cum** îl *ştii.*[9/]
(Gr. Alexandrescu — *Boul şi viţelul*)

1. **Obiceiul lui era** — propoziţie enunţiativă, dezv., afirmativă, principală
2. **să nu şază ziua niciodată** — propoziţie enunţiativă, negativă dezv. subordonată predicativă
3. **Ăst somn nu prea-mi place** — prop. enunţiativă, negativă, dezv. principală; în raport de coordonare cu propoziţia 1
4. **Şi o să i-o spui** — propoziţie enunţiativă, afirmativă, dezv. principală; în raport de coordonare copulativă cu prop. 3
5. **Ba să-ţi cauţi treaba** — propoziţie enunţiativă, afirmativă, dezv., principală
6. **Că mănânci trânteală** — propoziţie enunţiativă, afirmativă, dezv. circumstanţială de cauză
7. **S-a schimbat boierul** — propoziţie enunţiativă, afirmativă, simplă, principală (are o nuanţă cauzală)
8. **Nu e** — propoziţie enunţiativă, negativă, simplă, principală
9. **Cum îl ştii** — propoziţie enunţiativă, afirmativă, dezv. subordonată predicativă faţă de propoziţia nr. 8

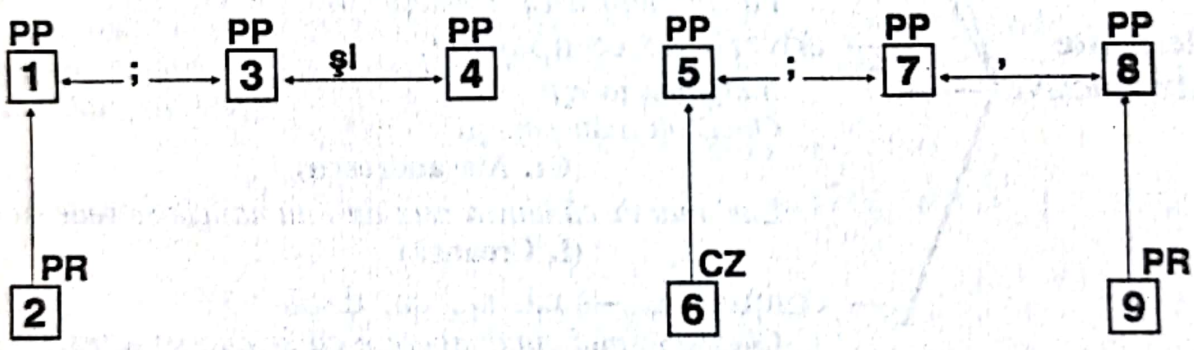

Fraza este constituită prin coordonare şi subordonare

2. *Poţi*[1]/ **să** *lucrezi* o săptămână întreagă,[2]/ **dacă** *a fost omis* ceva în registru[3]/ *înseamnă*[4]/ **că** *n-ai lucrat,*[5]/ **că** nici *nu există...*[6]/. **Dacă** pe cartea chitanţă *lipseşte*[9] timbrul de 25 de bani din ziua aceea,[7]/ *înseamnă*[8]/ **că** maşina *nu* ţi-*a prins* degetele,[9]/ **că** *nu* te-a *tras* dedesupt,[10]/ **că** *nu* te-*a* **omorât.**[11]/

(**Geo Bogza** — *Opere*)

1. **Poţi** — propoziţie enunţiativă, afirmativă, simplă, principală
2. **Să lucrezi o săptămână întreagă** — propoziţie enunţiativă, afirmativă, dezvoltată, subordonată completivă directă
3. **Dacă a fost omis ceva în registru** — propoziţie enunţiativă, interogativă indirectă, dezv. subordonată subiectivă (pentru verbul impers. înseamnă)

4. **Înseamnă** — propoziţie enunţiativă, afirmativă, simplă, principală

5. **Că n-ai lucrat** — propoziţie enunţiativă, negativă simplă, subordonată predicativă (pentru verbul copulativ înseamnă)

6. **Că nici nu exişti** — propoziţie enunţiativă, negativă simplă, subordonată predicativă, în raport de coordonare prin juxtapunere cu propoziţia 5

7. **Dacă pe cartea chitanţă lipseşte timbrul de 25 de bani din ziua aceea** — propoziţie enunţiativă, interogativă indirectă, dezv., subordonată subiectivă

8. **Înseamnă** — propoziţie enunţiativă, afirmativă, simplă, principală

9. **Că maşina nu ţi-a prins degetele** — propoziţie negativă enunţiativă dezv., subordonată predicativă

10. **Că nu te-a tras dedesupt** — propoziţie enunţiativă, negativă, dezv., subordonată predicativă, în raport de coordonare prin juxtapunere cu prop. 9

11. **că nu te-a omorât** — propoziţie enunţiativă, afirmativă, dezv., subordonată predicativă în raport de coordonare prin juxtapunere cu propoziţiile 9 şi 10.

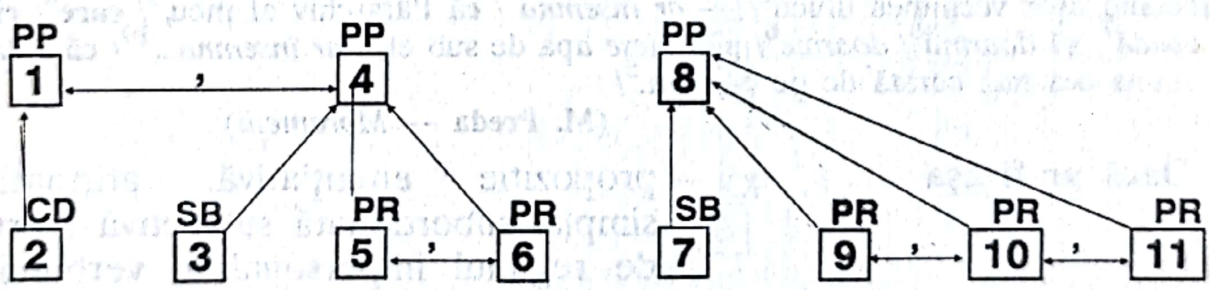

Propoziţia nr. 1 poate avea o nuanţă concesivă; textul este construit în raport cu cele două valori ale verbului *înseamnă*, copulativ şi impersonal.

3. *Aşa-s* în clipa asta toate,[1]/ **dar** mâine albii cavaleri,
Despodobiţi de atâtea graţii,[2]/ **ce** le-*mprumută* luciul lunii[3]/
Vor deveni[2]/ **ce**-*au fost* de-a pururi: caişii, zarzării şi prunii,
Banalii pomi din faţa casei,[4]/ **ce**-i *ştiu* de-atâtea primăveri.[5]/
(**D. Anghel** — *Balul pomilor*)

1. **Aşa-s în clipa asta toate** — propoziţie enunţiativă, afirmativă, dezv. principală
2. **Dar mâine albii cavaleri despodobiţi de-atâtea graţii vor deveni** — propoziţie enunţiativă, afirmativă, dezv., principală, în raport de coordonare adversativă cu propoziţia nr. 1
3. **Ce le-mprumută luciul lunii** — propoziţie enunţiativă, afirmativă, dezv., subordonată atributivă
4. **ce-au fost de-a pururi caişii, zarzării şi prunii; banalii pomi din faţa casei** — propoziţie enunţiativă, afirmativă, dezv. subordonată predicativă (depinde de verbul copulativ *a deveni*).
5. **Ce-i ştiu de-atîtea primăveri** — propoziţie enunţiativă, afirmativă, dezv., subordonată atributivă.

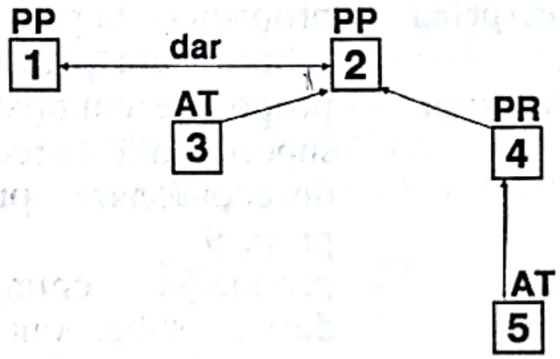

4. **Dacă** *ar fi aşa*[1]/ **că** din cauza păcatelor **nu poţi** dormi[2]/ — *continuă* el cercetând uşor vechimea ulucii[3]/ — *ar însemna*[4]/ **că** Paraschiv al meu,[5]/ **care**[6]/ **când** *se apucă*[7]/ **să** *doarmă*[8]/ *doarme*[6]/ **până** *iese* apă de sub el,[9]/ *ar însemna...*[10]/ **că** *e omul* cu inima cea mai curată de pe pământ.[5]/

(**M. Preda** — *Moromeţii*)

1. **Dacă ar fi aşa** — propoziţie enunţiativă, afirmativă, simplă, subordonată subiectivă (cerută de regimul impersonal al verbului a însemna).
2. **Că din cauza păcatelor nu poţi dormi** — propoziţie enunţiativă, afirmativă, dezv., subordonată apozitivă
3. **Continuă el cercetând uşor vechimea ulucii** — propoziţie enunţiativă, afirmativă, dezv., incidentă
4. **Ar însemna** — propoziţie enunţiativă, afirmativă, simplă, principală
5. **Că Paraschiv al meu, că e omul cu inima cea mai curată de pe pământ** — propoziţie enunţiativă, afirmativă, dezv. subordonată predicativă (cerută de verbul copulativ ar însemna)

Scanned with OKEN Scanner

6. **Care doarme** — propoziţie enunţiativă, afirmativă, simplă, subordonată atributivă
7. **Când se apucă** — propoziţie enunţiativă, afirmativă, simplă, subordonată temporală
8. **Să doarmă** — propoziţie enunţiativă, afirmativă, simplă, subordonată completivă indirectă
9. **Până iese apă de sub el** — propoziţie enunţiativă, afirmativă, dezv. subordonată temporală
10. **Ar însemna** — propoziţie enunţiativă, afirmativă, simplă, principală.

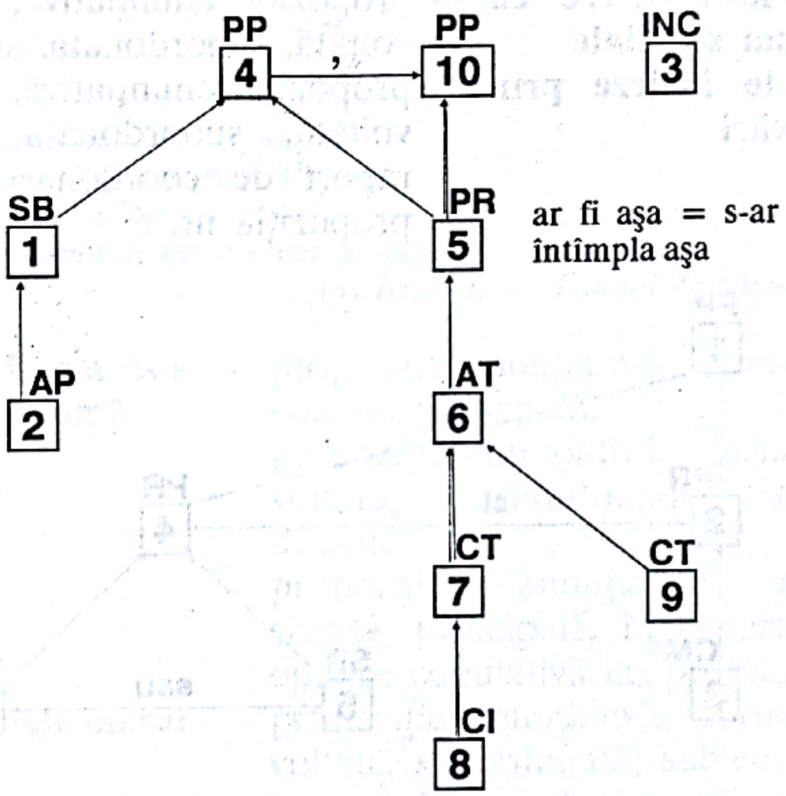

Observaţie: propoziţia nr. 10, deşi plasată în finalul frazei, reia şi întăreşte ideea din regenta nr. 4

5. Rezultatul însă pentru artă *este*[1]/ **că** poetul *nu* mai *poate* întrebuinţa toate cuvintele limbii simplu,[2]/ **aşa precum** *sunt admise* astăzi[3]/ pentru însemnarea obiectelor gândirii lui,[2]/ **ci** *trebuie*[4]/ **sau** *să* le *ilustreze* cu epitete mai sensibile,[5]/ **sau** *să* le *învieze* prin personificări.[6]/

(T. Maiorescu — *O cercetare critică..*)

1. **Rezultatul însă pentru artă este** — propoziţie enunţiativă, afirmativă, dezvoltată, principală

2. **Că poetul nu mai poate întrebuinţa toate cuvintele limbii simplu pentru însemnarea obiectelor gândirii lui** — propoziţie enunţiativă, negativă, dezvoltată, subordonată predicativă
3. **Aşa precum sunt admise astăzi** — propoziţie enunţiativă, afirmativă, dezvoltată, subordonată, circumstanţială de mod
4. **Ci trebuie** — propoziţie enunţiativă, afirmativă, simplă, subordonată, predicativă în raport de coordonare adversativă cu propoziţia nr. 2
5. **Sau să le ilustreze cu epitete mai sensibile** — propoziţie enunţiativă, afirmativă, dezvoltată, subordonată, subiectivă
6. **Sau să le învieze prin personificări** — propoziţie enunţiativă, afirmativă, dezvoltată, subordonată, subiectivă, în raport de coordonare disjunctivă cu propoziţia nr. 5

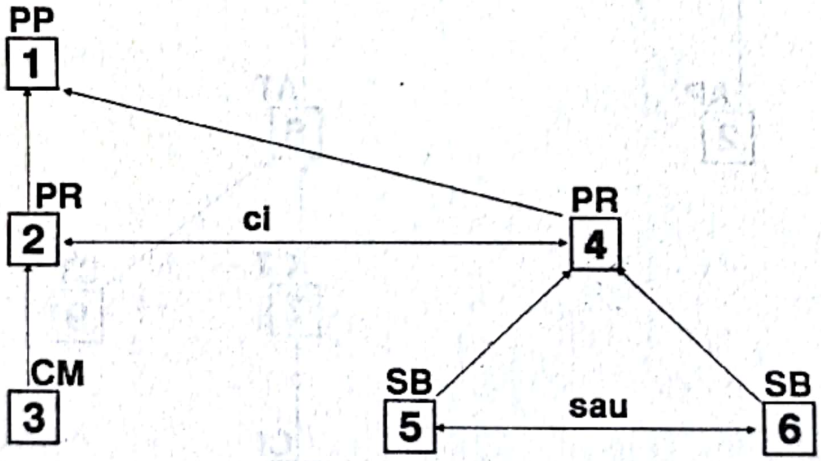

6. Nimeni *n*-o *rostea*,[1]/ **dar** întreaga suflare românească *părea*[2]/ că o *înţelege*,[3]/ şi, astfel înţeleasă, ea *nu* mai *avea* nimic din banalitatea şi adeseori chiar ridicului[4]/ ce o *însoţeşte*.[5]/

(**D. Zamfirescu** — *Locotenent Sterie*)

1. **Nimeni n-o rostea** — propoziţie enunţiativă, negativă, dezvoltată, principală
2. **Dar întreaga suflare românească părea** — propoziţie enunţiativă, afirmativă, dezvoltată, principală, în raport de coordonare adversativă cu propoziţia nr. 1
3. **Că o înţelege** — propoziţie enunţiativă, afirmativă, dezvoltată, subordonată predicativă

Scanned with OKEN Scanner

4. **Şi astfel înţeleasă, ea nu mai avea nimic din banalitatea şi adeseori chiar ridicului** — propoziţie enunţiativă, afirmativă, dezvoltată, principală, în raport de coordonare copulativă cu propoziţia nr. 2
5. **Ce o însoţeşte** — propoziţie enunţiativă, afirmativă, dezvoltată, subordonată atributivă

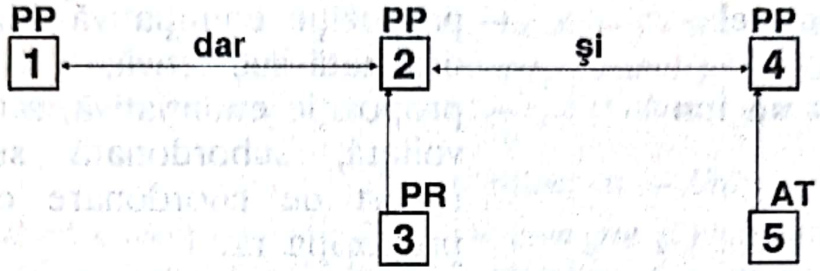

7. Argatul, auzind[1]/ **că-l** *cheamă*[2]/
s-a tulburat de bună seamă[1]/.
Şi[3]/ **ce** *mira* mai mult oierul[4]/
E[3]/ **că-l** *chema* la curte chiar boierul[5]/
(**T. Arghezi** — *Flautul descântat*)

1. **Argatul auzind, s-a tulburat de bună seamă** — propoziţie enunţiativă, afirmativă, dezvoltată, principală.
2. **Că-l cheamă** — propoziţie enunţiativă, afirmativă, dezvoltată, subordonată, completivă directă.
3. **Şi e** — propoziţie enunţiativă afirmativă, simplă, principală, în raport de coordonare copulativă cu propoziţia nr. 1
4. **ce mira mai mult oierul** — propoziţie enunţiativă, afirmativă dezvoltată, subordonată; subiectivă.
5. **că-l chema la curte chiar boierul** — propoziţie enunţiativă, afirmativă dezvoltată, subordonată predicativă.

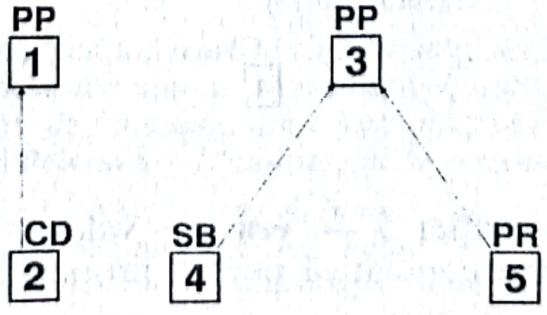

Verbul a fi (e) din propoziţia nr. 3 are valoare impersonală faţă de conţinutul propoziţiei 4 şi copulativă faţă de propoziţia nr. 5.

8. Ceea ce *voia* el[1]/ şi *voia* cu ton[2]/ care îndată îl *convinse*[3]/ că nici *nu s-ar putea* altfel[4]/ *era*[5]/ ca locotenentul Comşa *să fie mutat* imediat din sala aceasta comună într-o cameră mai mică şi singur[6]/.

(**Cezar Petrescu** — *Întunecare*)

1. **Ceea ce voia el** — propoziţie enunţiativă dezvoltată, subordonată subiectivă;
2. **Şi voia cu un ton** — propoziţie enunţiativă, afirmativă, dezvoltată, subordonată subiectivă, în raport de coordonare copulativă cu propoziţia nr. 1
3. **Care îndată îl convinse** — propoziţie enunţiativă, afirmativă, dezvoltată, subordonată, atributivă.
4. **Că nici nu se putea altfel** — propoziţie enunţiativă,negativă, dezvoltată, completivă indirectă.
5. **Era** — propoziţie enunţiativă, afirmativă, simplă, principală.
6. **Ca locotenentul Comşa să fie mutat imediat din sala aceasta comună într-o cameră mai mică şi singur.** — propoziţie enunţiativă, dezvoltată, subordonată, prdicativă.

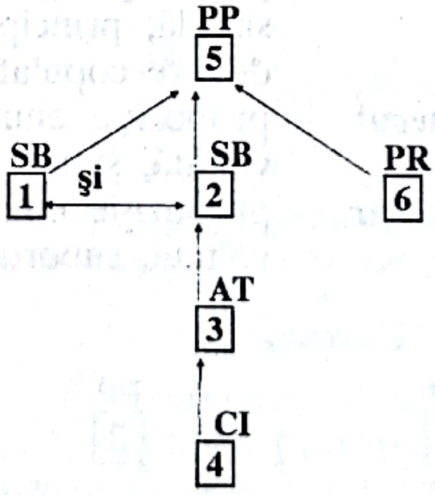

Predicatul propoziţiei 5 — **era** are valoare impersonală pentru propoziţia 1 şi valoare copulativă pentru propoziţia nr. 6

EXERCIŢII

Delimitaţi propoziţiile predicative din textele de mai jos şi arătaţi prin ce elemente de relaţie sunt introduse:

a) *După cum freamătă şi îşi repede apele, s-ar spune că scopul suprem al vieţii lui e să se întoarcă în locuri asemănătoare cu acela din care a pornit. Iuţeala cu care Oltul aleargă acum pare că-l va duce inevitabil, la o nenorocire.*

(**Geo Bogza** — *Cartea Oltului*)

b) *Adevărul e că tot ce are să-mi încredinţeze domnul şef e frământat de mult şi chiar dospit; supriza nu mă mai poate lovi mişeleşte şi aluatul ei nu mai are cuvânt să mai crească.*

(**Gib Mihăescu** — *Urâtul*)

c) *Domnul şef, a cărui voce (avea într-însa ceva gros şi piţigăiat în acelaşi timp) păruse să conducă această stranie şi matinală expediţie, se grăbi acum să comande retragerea, dat fiind că, argumenta el, astfel de obiceiuri sunt prea jignitoare pentru nişte obraze aşa de june şi moderne ca al meu şi al nepoatei sale.*

(**Gib Mihăescu** — *Urâtul*)

d) *Dar mai cumplita lui vinovăţie,*
Ticăloşit de crima îndoielii,
E c-a simţit în sânge o frăţie
Şi-o solidaritate cu rebelii.

(**T. Arghezi** — *1907*)

e) *Credinţa lui Densuşianu că numai el şi cei câţiva străvezii colaboratori rămaşi fideli ştiu să facă versuri libere, consecvenţa lui de a le contesta la alţii chiar dacă aceştia erau aliaţii săi cei mai fireşti, ideea de neînţeles că există un tip de vers liber, supraindividual, care urmează să fie adoptat, cum se adoptă orice formă de vers clasic, înseamnă că exponentul noutăţii nesocotea noutatea în înseşi temeiurile ei, deşi teoretic vorbise deschis despre ritmul intern, deci personal, care legitima formele ritmice cele mai felurite.*

(**Vl. Streinu** — *Pagini de critică literară*) vol. I

f) *Doctorul, prudent, socoti că, deoarece bolnavul nu poate pleca, cel mai bun lucru e să dureze cât mai mult pe loc.*

(**Hortensia Papadat-Bengescu** — *Concert din muzică de Bach*)

g) *Când părea că se sfârşeşte într-un colţ al hotarului, răbufnea îndată tocmai în colţul cel mai opus. El râdea atunci şi-n noapte dinţii lui străluceau asigurător şi braţele ei se întindeau atunci lacome.*

(**Gib Mihăescu** — *Frigul*)

h) *Obiectivitate înseamnă să recunoşti că adversarul are dreptate, uneori cel puţin, îmi replică ironic şi suficient, din nou Anişoara, ducând, mioapă, cu graţie, aproape de lornion şi de punctul negru de frumuseţe, din obraz, o agendă dintre cele de dinainte.*

(**Camil Petrescu** — *Ultima noapte de dragoste, întâia noapte de război*)

i) *Ciudat a fost că ea s-a supărat pe Anişoara, a scurtat cu o săptămînă această vacanţă cu mese copioase şi nici nu şi-au mai vorbit.*

(**Camil Petrescu** — *Ultima noapte de dragoste, întâia noapte de război*)

Scanned with OKEN Scanner

Complementul direct

(Determină un verb sau o interjecţie predicativă şi arată obiectul asupra căruia se exercită direct acţiunea exprimată de cuvântul determinat)

Întrebări: pe cine? ce?

— Cele mai multe verbe care au complement direct exprimă acţiuni;

— Mai pot avea complemente directe verbele care exprimă posesia;

— Interjecţiie determinate de complementul direct au sens de acţiune reală sau de acţiune realizabilă (*iacă, iată, uite, na* etc.)

Se exprimă prin:	substantiv înlocuitor al substantivului	— pronume sau — numeral	în cazul acuzativ fără prepoziţie sau cu prepoziţia **pe** — răspunde la întrebările: pe cine? ce?
	verb la mod nepersonal	— infinitiv — supin — gerunziu	
	interjecţie	(*Auzeam: cu-cu*)	

Atenţie!

Criteriul cel mai sigur *pentru identificarea* acestui complement este *valoarea tranzitivă a verbului* determinat.

Pentru a nu confunda complementul direct, exprimat prin substantiv fără prepoziţie cu subiectul, trebuie analizat textul în ordinea: 1. predicat; 2. subiect şi demonstrat că subiectul răsfrânge acţiunea verbului asupra unui *complement* (deci *verbul este tranzitiv*).

Pentru a nu confunda complementul direct construit cu prepoziţia **pe,** cu alte complemente, un indice este repetarea, de obicei, a complementului direct prin pronumele neaccentuat la acuzativ *(Am întâlnit-o pe Ileana)* şi, desigur, contextul.

Când între prepoziţia **pe** şi substantivul cu funcţia de complement direct se intercalează unul sau mai multe atribute adjectivale, prepoziţia este a substantivului. *(Preţuim pe sârguinciosul şi punctualul coleg).*

Locul obişnuit al complementului direct este după verbul determinat. El poate sta şi înaintea verbului determinat.

Punctuaţia: complementul direct nu se desparte prin virgulă de cuvântul determinat.

Scanned with OKEN Scanner

EXERCIŢII

1. Identificaţi şi analizaţi complementele directe din următoarele texte, indicând valoarea lor morfologică şi elementul determinat:

a) *El depune flori de iarnă pe cristalul înghețat,*
Crini și roze de zăpadă ce cu drag le-a sărutat.
Gerul face cu-o suflare pod de gheață între maluri,
Pune streașinilor casei o ghirlandă de cristaluri,
Iar pe fețe de copile înfloreşte trandafiri.
(**V. Alecsandri** — *Gerul*)

b) *Şi-n viaţa-i fiecare şi-au câştigat un nume,*
O falnică poreclă, un titlu de strămoş;
Ş-o fi precum la Baia, n-o fi ca-n Valea-Albă,
Unde-am văzut pe Ursul gonit de şese turci.
Gonitu-m-au pe mine, dar i-am urcat în furci!
Va fi precum la Scheie, unde-ai văzut în silă
Maghiari schimbaţi în iepuri, ş-un Purice-n Movilă.
(**V. Alecsandri** — *Dumbrava Roşie*)

c) *După cerimonia dulceţurilor şi a cafelei, cucoana începe a-şi arăta turbanul şi boierul a spune novitale. Spune cum a petrecut; (...) ce mai confete şi gheţate a mâncat (...) şi alte multe minunăţii şi mândreţe care face pre prietenii săi să casce gurile ascultându-l...*
(**C. Negruzzi** — *Scrisoarea IX, Fizionomia provinţialului*)

d) *O, Doamne! mare şi frumoasă-ţi este misiunea! Constituţia din 7(19) august ne însemnează o epocă nouă; şi Măria Ta eşti chemat să o deschizi. Fii dar omul epocii, fă ca legea să înlocuiască arbitrajul; fă ca legea să fie tare; (...) Nu uita că, dacă 50 de deputaţi te-au ales Domn, însă ai să domneşti peste două milioane de oameni.*
Fă, dar, ca domnia Ta să fie cu totul de pace şi de dreptate; împacă patimile şi urile dintre noi şi reintrodu în mijlocul nostru strămoşeasca frăţie.
(**M. Kogălniceanu** — *Discurs la alegerea lui Cuza*)

e) *El hotărește atunci a se jertfi ca altă dată şi a cumpăra biruinţă cu primejdia vieţii sale. Ridicând ochii către cer, mărinimosul domn chemă în ajutoru-i protecţia mântuitoare a Dumnezeului armatelor, smulge o secure ostăşească (...) se aruncă în coloana vrăjmaşă ce-l ameninţă (...) doboară pe toţi cei ce se încearcă a-i sta împotrivă...*
(**N. Bălcescu** — *Românii supt Mihai Voievod Viteazul*)

2. Construiţi câte 2 propoziţii cu complemente directe exprimate prin: substantiv, pronume, numeral, verbe, (la infinitiv, supin, gerunziu).

3. Construiţi patru propoziţii cu complemente directe exprimate prin substantive precedate de prepoziţia **pe** şi cu unul sau mai multe atribute adjectivale intercalate între prepoziţie şi substantivul cu funcţia de complement direct.

4. Subliniaţi în următoarele texte subiectele cu o linie şi complementele directe cu două linii, analizaţi valoarea lor morfologică.

Scanned with OKEN Scanner

(Unele subiecte nu sunt exprimate, puneţi-le în paranteză, în dreptul predicatului):

a) *Între timp, un bărbat fără soţ a intrat în pâcla crâşmei, aşezându-se cât mai departe de tumult (...) Frunte înaltă, chică neagră, obraz palid, aparţinând mai mult luminii de lună decât vieţii soarelui. A cerut vin, şi-a rezemat tâmpla în pumn, cu cotul pe masă, şi a rămas cu umbra şi cu paharul. Dar, de afară, lumina lunii l-a ajuns, trimiţându-i spuma valului până la ulciorul lui (...) Au trecut astfel clipe, până când, unul dintre studenţi l-a observat pe cel singur şi la o parte de lume.*

(**I. Teodoreanu** — *Urmele bietului împărat*)

b) *Tu îmi întinzi o cupă, mult plină de amaruri,*
Departe ea de mine!... mai drept e ca să mor!...
Iar dacă ai tu cuget şi-ţi pasă de-al meu dor,
Ghirai, mă lasă, lasă în ora morţii grele,
Să mai sărut o dată pământul ţării mele!

(**V. Alecsandri** — *Da, căpitan de plai*)

Subordonata completivă directă

(determină un verb sau o interjecţie cu funcţia de predicat al propoziţiei regente şi corespunde complementului direct)

Atenţie!

— Interjecţiile determinate de obicei de o propoziţie completivă directă **sunt: iată, iacă (iaca), uite.**

— Verbul determinat de propoziţia completivă directă exprimă o acţiune şi este un verb personal la diateza activă. Alte propoziţii subordonate, care răspund tot la întrebarea **ce?**, determină verbe reflexive impersonale, reflexive cu înţeles pasiv sau verbe active unipersonale (impersonale).

Se introduce prin:

— conjuncţiile *că, să, ca, ... să, dacă, de;*

— pronume
  — relativ-interogative: *care, cine, ce, cât, cel (cei), ce, ceea (cele), ce*
  — nehotărâte: *oricare, oricine, orice oricât,* folosit singur sau precedat de prep.

— adverbe relativ-interogative (singure sau precedate de prepoziţii): *unde, de unde, cum, când, până când*

Topica: Propoziţia completivă directă stă, în general, după regenta ei. Propoziţiile completive directe, care determină un verb la mod nepersonal aflat înaintea predicatului regentei, se intercalează în propoziţia regentă.

Punctuaţia: a) Propoziţia completivă directă, aşezată după regentă sau intercalată în propoziţia regentă, nu se desparte prin virgulă de regentă sau de verbul determinat.

b) Propoziţia completivă directă aşezată înaintea regentei se desparte de obicei prin virgulă.

1. Ghiţă *dorise* numai[1] / **să**-l *întrebe* în taină[2] / **dacă** *nu are* cumva bani de schimbat,[3] / **fiindcă** *are de gând*[4] / **să** *meargă* peste sărbători, neştiut de nimeni, la Pesta,[5] / **ca să** *schimbe*[6] / **ce** *are* la dânsul, mai ales galbenii,[7] / **pe care** *nu îndrăznea*[8] / **să-i** *dea* pe aici prin apropiere[9] /.

(**I. Slavici** — *Moara cu noroc*)

1. **Ghiţă dorise numai** — propoziţie principală, enunţiativă propriu-zisă, afirmativă, dezvoltată;
2. **să-l întrebe în taină** — subordonată completivă directă, enunţiativă propriu-zisă, afirmativă, dezvoltată;
3. **dacă nu are cumva bani de schimbat** — subordonată completivă directă, enunţiativă propriu-zisă, negativă, dezvoltată;
4. **fiindcă are de gând** — subordonată circumstanţială cauzală, enunţiativă propriu-zisă, afirmativă, simplă;
5. **să meargă peste sărbători, neştiut de nimeni, la Pesta** — subordonată completivă directă, enunţiativă, propriu-zisă, afirmativă, dezvoltată;
6. **ca să schimbe** — subordonată circumstanţială finală, enunţiativă propriu-zisă, afirmativă, simplă;
7. **ce are la dânsul, mai ales galbeni** — subordonată, completivă directă, enunţiativă propriu-zisă, afirmativă, dezvoltată;
8. **pe care nu îndrăznea** — subordonată atributivă, enunţiativă propriu-zisă, negativă, dezvoltată;
9. **să-i dea pe aici prin apropiere** — subordonată completivă directă, enunţiativă propriu-zisă, afirmativă, dezvoltată.

Fraza formată prin raport de subordonare.
Topica frazei este directă.

Scanned with OKEN Scanner

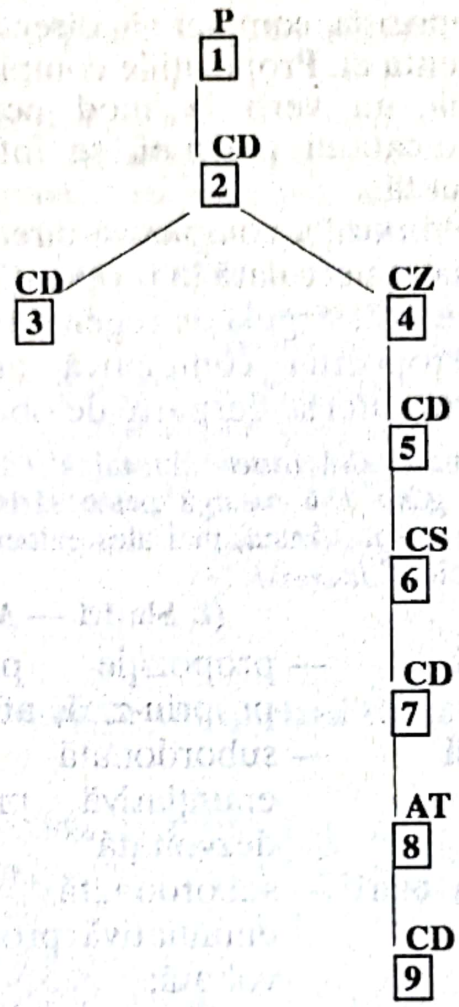

a) Contrageţi subordonatele nr. 2 şi 5.

b) Transformaţi într-o subordonată părţile de vorbire „de schimbat" şi „neştiut", arătaţi ce valoare au avut la nivelul propoziţiei şi ce au devenit.

2. Deputatul *a început*[1] / **să** *facă exces de zel* în dragoste,[2] / **ca să-i** *arate* fratelui mai bătrân[3] / **că** *se desolidarizează* de o atitudine atât de obraznică[4] / **şi că** el *e de părere*[5] / **că** *nu e* nimic de făcut din şi pentru băiatul lui Cornel.[6] /

(**Camil Petrescu** — *Ultima noapte...*)

1. Deputatul a început — propoziţie principală, enunţiativă propriu-zisă, afirmativă, simplă;

2. să facă exces de zel — propoziţie subordonată completivă directă enunţiativă propriu-zisă, afirmativă;

3. ca să-i arate fratelui mai bătrân — propoziţie subordonată circumstanţială finală, enunţiativă propriu-zisă, afirmativă, dezvoltată;

4. că se desolidarizează de o atitudine atât de obraznică — propoziţie subordonată completivă directă, enunţiativă propriu-zisă, afirmativă, dezvoltată;

5. şi că e şi el de părere — propoziţie subordonată completivă directă, enunţiativă propriu-zisă, afirmativă, dezvoltată;

6. că nu e nimic de făcut din şi pentru băiatul lui Corneliu — propoziţie subordonată atributivă, enunţiativă propriu- zisă, negativă, dezvoltată;

Fraza este formată prin raport de subordonare şi coordonare.

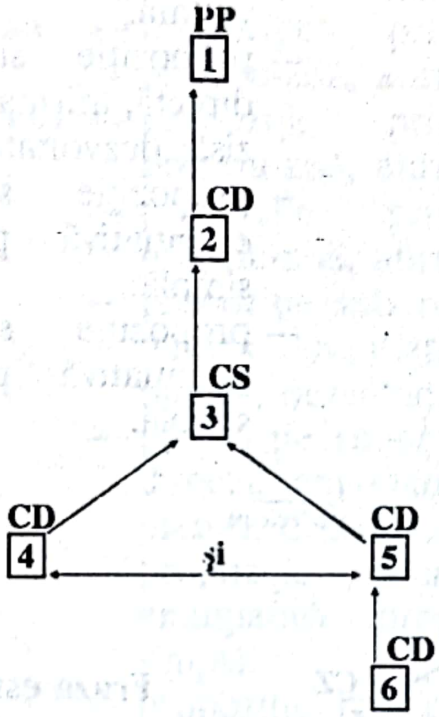

1) Arătaţi raporturile dintre propoziţii.
2) Analizaţi morfologic propoziţia numărul 6.

3. *Ai putea*[1] / **să** *lepezi* **cârma**[2] / **şi** lopeţile *să lepezi*[3] /,
După propria lor voie să ne ducă unde repezi,[4] /
Căci[5] / **oriunde numai ele** *ar dori*[6] / **ca să** *ne poarte*[7] /
Pretutindeni fericire[5] / **... de-i viaţă**[8] /, **de** *e* **moarte..**[9] / $\sqrt[5]{e}$

(M. Eminescu — *Scrisoarea IV*)

1. Ai putea — propoziţie principală, enunţiativă propriu-zisă, afirmativă, simplă;

2. să lepezi cârma — propoziţie subordonată, completivă directă, enunţiativă propriu-zisă, afirmativă, dezvoltată;

3. şi lopeţile să lepezi, — propoziţie subordonată completivă directă, enunţiativă propriu-zisă, afirmativă, dezvoltată, în raport de coordonare copulativă cu propoziţia nr. 2:

Scanned with OKEN Scanner

4. **După propria lor voie să ne ducă unde repezi,** — propoziţie subordonată circumstanţială de scop, enunţiativă propriu-zisă, afirmativă, dezvoltată;
5. **Căci pretutindeni e fericire** — propoziţie subordonată cauzală, enunţiativă propriu-zisă, afirmativă, dezvoltată;
6. **oriunde numai ele ar dori** — subordonată circumstanţială de loc, enunţiativă, optativă, afirmativă, dezvoltată;
7. **ca să ne poarte** — propoziţie subordonată, completivă directă, afirmativă, enunţiativă propriu-zisă, dezvoltată;
8. **de-i viaţă** — propoziţie subordonată concesivă, enunţiativă propriu-zisă, afirmativă, simplă;
9. **de e moarte** — propoziţie subordonată concesivă, enunţiativă propriu-zisă, afirmativă, simplă.

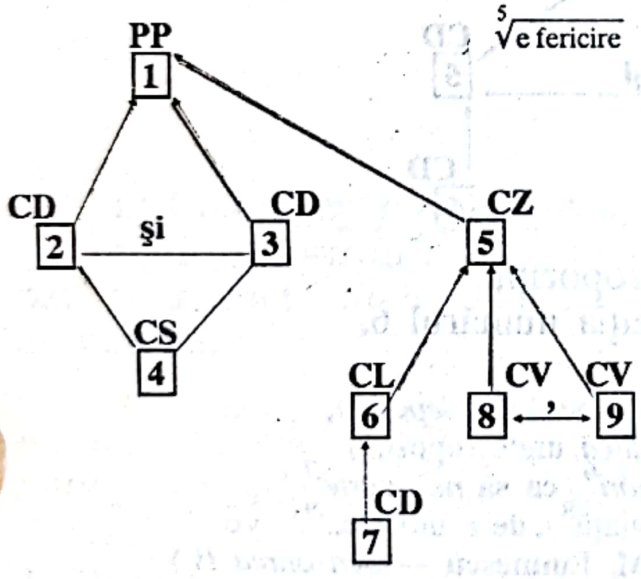

Fraza este formată prin raport de coordonare şi subordonare.
Topica frazei este directă.
Analizaţi morfologic prop. nr. 4

4. Decât orişice lumină
mult mai rodnică e taina.[1] /
Dacă *vrei*,[2] / visul **să-ţi** *vină*,[3] /
peste nud *întinde* haina[4] /

Chiar trecutul **să** ţi-l *pui*
sub pecete.[5] / *Te fereşte*[6] /
să-l *descoperi*,[7] / **să-l** *descui*,[8] /
dacă *vrei*[9] / **ca să-ţi** *rodească*.[10] /

(**L. Blaga** — *Înţelepciune de grădină*)

1. **Decât orişice lumină mult mai rodnică e taina** — propoziţie principală, enunţiativă propriu-zisă, afirmativă, dezvoltată;
2. **Dacă vrei,** — propoziţie subordonată condiţională, enunţiativă propriu-zisă, afirmativă, simplă;
3. **visul să-ţi vină,** — propoziţie subordonată completivă directă, enunţiativă propriu-zisă, afirmativă, dezvoltată;
4. **peste nud întinde haina** — propoziţie principală, enunţiativă propriu-zisă, afirmativă, dezvoltată;
5. **Chiar trecutul să ţi-l pui sub pecete** — propoziţie principală, enunţiativă propriu-zisă, afirmativă, dezvoltată;
6. **Te fereşte** — propoziţie principală, enunţiativă propriu-zisă, afirmativă, simplă;
7. **să-l descoperi,** — propoziţie subordonată completivă indirectă, enunţiativă propriu-zisă, afirmativă, dezvoltată;
8. **să-l descui** — propoziţie subordonată completivă indirectă, enunţiativă propriu-zisă, afirmativă, dezvoltată;
9. **dacă vrei** — propoziţie subordonată condiţională, enunţiativă propriu-zisă, afirmativă, simplă;
10. **ca să-ţi rodească** — propoziţie subordonată completivă directă, enunţiativă propriu-zisă, afirmativă, dezvoltată.

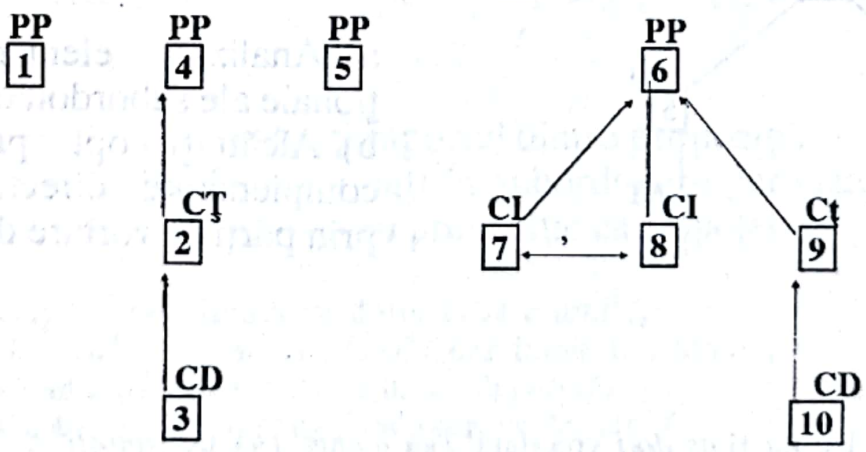

Text format din: 2 propoziţii şi 2 fraze; prima frază formată prin raport de subordonare; a II-a frază prin raport de subordonare şi coordonare.

Scanned with OKEN Scanner

a) Arătaţi rolul verbelor în comunicarea mesajului poetic;
b) În ce raport artistic sunt metaforele: lumina-taina. Explicaţi rolul lor în context.

5. Dar[1] / **când** *aţinteşte* ochii asupra jertfei sale[2] /, **cînd** *vede* acel trup măreţ, acea căutătură sălbatică şi îngrozitoare[3] /, un tremur groaznic îl *apucă*[1] /, *ridică* satârul[4] /, *voieşte* a izbi[5] /, **dar** mîna îi **cade**[6] /, puterile îi *slăbesc*[7] /, groaza îl *stăpîneşte*[8] / şi trântind la pământ satârul *fuge* printre mulţimea adunată împrejur, strigând în gura mare[9] / că el *nu îndrăzneşte* a ucide pe acest om[10] /.

(**N. Bălcescu** — *Românii supt Mihai Voievod Viteazul*)

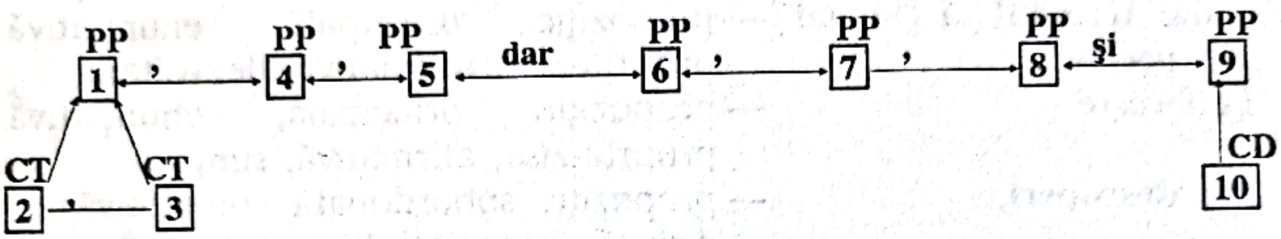

a) Analizaţi complementele directe din textul dat.
b) Transformaţi în subordonate cele două infinitive din text şi arătaţi ce valoare dobândesc.
c) Construiţi 10 subordonate completive directe, introduse diferit.

6. Dar[1] / **îndată ce** *s-a înhămat* la munca[2] / **din care** *vedea*[3] / că toată viaţa *n-are să* mai *scape*[4] /, *a înţeles*[1] / *că* pentru o femeie necăjită ca ea, toate acele închipuiri de mai bine *sunt*[5] /, *iac*-aşa[6] /, *prostii*[5] /, **care**-ţi *fac* traiul şi *mai greu*[7] /.

(**I. Agârbiceanu** — *Fefeleaga*)

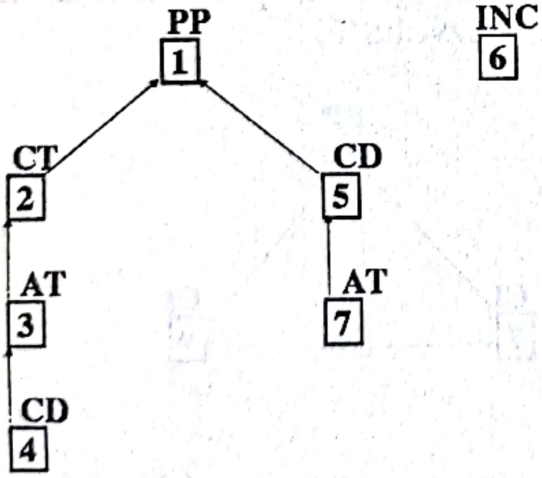

a) Analizaţi elementele joncţionale ale subordonatelor.
b) Alcătuiţi opt propoziţii cu complemente directe exprimate prin părţi de vorbire diferite.

7. Eu *nu* ţi-*aş dori* vreodată[1] / **să** *ajungi*[2] / **să** ne *cunoşti*[3] /,
Nici ca Dunărea *să-nece* spumegând a tale oşti[4] /.
.....
Împăraţi[5] / **pe care,** lumea *nu putea*[6] / **să**-i mai *încapă*[7] /,
Au venit şi-n ţara noastră[5] / **de**-*au cerut* pământ şi apă[8] /.

(**M. Eminescu** — *Scrisoarea III*)

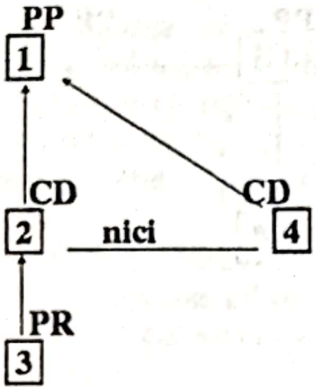

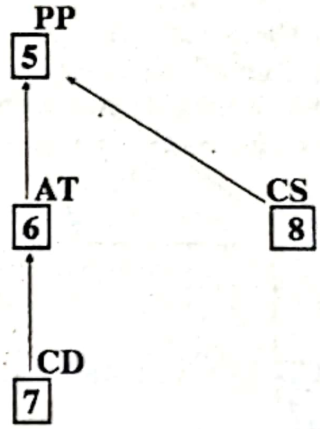

a) Ce interpretare daţi ultimelor două versuri? Notaţi ideile într-o scurtă compunere.
b) Analizaţi pronumele şi adjectivele pronominale din text.
c) Formaţi familia de cuvinte de la **pământ.**

8. Trupul ei ar fi vrut[1] / **să** cânte[2] / **şi să** înmugurească[3] /, simţea intrând în el soare şi bucurie[4] /, **dar** în acelaşi timp *se ofilea* în ea totul, grabnic, ca clopoţeii[5] / **pe care-i** ţinea între degete[6] / **şi care** pieriseră[7] /.

(M. Sadoveanu — *Baltagul*)

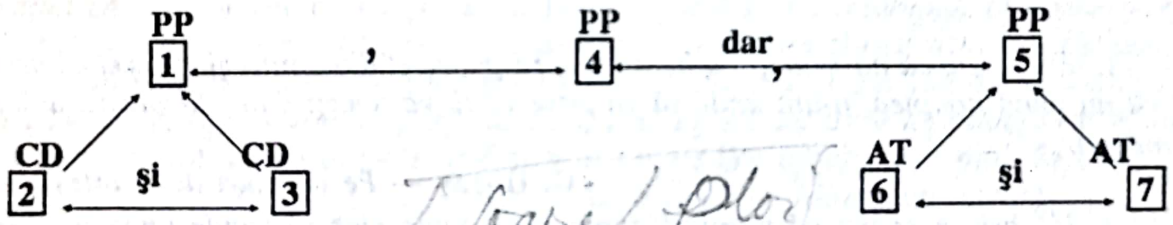

a) Analizaţi raportul dintre propoziţii.
b) Transformaţi în subordonate gerunziul **intrând** şi substantivul cu prepoziţie **ca clopoţeii.**

9. Copila spăimântată cu dorul ei *se ceartă*[1] /,
Ar vrea[2] /, *ar vrea*[3] / **să** *fugă*[4] /, **dar** inima n-o *iartă*[5] /,
Când *iată*[6] / **că** *s-aude* în lunga depărtare
De cai venind spre casă voioasă nechezare[7] /
Şi *iată*[8] / **că** palatul *se umple* deodată
Cu zilnica lumină din lume adunată[9] /;
Căci soarele *apune,* lăsând de-a lung pe ceruri
Clipirile de stele şi-a umbrelor misteruri[10] /.

(V. Alecsandri — *Legenda ciocârliei*)

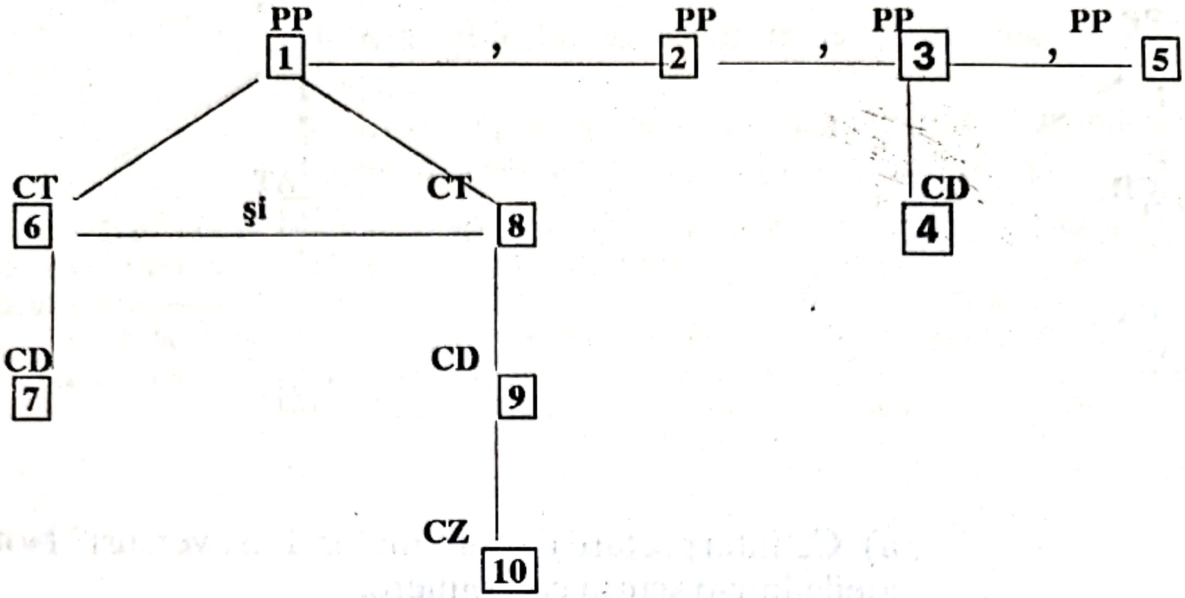

a) Analizaţi morfologic şi stilistic **iată** din propoziţiile 6 şi 8.
b) Contrageţi două dintre subordonate în partea de propoziţie corespunzătoare.

EXERCIŢII

1. *Eu nu zic că nu sunteţi oameni buni, răspunse el dinăuntru şi cu acelaşi accent, da' eu nu vând noaptea, n-am unde să vă privesc: să vă duceţi dumneavoastră alăturea să mâneţi.*

(**G. Hogaş** — *Pe drumuri de munte*)

2. *Vă asigur, totuşi că numitul domn n-ar putea clar răspunde unde a petrecut noaptea crimei misterioase: căci acasă n-a fost; a plecat de cu seara, afirmând că merge la Ploieşti pentru afaceri; dar desigur nu va putea dovedi că a fost acolo, căci a fost... în altă parte, de unde s-a întors a doua zi...*

(**I. L. Caragiale** — *Antologie*)

3. *Învăţase şi el la liceu (făcuse câteva clase, dar, lucru frecvent pe atunci, părinţii n-o mai puiuseră ţine) că pământul e rotund, că e o planetă care se învârteşte în jurul soarelui şi că distanţa dintre pământ şi cea mai apropiată stea... da 'nu, aceste lucruri n-o turburau deloc, n-avea sentimentul că sunt adevărate, erau simple lecţii care trebuiseră să fie învăţate, în timp ce Dumnezeu era real, — nu fusese învăţat, ci se născuse cu el în suflet...*

(**M. Preda** — *Cel mai iubit dintre pământeni*)

4. *Unul Dumnezeu ştie de nu mi-a părut şi de nu mă căiesc de aceasta; dar dumneavoastră ştiţi că nu m-a silit numai dorinţa de a vedea contenind gâlcevile şi vânzările unora şi altora, care ţineau la răsipa ţării şi la peirea mea.*

(**C. Negruzzi** — *Alexandru Lăpuşneanul*)

Scanned with OKEN Scanner

5. *Spune cum a petrecut; cum s-a oglindit la bal la curte; ce mai confete şi gheţate a mâncat; cum îl invitau toate damele la danţ; cum era balul de frumos; sala era pardosită cu oglinzi, păreţii de porţelan, uşile de cristal şi mobilele de chihlimbar şi alte multe minunăţii şi mândreţe care fac pre prietenii săi să casce gurile ascultându-l; şi iaca materie de vorbă cel puţin pentru două luni.*

(**C. Negruzzi** — *Scrisoarea IX, Fizionomia provinţialului*)

6. *În acea nemărginire ne-nvârtim uitând cu totul*
Cum că lumea asta-ntreagă e o clipă suspendată,
Că-dărătu-i şi-nainte-i întuneric se arată.

(**M. Eminescu** — *Scrisoarea I*)

7. *Şi sosind la vre o luncă însuşi el vede mirat*
Ce departe e pământul şi ce-nalţi trunchii pădurii,
Şi deşi călătoreşte pe-a lor vârfuri, totuşi murii —
Bolţile groase de frunze — a lui raze nu străbat.

(**M. Eminescu** — *Memento mori*)

8. *De la o vreme, mama crezând că-s prin livadă undeva, iese afară şi începe a striga de da duhul dintr-însa; Ioane, Ioane, Ioane! şi Ion, pace. Văzând ea că nu dau răspuns de nicăieri, lasă toate la pământ şi se ia după mine la baltă, unde ştia că mă duc...*

(**I. Creangă** — *Amintiri din copilărie*)

9. *Ghiţă, care nu ştia nimic despre mărturisirile lui Marţi, nu înţelegea unde bate comisarul cu întrebările lui, iară Pintea şi comisarul, văzând mărturisirile celor doi oameni luaţi la cercetare, îşi dedeau silinţa să se dumirească asupra lor.*

(**I. Slavici** — *Moara cu noroc*)

10. *Nu te turbura fără de vreme, fata mea, îi zise bătrâna, liniştită ca totdeauna. Aşteaptă să vezi, pentru că nu ştii dacă în ziua când se va întâmpla, Doamne fereşte! — lucrul de care te temi, el îţi va părea atât de grozav cum îl vezi acum în închipuirea ta; aşteaptă să vezi; şi dacă durerea-ţi va fi adevărată, plângi trei zile de-a rândul, apoi zi: Tu Doamne, aşa ai voit, te şterge la ochi, caută-ţi un alt izvor de mângâiere şi mergi cu el mai departe, căci viaţa e scurtă şi n-ai timp să te opreşti mai mult în cale.*

(**I. Slavici** — *Moara cu noroc*)

11. *Birică îi spuse Ilinchii să se strecoare ea până lângă prispă şi, când o ieşi Polina, să-i spună să vină după căluş sub dudul din fundul grădinii.*

(M. Preda — Moromeţii)

12. *Astfel mi s-a întâmplat o dată să aud cum cineva ar fi spus că de nenumărate ori s-a străduit el să-mi explice mie că Platon şi Plotin nu sunt unul şi acelaşi filozof, că sunt doi filozofi deosebiţi şi că eu mă încăpăţânam să nu înţeleg.*

(**M. Preda** — *Cel mai iubit dintre pământeni*)

Complementul indirect

Partea secundară de propoziţie care determină un verb, o locuţiune verbală, un adverb, adjectiv, locuţiune adjectivală sau interjecţie şi arată cui (obiect sau persoană) i se atribuie o acţiune, o însuşire etc.

Scanned with OKEN Scanner

Se exprimă prin:

— Substantiv în G. cu prepoziţie: *Luptă împotriva duşmanilor*
— Substantiv în D: *Nemulţumitului i se ia darul*
— Substantiv în Ac. cu prepoziţie: *Sigur pe izbândă. Se teme de tata*
— Adjectiv (cu prep.): *Din alb s-a făcut galben*
— Adjectiv posesiv (cu prepoziţiile: *asupra, contra, împotriva*):
S-a aruncat asupra duşmanului.
— Numeral. *Vorbeam despre primul.*
— Verb la infinitiv cu prepoziţia a: *Îl bănuia de a ne fi înşelat*
— Verb la gerunziu: *Nu ne săturam privindu-l*
— Verb la supin: *M-am săturat de stat în casă*
— Pronumele în D.: *I-a spus lui;*
— Pronumele în Ac. *Florile sunt pentru ea.*

Formele la acuzativ cu prepoziţia **la** sunt echivalente cu complementul indirect în Dativ.

Să nu spui la nimeni.
D-na Lefter a dat hainele la o chivuţă

Locul complementului este de obicei după cuvântul determinat, dar poate sta şi înaintea lui.

Complementul indirect în D poate fi reluat sau anticipat prin pronume personal neaccentuat.

Lui Ion i-a dăruit o carte interesantă.
I-a dăruit lui Ion cartea aceea.

Nu se desparte prin virgulă de cuvântul determinat.

EXERCIŢII

1. Analizaţi complementele indirecte din textele următoare şi arătaţi prin ce sunt exprimate:

a) *Ceea ce caracterizează mai întâi de toate personalitatea lui Eminescu este o aşa de covârşitoare inteligenţă, ajutată de o memorie căreia nimic din cele ce-şi întipărise vreodată nu-i scăpă... A vorbi de mizeria materială a lui Eminescu înseamnă a întrebuinţa o expresie nepotrivită cu individualitatea lui.*

(**T. Maiorescu** — *Eminescu şi poeziile lui*)

b) *Dar acest pesimism nu era redus la plângerea mărginită a unui egoist nemulţumit cu soarta sa particulară, ci era eterizat sub forma mai senină a melancoliei pentru soarta omenirii îndeobşte; şi chiar acolo unde din poezia lui străbate indignarea... avea de-a face cu un simţământ estetic, iar nu cu o amărăciune personală. Eminescu...*

Scanned with OKEN Scanner

nu putea fi atins de un simţământ prea intensiv al fericirii, nu putea fi nici expus la o prea mare nefericire.

(**T. Maiorescu** — *Eminescu şi poeziile lui*)

2. Indentificaţi complementele indirecte din textele de mai jos şi analizaţi părţile de vorbire prin care sunt exprimate.

a) *Fiecine cum i-e vrerea, despre fete samă deie-şi,*
Dar ea seamănă celora îndrăgiţi de singuri ei-şi
.....
Şi fiindu-şi şie dragă cum nu-i este nime-n lume,
Atunci el cu o privire nălucirea i-ar discoasă,
Cum că ea-frumoasă fată-a ghicit că e frumoasă.

(**M. Eminescu** — *Călin (file din poveste)*)

b) *Şi de crunta-mi vijelie tu te aperi c-un toiag?*
Şi purtat de biruinţă, să mă-mpiedic de-un moşneag...

(**M. Eminescu** — *Scrisoarea III*)

c) *În adâncu-i se pătrunde*
Şi de lună şi de soare
Şi de păsări călătoare,
Şi de lună şi de stele
Şi de zbor de rândunele
Şi de chipul dragei mele.

(**M. Eminescu** — *La mijloc de codru*)

3. Identificaţi complementele indirecte din textele de mai jos arătând care sunt părţile de vorbire pe care le determină.

a) *Mai rămâne vorbă despre asta, zise tata posomorât. Are să urmeze cum ştim noi... Doar eu mă lupt cu gândul, cum să-i port de cheltuială căci banii nu se culeg de la trunchi, ca surcelele.*

(**I. Creangă** — *Amintiri din copilărie*)

b) *Ne luăm rămas bun de la mândreţile ţinutului Prahova şi căutăm spre răsărit... la munţii cei plini de comori.*

(**Al. Vlahuţă** — *România pitorească*)

c) *Ajuns-am prin pulberi şi mirişti*
unde răzbat fără sfat numai unii.
Drumeaguri ades ocolit-am prin linişti
după mersul albastru al lumii.

Lângă fântânile darului harului
pâlpâie boalele, ţipă lăstunii.
Plin este satul de aromele zeului
ca un cuib de mirosul sălbăticiunii.

(**L. Blaga** — *Satul minunilor*)

d) *Înţelepciunea unui mag mi-a povestit odată de-un văl,*
Prin care nu putem străbate cu privirea...

(**L. Blaga** — *Din părul tău*)

e) *În porturi deschise spre taina marilor ape*
am cântat cu pescari; umbre înalte pe maluri,

Scanned with OKEN Scanner

visând corăbii încărcate
de miracol străin.
Alături de lucrătorii încinşi în zale cănite
am ridicat poduri de oţel
.....
Şi totuşi cu cuvinte simple ca ale noastre
s-au făcut lumea, stihiile, ziua şi focul.
Cu picioare ca ale noastre
Isus a umblat peste ape.

(**L.Blaga** — *Tristeţe metafizică*)

f) *Pentru tine lumea e o pecete*
pusă pe-o taină şi mai mare;
de aceea mintea nu ţi-o munceşte
cu nimic.

(**L. Blaga** — *Biblică*)

Propoziţia subordonată completivă indirectă

Determină un verb, un adjectiv sau o interjecţie din propoziţia regentă şi corespunde, în principiu, complementului indirect.

Poate fi introdusă
- — *prin pronume sau adjectiv pronominal relativ sau nehotărât* la cazul dativ sau acuzativ precedat de o prepoziţie: *spune cui îi iese-n cale; se ocupă cu ce-i place lui; povesteşte oricui îl ascultă.*
- — prin conjuncţiile *că, să, ca... să, dacă, de*
  Ne-ndoim-dac'-aşa oameni întru adevăr au stat
  (**Gr. Alexandrescu** — *Umbra lui Mircea. La Cozia*)
- — prin adverb relativ: *Mă mir unde l-a găsit*

Unele subordonate completive indirecte determină verbe sau locuţiuni verbale reflexive: *a-şi bate joc, a se gândi, a se teme, a se bucura, a se interesa.*

Propoziţiile completive indirecte care determină verbe de informare şi îndoială şi sunt introduse printr-un pronume interogativ sau prin conjuncţiile *dacă* şi *de* sunt propoziţii indirecte.

Mă mir cine ţi-a mai spus şi asta.

Topica: Subordonata completivă indirectă poate fi aşezată înainte sau după propoziţia regentă, sau poate fi intercalată între elementele ei componente.

Punctuaţia: Când este aşezată înaintea regentei, se desparte, de obicei, prin virgulă; când este aşezată după regentă, nu se desparte.

Scanned with OKEN Scanner

EXERCIŢII

1. Analizaţi următoarele fraze, delimitând subordonatele completive indirecte:

1. Ce-i *pasă* copilului[1]/, **când** mama şi tata *se gândesc* la neajunsurile vieţii[2]/, **la ce** poate[3]/, **să** le *aducă* ziua de mâine[4]/, **sau că**-i *frământă* alte gânduri pline de îngrijire[5]/. Copilul, încălecat pe băţul său, *gândeşte*[6]/ **că** *se află* călare pe un cal de cei mai straşnici[7]/, **pe care** *aleargă* cu voie bună[8]/, **şi**-l *bate* cu piciorul[9]/, **şi**-l *struneşte* cu tot dinadinsul[10]/, **şi** *răcneşte* la el din toată inima[11]/ **de**-ţi *ie auzul*[12]/.

(I. Creangă — *Amintiri din copilărie*)

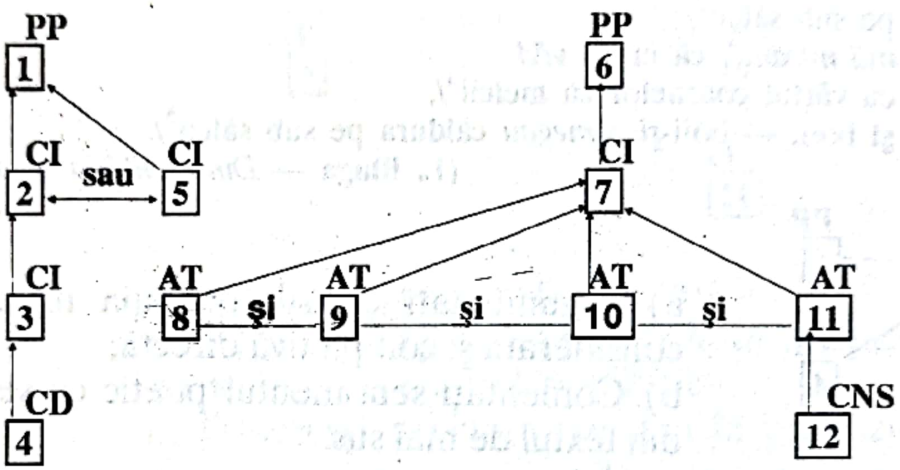

2. *Se teme*[1]/ **că** *nu va* mai *avea* pâine pe a doua zi[2]/, **în vreme ce** ţăranul *este sigur*[3]/ **c**-*o să secere* la iulie[4]/. În oraşe traiul *atârnă* de la cinci sau şase lei[5]/ **ce** *poate* căpăta un muncitor pe ziua de muncă[6]/, **iar**[7]/ **de** *se întâmplă*[8] / **să** *nu găsească* într-o zi de lucru[9]/, lipsa şi foametea i *se înfăţoşează* îndată[7]/.

(C. Negruzi — *Scrisoarea XXV*)

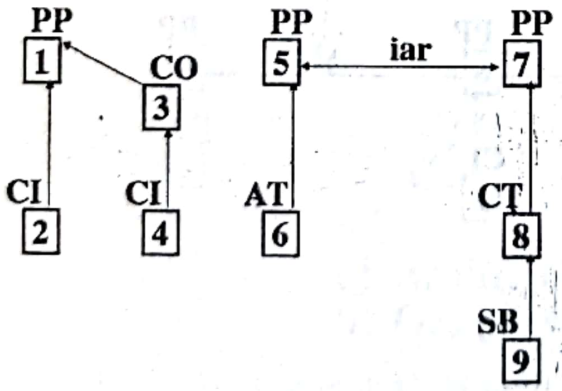

a) Transformaţi completivele indirecte în complemente indirecte;
b) Comentaţi expresiile *la iulie* şi *traiul atârnă*

3. *Convins* ca voi el *este*-n nălţimea-i solitară
Lipsită de iubire[1]/, **cum că** principiul rău,
Nedreptul şi minciuna al lumii *duce frâu*[2]/,
Istoria umană în veci *se desfăşoară*,[3]/
Povestea-*i a ciocanului*[4]/ **ce** *cade* pe ilău[5]//

(M. Eminescu — *Împărat şi proletar*)

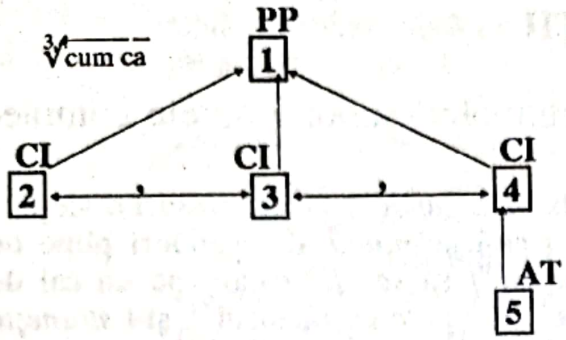

a) Explicaţi valoarea stilistică a versului: *Nedreptul şi minciuna al lumii duce frâu* (figuri de stil procedee stilistice etc.)
b) Găsiţi un sinonim pentru cuvântul *ilău.*

4. **Cînd** toropit *priveam* prin gene[1]/
cum boii *se mişcau* prin flori de sânziene
pe sub sălcii[2]/,
mă miram[3]/ **că** ei *nu văd*
cu vârful coarnelor ca melcii[4]/,
şi boii, — boii-*şi rumegau* căldura pe sub sălcii[5]/.
(L. Blaga — *Din copilăria mea*)

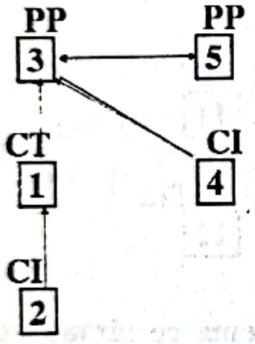

a) Argumentaţi dacă propoziţia nr. 2 poate fi considerată şi completivă directă;
b) Comentaţi sentimentul poetic ce se desprinde din textul de mai sus.

5. *Se gândi*[1]/ **să-i** *arunce* o bucată de pâine din codrul uscat[2]/ **pe care-l** mai *avea* în sac[3]/. Dar *se temu*[4]/ **c-o** *să-i duca doru* mai târziu[5]/; se *mulţumi* deci[6]/ **să** *mângâie* câinele[7]/ **şi** *se apropie* de fîntână[8]/.
(Gib Mihăiescu — *Cei din urmă*)

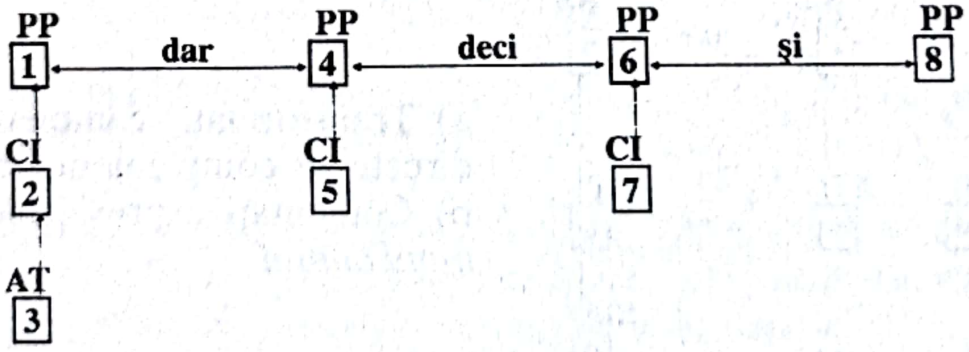

Fraza este formată prin raport, de coordonare şi subordonare.
Topica este directă.

a) Analizaţi verbele propoziţiilor principale.
b) Construiţi două fraze pornind de la schema acesteia.
c) Analizaţi predicatul propoziţiei 5
d) Analizaţi stilistic: *codrul uscat; să-i ducă doru.*

Scanned with OKEN Scanner

6. *Apăsă* pe cuvântul special, cu un drept[1]/ care *nu admitea* replică[2]/. *Se punea la dispoziţie* în schimb[3]/, să *facă* tot[4]/ ce *se poate* face[5]/ pentru spital[4]/. *Şi-a dat seama*[6]/ că *sunt* lipsuri[7]/, *ştie*[8]/ că nimic *nu se înfăptuieşte* niciodată în ierarhia administrativă[9]/, dacă *nu e* cineva[10]/ să *forţeze* uşile[11]/.

(**Cezar Petrescu** — *Întunecare*)

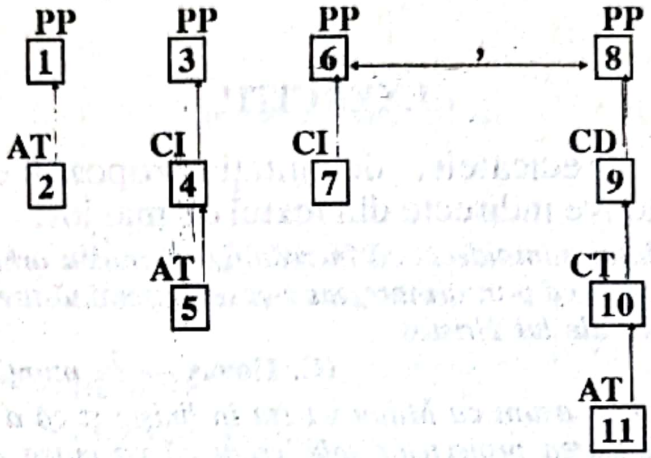

a) Analizaţi pronumele din text
b) Analizaţi expresia *Se pune la dispoziţie,* din punct de vedere gramatical şi stilistic
c) Observaţi structura negaţiei în propoziţia nr. 9.

7. **Dacă** vreun alt om i-*ar fi zis* aceste vorbe[1]/, ea l-*ar fi ocărât*[2]/ **de** *şi-ar fi adus aminte* toată viaţa lui[3]/. Bocioacă însă *avea* parcă un fel de drept de a se amesteca în treburile ei[4]/ şi ea se *bucură*[5]/ că dânsul *se* şi *foloseşte* de dreptul acesta[6]/ şi *n*-o *lasă* singură la nevoie[7]/.

(**I. Slavici** — *Mara*)

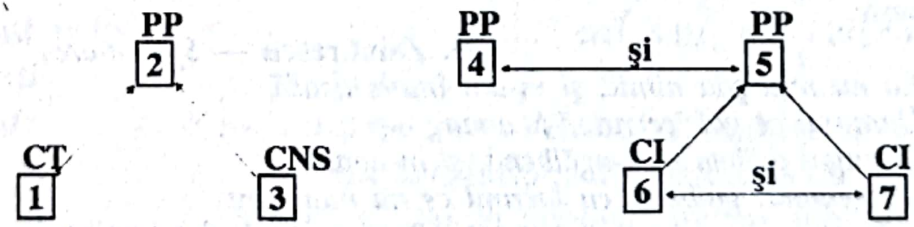

a) Analizaţi raportul dintre propoziţii;
b) Găsiţi trei sinonime pentru **ocărât.**

8. Mult mi-*e* dor[1]/ şi mult mi-*e* sete[2]/
Să *văd* frunza-n codru verde[3]/
Să mai *strâng* vreo şepte cete[4]/
.....
Să *văd* iar verzind în cale[5]/
Să *mă las* iar *în* cea *vale*
Cu-o pereche de pistoale[6]/

(**Folclor** — *Mult mi-e dor şi mult mi-e sete*)

Scanned with OKEN Scanner

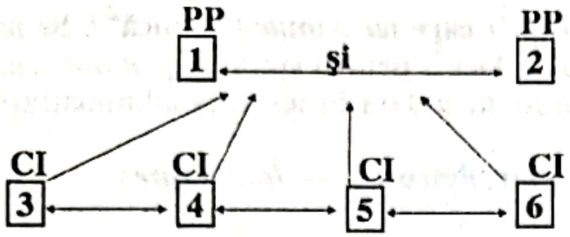

a) Analizaţi predicatele frazei;
b) Analizaţi morfologic textul

EXERCIŢII

1. Subliniaţi predicatele, delimitaţi propoziţiile şi recunoaşteţi propoziţiile completive indirecte din textul de mai jos:

a) *De altfel, căutai numaidecât să încredinţez pe maica arhondărească că noi nu eram de loc marchidani şi că prin urmare, nu venisem la mânăstire spre a vinde mărgele şi cercei tristelor mirese ale lui Hristos.*

(**C. Hogaş** — *În munţii Neamţului*)

b) *Cardinalul, sigur acum că Mihai va sta în linişte şi că a câştigat astfel timpul trebuincios pentru înfăţişarea proiectelor sale, crezu că va putea acum a-şi căuta şi a se desface de împotrivnicii săi dinlăuntru şi a răzbuna uciderea fratelui său Baltazar.*

(**N. Bălcescu** — *Românii supt Mihai Voievod Viteazul*)

c) *Mătuşa Vironica, după ce se văzu singură aruncă la câinii care dădeau târcoale prin curte oasele, scutură fărâmiturile şi, după ce se încredinţă că nu mai rămăsese nimic din mâncare şi din băutură, intră în casă, încuie uşa, se sui în pătucelul în care murise Dumitru, îşi puse mâinile cruciş pe piept, închise ochii, murmură în gând o rugăciune şi-ncepu s-aştepte să-i vie moartea. Era încredinţată că va muri.*

(**I. Agârbiceanu** — *Dura lex*)

d) *Şi îndată începui a mă gândi cum ar fi făcut un om cuminte şi cu ştiinţă de lume mai multă decât mine: cum ar fi pornit cu dânsa la plimbare şi i-ar fi explicat că nu putuse să vie la stână din pricina unei insomnii, a cărei cauză era ea, Matilda; cum ar fi strecurat cu dibăcie câteva vorbe prin care s-o facă să înţeleagă că sufere pentru dânsa, c-o iubeşte.*

(**D. Zamfirescu** — *Spre mare*)

e) *Eu nu mai ştiu nimic, şi m-am întors acasă.*
Uitaţi-vă ce gol, ce ruină-n amurg —
Amurgul galben m-a-ngălbenit, şi m-apasă,
Ca geamuri galbene, cu lacrimi ce nu mai curg.

(**G. Bacovia** — *Scântei galbene*)

ATRIBUTUL

partea secundară de propoziţie care determină un substantiv sau un înlocuitor al acestuia

Întrebări: *care?, ce fel de? (al, a, ai, ale) cui? câţi, câte?*

— Substantivul cu funcţia de atribut poate fi determinat la rândul lui de un atribut, aşa încât în unele propoziţii apare o înlănţuire de atribute.

Scanned with OKEN Scanner

— Un substantiv poate avea două sau mai multe atribute, aşezate toate după substantivul determinat, sau unele după substantiv, iar altele înaintea acestuia.

— Un atribut poate determina două sau mai multe substantive.

Felurile atributului

1. Atributul adjectival, exprimat prin:
- adjectiv propriu-zis
- adjective provenite din: participiu, gerunziu acordat
- numeral
- adjectiv pronominal.

2. Atributul substantival, exprimat prin substantiv în cazul:

— genitiv:
- fără prepoziţie
- cu o prepoziţie sau loc. prepoziţională

Articolul posesiv care precedă atributul genitival se acordă în gen şi număr cu substantivul pe care îl determină atributul.

— acuzativ cu prepoziţie (*de. către, spre, cu, fără (de), în, pentru*). Poate fi precedat şi de adverbul de comparaţie *ca* sau *cât* cu valoare de prepoziţie.

— apoziţia — Atributul substantival în cazul nominativ, indiferent de cazul cuvântului determinat, sau în acelaşi caz cu acesta.

Uneori apoziţia este precedată de un adverb explicativ — *adică sau anume.*

Apoziţia poate fi exprimată şi prin substantiv în vocativ (*Mătuşa Mărioaro, nu te mânia!*)

Apoziţia:
- *simplă*
- *dezvoltată:* formată dintr-un substantiv şi unul sau mai multe atribute.

Apoziţiile simple care au o notă de precizare sau explicaţie ca şi cele *dezvoltate* se despart prin virgulă.

3. Atributul pronominal, exprimat prin pronume în cazul:

- genitiv: fără prepoziţie
- genitiv: cu prepoziţie sau loc. prepoziţională
- acuzativ cu prepoziţie
- dativ: — exprimat de obicei prin dativul posesiv;
- dativ: — determină un substantiv nearticulat care denumeşte, în general, grade de rudenie sau atribuţii sociale.

4. Atributul verbal, exprimat prin verb la modul:

- infinitiv — cu prepoziţie (*de* şi, mai rar, *pentru*)
- supin
- gerunziu neacordat

5. Atributul adverbial, exprimat prin:

- adverb
- locuţiune adverbială.

6. Atributul interjecţional, exprimat prin: — interjecţii care imită sunete, zgomote sau redau diferite strigăte (*Din depărtare, s-auzeau îndemnuri: „hăis! cea!“*).

Punctuaţia atributului:

— atributele aşezate lângă substantivul determinat nu se despart de acesta prin virgulă, dacă sunt necesare pentru identificarea sau calificarea obiectului denumit prin substantivul determinat;

— uneori atributul, singur sau urmat de determinările lui, apare ca un adaos, care ar putea lipsi, în acest caz se izolează prin virgulă;

— atributele care determină un substantiv propriu sau pronume personal sunt, de obicei, izolate prin virgulă;

— două sau mai multe atribute ale aceluiaşi substantiv, dacă nu sunt de acelaşi fel, nu se despart prin virgulă.

Scanned with OKEN Scanner

EXERCIŢII

1. Identificaţi atributele din următoarele texte şi arătaţi felul lor; analizaţi-le morfologic:

a) *Prin întocmirile sale cele ingenioase, prin sângele rece şi nespăimântarea sa şi prin primejdia în care îşi puse viaţa, el asigură biruinţa. În această bătălie, ca în multe altele, nu ştim de ce a ne minuna mai mult în acest mare bărbat, de geniul său de general, ori de vitejia lui de soldat. Într-adevăr, toate operaţiile acestei bătălii dovedesc din partea lui Mihai şi a românilor o artă militară, care cu tot dreptul poate minuna pe toţi câţi cunosc starea de pruncie în care se afla, în acel timp, această artă în Europa.*

(**N. Bălcescu**, *Românii supt Mihai Voievod Viteazul*)

b) Care e mai mândră decât tine între toate ţările semănate de Domnul pre pământ? care altă se împodobeşte în zilele de vară cu flori mai frumoase, cu grâne mai bogate?

c) Verzi sunt dealurile tale, frumoase pădurile şi dumbrăvile spânzurate de coastele dealurilor, limpede şi senin ceriul tău; munţii se înalţă trufaşi în văzduh; râurile, ca brâie pestriţe, ocolesc câmpurile; nopţile tale încântă auzul, ziua farmecă văzduhul... Pentru ce zâmbetul tău e aşa de amar, mândra mea ţară?...

d) Pe câmpiile Tenechiei răsărit-au florile?... Nu au răsărit florile, sunt turmele multe şi frumoase ce pasc văile tale; soarele înrodeşte brazda; mâna Domnului te-a bucurat cu bunurile felurite, cu pomi şi cu flori, cu avuţie şi cu frumuseţe... Pentru ce gemi şi ţipi, ţară bogată?...

e) Dunărea bătrână, biruită de părinţii tăi, îţi sărută poala şi îţi aduce avuţii din ţinuturile de unde soarele răsare şi de unde soarele apune; vulturul din văzduh caută la tine ca la pământul său de naştere; râurile cele frumoase şi spumegoase, pâraiele cele repede şi sălbatice cântă neâncetat lauda ta... O, ţară falnică ca nici una, pentru ce faţa ţi-e îmbrobodită?

(**Alecu Russo**, *Cântarea României*)

2. Comentaţi rolul stilistic al atributului dintr-un text aparţinînd operei lui Alecu Russo „Cântarea României", valoarea lor în descrierea frumuseţilor ţării, în antiteză cu istoria zbuciumată a poporului.

3. Citiţi poezia „Crăiasa din poveşti" de M. Eminescu, identificaţi atributele şi comentaţi rolul stilistic în ansamblul poeziei.

4. Identificaţi atributele din poezia *Miezul iernei* de V. Alecsandri şi comentaţi acel pastel, pornind de la rolul epitetelor colorante în realizarea imaginilor artistice.

5. Identificaţi atributele din următorul text şi realizaţi un surt comentariu pe tema „Figura lui Ştefan cel Mare" în poemul *Dumbrava Roşie*, de V. Alecsandri, subliniind rolul stilistic al atributelor.

Iată-l cărunt, dar încă bărbat între bărbaţi,
Ca muntele Ceahlăul prin munţii din Carpaţi!

Scanned with OKEN Scanner

El întruneşte-n sine o triplă maiestate:
Acea care-o dau anii la conştiinţi curate,
Acea care răsfrânge a tronului splendoare,
Ş-acea întipărită de faima-nvingătoare.
Timpul i-au pus cunună de-argint, ţara, de aur,
Şi gloria măreaţă i-au pus cununi de laur.
Pe falnicii săi umeri, cu anii, sunt clădite
Neperitoare sarcini de fapte strălucite,
Dar, ani şi fapte, Ştefan nu simte-a lor povară,
Căci dragostea moşiei, ca sfântă primăvară,
În sânu-i înfloreşte şi îl întinereşte
Pentru salvarea ţării, când ţara pătimeşte.

(V. Alecsandri — *Dumbrava Roşie*)

6. Construţi 10 propoziţii în care să se afle atribute exprimate prin adjectivele pronominale: *săi, sa, sale, noştri, voştri.*

7. Construiţi 6 propoziţii care să fie trei apoziţii simple şi trei dezvoltate.

8. Construiţi 12 propoziţii în care să fie atribute pronominale exprimate prin următoarele pronume demonstrative la genitiv singular: *acela, aceea, celălalt, cealaltă.*

9. Analizaţi din textul următor atributele, încadrându-le în tabel.

Cuvântul determinat	Atributul	Felul	Acordul	Prin ce este exprimat	Analiza morfologică	Valoare stilis-t ică

Soarele bătea de cătră amiază de pe ţancul Măgurii. Ridicând ochii şi clipind, Vitoriei i se păru că brazii sunt mai grei decât de obicei. Dar asta era o părere, căci sub soare lunecau pâlcuri de nouri alburii. Vremea era călduţă şi abia adia vântul, aducând în ogradă, ca pe nişte fluturi, cele din urmă frunze de salcie şi mesteacăn. Se auziră pe drumuşor tălănci cunoscute. Venea Mitrea argatul cu cârdişorul de oi şi cu cele două vaci. Vitoria îl auzi răcnind şi suduind încurcat, aşa cum îi era obiceiul, pe când vâra animalele în ţarcurile lor pe poarta din fundul gospodăriei spre munte. Lăsând la o parte furca, femeia chemă cu gals cântat:...

(M. Sadoveanu, *Baltagul*)

Subordonata atributivă

îndeplineşte funcţia de atribut al unui substantiv sau al înlocuitorului acestuia din propoziţia regentă

Propoziţiile atributive pot fi introduse prin:

— **pronume relative** (precedate ori nu de prepoziţii);

— **adverbe relative:** *unde, cum, cât (precedate sau nu de prepoziţii);*

— **conjuncţiile:** *că, să, ca... să, dacă.*

Atributivele pot fi:

— **determinative (neizolate)** — aduc o lămurire absolut necesară comunicării, deci *nu pot lipsi din frazele respective* fără ca acestea să piardă claritatea exprimării

— **explicative (izolate)** — pot lipsi din frază fără ca, prin aceasta, claritatea exprimării să sufere, nu sunt absolut necesare comunicării.

În construirea propoziţiilor atributive introduse prin pronumele relativ **care** trebuie să reţinem funcţia sintactică a pronumelui relativ în propoziţia pe care o introduce, deci *folosirea corectă şi a construcţiilor prin care se exprimă cazurile acestui pronume.*

Pronumele **care** se foloseşte cu această formă şi fără prepoziţie numai când are funcţia de *subiect.*

Când are funcţia de *complement direct* se construieşte cu prepoziţia pe (Este o carte[1]/ **pe care** o citesc[2]/. Sunt nişte flori[1]/ **pe care** le prefer[2]/.)

Atenţie! Construirea corectă a propoziţiilor atributive introduse prin pronumele care la genitiv cere atenţie în ceea ce priveşte *acordul pronumelui relativ şi al articolului posesiv care precedă pronumele relativ* aşezat la începutul propoziţiei atributive.

Pronumele relativ se acordă în gen şi număr cu substantivul din propoziţia regentă al cărui loc îl ţine, iar articolul posesiv se acordă în gen şi număr cu un alt substantiv aflat în propoziţia atributivă. *(Trec prin parcul ale cărui alei sunt străjuite de plopi.)*

Topica: Subordonatele atributive stau după substantivul determinat. Uneori între acestea şi propoziţia atributivă se pot intercala şi alte atribute.

Punctuaţia: Atibutivele determinative nu se despart prin virgulă de restul acesteia; cele explicative se despart prin virgulă de cuvântul determinat; dacă o astfel de propoziţie este intercalată între părţi de propoziţie, se separă de acestea prin virgulă.

EXERCIŢII

1. O, inima![1]/ **când** para ea şi-o *năbuşeşte*
c-un giulgiu de linişte,[2]/
atunci îmi *cântă,*[1]/
că lutul ei *a fost* odată *un potir* de lotus,[3]/
în care *a căzut* o lacrimă curată ca lumina
din ochii celui dintîi sfânt şi mare visător,[4]/
care-*a simţit* îmbrăţişarea veşniciei
şi straniul fior
al înţelesului[5]/**ce** *stăpâneşte* deopotrivă
apusul, răsăritul, cerul, marea.[6]/

(L. Blaga, *Inima***)**

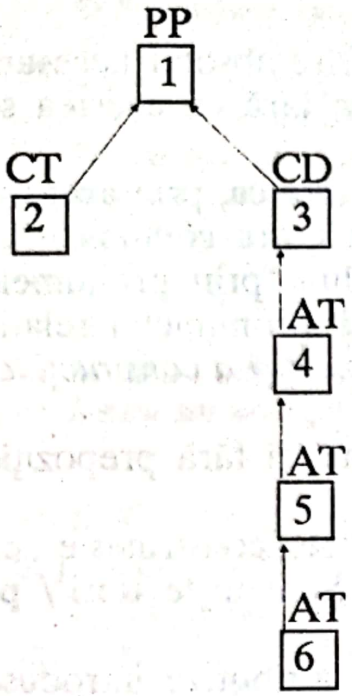

a) Identificaţi metaforele şi sintagmele metaforice, comentaţi rolul lor în contextul poetic.
b) Construiţi o frază după schema celei analizate.

2. Drumurile,[1]/ **pe cari** *nu* le *umblăm*,[2]/
drumurile,[1]/ **ce** *rămân* în noi,[3]/
ne *duc* şi ele, fără număr, undeva.[1]/
Cuvintele[4]/ **ce** *rămân* în noi,[5]/
descoperă şi ele fără de margini, făptura.[4]/
Luptele,[6]/ **ce** *nu* le *dăm*,[7]/
luptele,[6]/ **ce** *rămân* în noi,[8]/
ne *lărgesc* şi ele în taină patria.[6]/
Sămânţa,[9]/ **pe care** *n-o dăruim*,[10]/
sămânţa,[9]/ **ce** *rămâne* în noi,[11]/
multiplică şi ea fără capăt viaţa.[9]/
Moartea,[12]/ **de care** *nu murim*,[13]
moartea[12]/ **ce** *rămâne* în noi,[14]/
ne *adânceşte* şi ea tăcerea.[12]/
Şi pretutindeni prin toate
îşi *pune temei* poezia.[15]/

(L. Blaga, *Inscripţie***)**

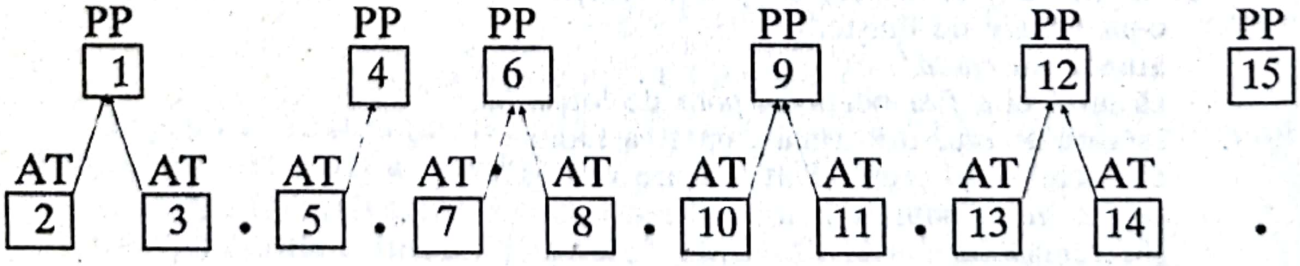

1. Comentaţi simetriile din sintaxa poetică a versurilor analizate.
2. Ce interpretare daţi ultimelor două versuri.

Scanned with OKEN Scanner

3. Strâns între tovarăşul meu,[1]/ **care** *mergea înainte* pe roaiba lui mică şi slabă,[2]/ şi între Axinia,[1]/ **care** se *agăţase* de coada calului meu,[3]/ *mă simţeam arestat*[1]./ *Fu* un minut **când** *crezui*[5]/ **că** *mă duc pe spate*;[6]/ poteca *suia* prea pieptiş[7]/ şi Axinia, atârnându-se prea greu de coada calului meu, bietul dobitoc *se lăsă* pe picioarele de dinapoi.[8]/

(C. Hogaş, *Pe drumuri de munte*)

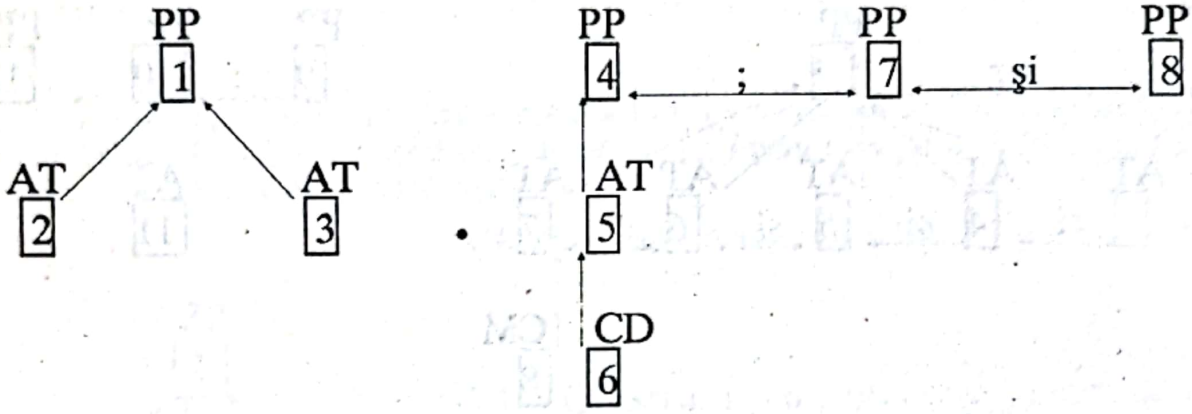

a) Analizaţi adverbele din text.
b) Analizaţi sintactic propoziţia nr. 8.
c) Identificaţi şi comentaţi particularităţi ale lexicului.

4. Nici o pasăre *nu-şi îndreaptă* zborul său rătăcitor peste sălbaticia şi tăcerea de mormânt a locurilor acestora,[1]/ **unde** iarba stearpă *e fără de sămânţă*[2]/ (şi) **unde** brusturul de munte, cu floarea galbenă şi lată cât podul palmei, mai *are curajul*[3]/ **să** *se uite*, de pe creasta stâncilor înalte, în prăpăstiile negre şi fără fund[4]/ **ce** *se deschid*, ca nişte guri de iad, sub picioarele lui.[5]/

(C. Hogaş, *Pe drumuri de munte*)

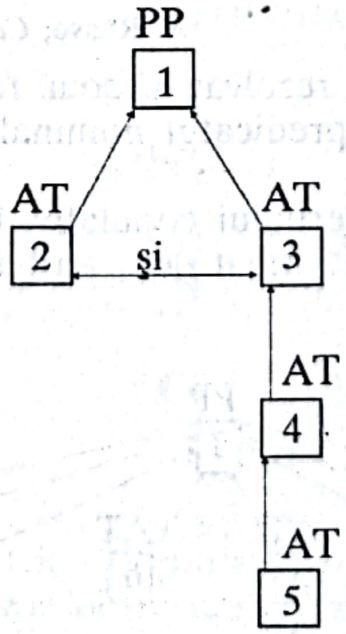

Scanned with OKEN Scanner

5. Uitarea *este leac* al multor dureri pe pământ;[1]/ **dar** *nu* toate sufletele oamenilor *sunt ca apele*[2]/ **care** *se tulbură*,[3]/ *fac creţuri*[4]/ **şi** se *zbuciumă* în furtună,[5]/ **iar** apoi *s-alină*[6]/ **şi**-*ntind* un luciu curat,[7]/ **ca şi cum** în veci *nu le-ar fi răscolit*.[8]/ Uneori durerile *lasă* pe urma lor o drojdie de otravă;[9]/ *sunt* suflete[10]/ **care** cu greu se *lămuresc*.[11]/ Aşa era sufletul lui Tudor Şoimaru.[12]/

(M. Sadoveanu, *Neamul Şoimăreştilor*)

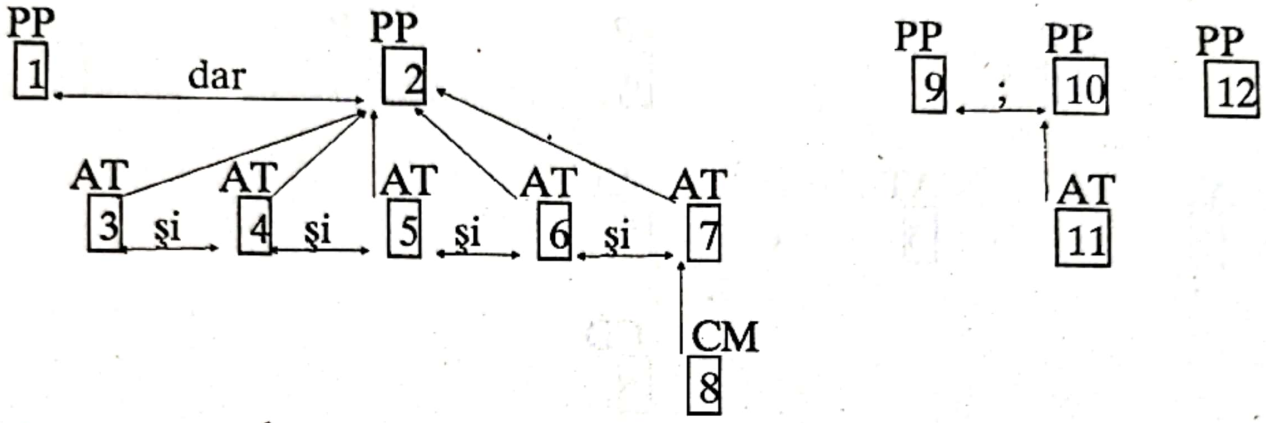

a) Contrageţi propoziţiile 3, 4, 5.
b) Transformaţi în subordonate cuvintele: *aprige* şi de *otravă*, din propoziţia nr. 9, arătaţi ce fel de subordonate au devenit.
c) Construţi 10 subordonate atributive, introduse diferit.

6. Patria *e aducerea aminte* de zilele copilăriei... *coliba* părintească cu copaciul cel mare din pragul uşii, *dragostea* mamei... *plânsurile* inimii noastre... *locul*[1]/ **unde** *am iubit*[2]/ **şi** *am fost iubiţi*[3]/... (e)4 *câinele*[1]/**care** *se giuca* cu noi;[4,5]/ (e)6 *sunetul* clopotului bisericii satului[1]/ **ce** ne *vesteşte* zilele frumoase de sărbătoare[5,7]/... (e)8 *zbieretul* turmelor[1]/ **când** *se întorceau* în amurgul serii de la păşune[6,9]/... (e) 10 *fumul* vetrei[1]/ **ce** ne-*a încălzit* în leagăn înălţându-se în aer[7,11]/... (e)12 *barza* de pe streaşină[1]/ **ce** *caută* duios pe câmpie[8,13]/ **şi** (e) 14 *cerul*[1]/ **care** nicăierea *nu este mai dulce*[9,15]/.

(A. Russo, *Cântarea României*)

Notă: Textul poate fi rezolvat în două feluri:
1 — pornind de la predicatul nominal cu numele predicativ multiplu;
2 — sau cu elipsa verbului copulativ, înaintea fiecărui nume predicativ, care este urmat de o atributivă (fiind exprimat prin substantiv)

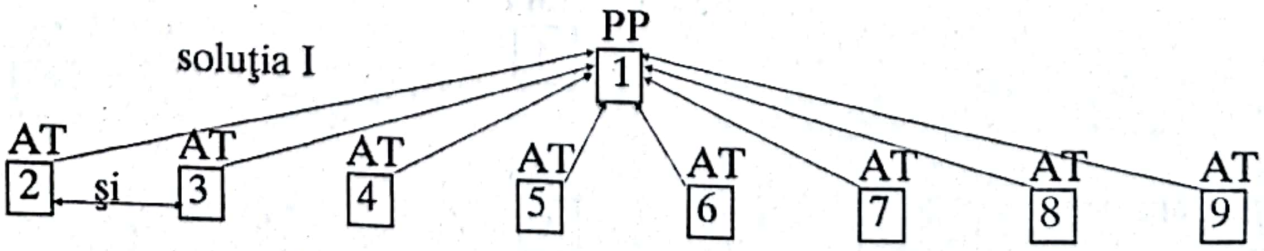

Scanned with OKEN Scanner

soluţia a II-a

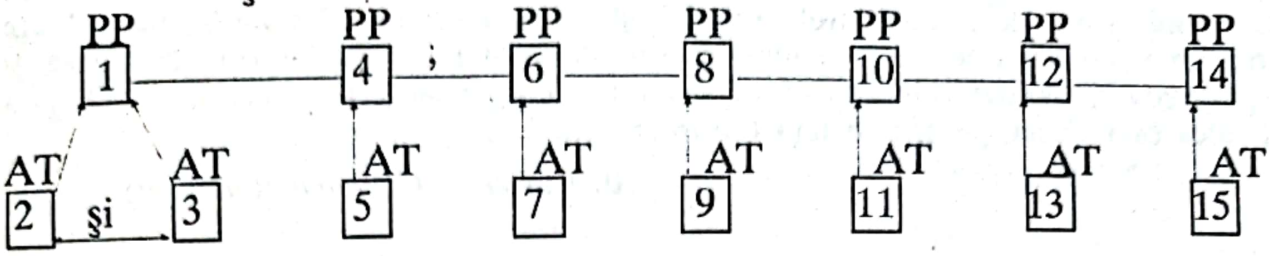

7. Astfel, în minutul[1]/ **când** armata ţării *era dezorganizată* de domnul[2]/ **ce** *se temea* de dânsa,[3]/ el îşi *organiză* un trup de oştire,[1]/ **prin care** *ţinea în frână* împilările turcilor[4]/ **şi** *ocrotea* pe supuşii săi.[5]/

(**N. Bălcescu,** *Românii supt Mihai Voievod Viteazul*)

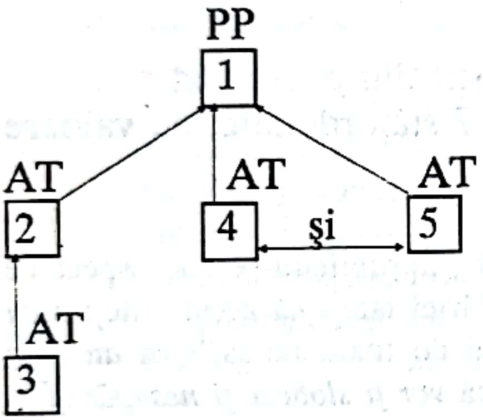

a) Construiţi unsprezece subordonate atributive, introduse diferit.
b) Contrageţi subordonatele atributive nr. 2, 4 şi 5.
c) Construiţi 4 propoziţii cu atribute verbale şi 2 cu atribute adjectivale, exprimate prin gerunziu acordat.

8. Grija aceasta de a-şi lega viaţa de un lucruşor,[1]/ **care** *va rămâne* pe urma lui,[2]/ **la care** *se vor uita* feciorii cu drag,[3]/ **când** el *nu va* mai fi,[4]/ această duioasă întindere de braţ a celui[1]/ **care** *se duce*, spre cei[5]/ **care** *or să vie*,[6]/ *este semnul* unei simţiri alese şi-al unei bunătăţi largi, înălţătoare.[1]/

(**Al. Vlahuţă** — *România pitorească*)

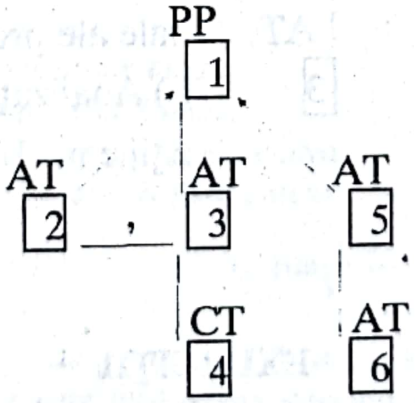

a) Analizaţi atributele din propoziţia nr. 1.
b) Construiţi 8 subordonate atributive introduse diferit.

Scanned with OKEN Scanner

9. Dunărea bătrână, biruită de părinţii tăi îţi *sărută* poala[1]/ şi îţi *aduce* avuţii din ţinuturile[2]/ de unde soarele *răsare*[3]/ şi de unde soarele *apune*;[4]/ vulturul din văzduh *caută* la tine ca la pământul său de naştere;[5]/ râurile cele frumoase şi spumegoase, pâraile cele răpede şi sălbatice *cântă* neâncetat lauda ta...[6]/ O, ţară flanică ca niciuna, pentru ce faţa ţi-*e îmbrobodită*?[7]/

(**Al. Russo** — *Cântarea României*)

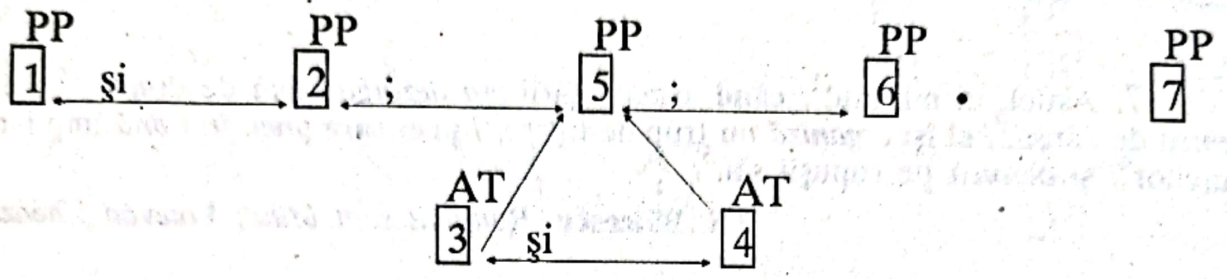

a) Identificaţi şi comentaţi figurile de stil din acest text
b) Construiţi cu adverbul relativ **unde,** 7 subordonate, cu valoare diferită.

10. *Fie*-mi *iertat*, sire,[1]/ *zise* atunci Iablonovski, apropiindu-se cu respect de regele[2]/ **care** *şedea* posomorât şi mânios,[3]/ a arăta Măriei tale[1]/ **că** aceşti viteji *n-au făcut* decât datoria lor, datorie patriotică şi vrednică de toată lauda,[4]/ **că** *au avut* nenorocirea a câştiga făgăduinţa marelui Sobieski[5]/ **că** *vor fi slobozi şi nesupăraţi*[6]/.

(**C. Negruzzi** — *Sobieski şi Românii*)

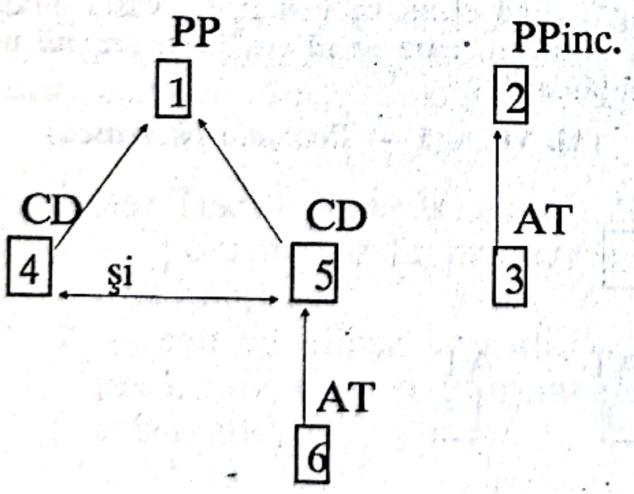

a) Analizaţi elementele joncţionale ale propoziţiilor
b) Analizaţi morfologic propoziţiile nr. 1, 2, 3.

EXERCIŢII

1. *Acolo pare că şi-a găsit această artă şi lumina cu care se împacă mai bine, şi formele în care se resfaţă mai bucuros, şi tiparele după care se mlădie mai cu înlesnire.*

(**Al. Odobescu** — *Pseudo-kyneghetikos*)

2. *Fără îndoială, însă, aceasta este o nedreptate a minţii noastre şi cei din noi cari iubesc vânătorile şi artele ce au sărbat-o ar fi cei dintâi cari s-ar căi şi s-ar vindeca de o aşa greşită aplecare, când ar cugeta că în toată acea grămadă de artişti iluştri, cari au aşternut, trei secoli de-a rândul, toţi păreţii Italiei cu nemuritoarele lor picturi, nu s-a găsit măcar unul care să se fi dedat a zugrăvi mai cu plăcere scene de vânătoare.*

(**Al. Odobescu** — *Pseudo-kyneghetikos*)

3. *S-a întâmplat să port cândva făclia*
din vale-n deal, din noapte-n zi,
pe drumuri ce mereu vom fi
călăuzindu-vă până la pragul
unde-n azur domneşte măreţia.
S-a întâmplat să cânt prin vreme pământească
tot ce-i înalt, tot ce-i frumos,
tot ce ieşi-va din tiparniţa cerească:
porunci şi pravile, noime, legi,
visuri ce ţi se dau şi nu le-alegi,
căi de ursită, ţinte, ce se-adulmecă de-abia
zbor de-mplinire, ultime-nălţări
prin cari pământului îi scapi subt zări.

(**L. Blaga** — *Prolog*)

4. *Să uit că suntem robii negrei ere,*
să uit de jale, cazne, de tenebrele
din inimă, de tot ce crunt în preajmă e —
zboară doi fluturi, două giuvaere,
peste oraş purtaţi de-o adiere.
Închis în ăst infern terestru de n-aş fi,
Îndrăgostiţii fluturi nu mi-ar aminti
de alţii, de Francesca de la Rimini,
de Paolo, cari au fost purtaţi şi ei cândva
de-un vânt prin iad, şi de-o beţie-asemenea.

(**L. Blaga** — *Vedenie dantescă*)

5. *Dragavei însuşi, aşa de popular în ţinută, dacă se aşeza pe fotoliu, scotea mâinile din buzunar, lucru pe care nu-l făcuse altădată, când chiar întins îmbrăcat în pat, păstra mâinile în buzunar, iar la masă, în faţa tacâmurilor fine, lua o figură gravă, ca şi când ar fi fost invitat la un festin străin.*

(**G. Călinescu** — *Scrinul negru*)

Scanned with OKEN Scanner

6. *În Dostoievski un personaj ironizează pe altul care îl suspectă că ar crede în acel Dumnezeu cu barbă şi în acel iad cu tavan în care dracii înfig furca în tine şi ţintuiesc cu ea de acest tavan.*

(**M. Preda** — *Cel mai iubit dintre pământeni*)

7. *În Rădăşeni, sat mare, frumos şi bogat, am jucat la trei jocuri într-o singură zi: unul de flăcăi tomnatici, la care venise fetele cele mai tinere; altul de flăcăi tineri, la care venise fetele cele mai stătute, iar al treilea de copilandri, la care venea cine poftea.*

(**I. Creangă** — *Amintiri din copilărie*)

8. *Mă aflam atunci în una din acele stări sufleteşti, care s-ar putea numi neutre, şi din care e de ajuns să faci un pas înainte sau înapoi, în o parte sau în altă, spre a te înălţa de pe pământ la cer sau a cădea din ceruri pe pământ. Nu mă bucuram însă mult timp de acest echilibru sufletesc, căci un glas, ce mă striga din depărtare, mă trezi.*

(**C. Hogaş** — *Pe drumuri de munte*)

9. *Am văzut de multe ori răsărind şi apunând luna, dar niciodată acea privelişte nu mi-a făcut atâta impresie. Tăcerea acestei cetăţi unde răsuna odată zgomotul armelor, întinderea pustiului, singurăteca lună ce se înălţa melancolică pe câmpiile cerului mi se părea a înota în atmosferă ca un far aruncat pe nemărginirea oceanului; toate umplea inima de melancolie şi deşteaptă ideea unei vieţi petrecute în singurătate, în sânul naturii.*

(**G. Alexandrescu** — *Memorial de călătorie*)

10. *Fata se aşeză nepoftită pe laviţă, căci genunchii îi tremurau ca piftia, şi rămase cu ochii umeziţi aţintiţi asupra lui Ion care, liniştit, ca şi când n-ar fi văzut-o, tăia cu briceagul o muşcătură de slănină, o potrivea pe o felie de mălai, o vâra în gură, tăvălea prin sare ceapa crestată şi apoi îmbuca dintr-însa cu multă poftă.*

(**L. Rebreanu** — *Ion*)

11. *Acolo pare că şi-a găsit această artă şi lumina cu care se împacă mai bine şi formele în care se reşfaţă mai bucuros şi tiparele care se mlădie mai cu înlesnire.*

(**Al. Odobescu** — *Pseudo-kyneghetikos*)

12. *Într-o seară stareţul a coborât la el cu rugămintea să se ducă să ridice de la Mitropolie lefurile călugărilor pe şase luni în urmă şi* ajutorul pentru reparaţiile *mănăstirii... Totodată să tragă la boierul Cernica, ctitorul, să ia câştigurile pentru fâneţele*

Scanned with OKEN Scanner

mănăstireşti arendate de el, precum şi banii ce vărsa pentru catiste, pomeniri, sărindare, ulei de candele, lumânări şi alte daruri pe care le plătea la soroace.

(**V. Voiculescu** — *Ispitele părintelui Evtichie*)

13. *El înşfăcă de toartă ligheanul de aramă unde-şi spăla trupul înaintea împărtăşaniei şi carele aştepta după uşă, prindea ciocănelul de fier aşijderi, tot timpul la îndemână, înfipt în cingătoare, şi pornea să bată cumplit darabana, într-un fel de şarjă, căreia nimeni şi nimic dăruit cu urechi pe pământ sau în iad nu i se putea împotrivi.*

(**V. Voiculescu** — *Ispitele părintelui Evtichie*)

14. *Sunt gol,*
Căci calea-mi fuse lungă
Şi-n calea mea-ntâlnii pe rând,
Pe toţi câţi vrură să vă vândă
Podoabe noi ce nu se vând,
Pe cei ce vrură să vă cânte romanţe noi,
Pe cei ce vrură
Să vă-ngenucheze spre mai bine —

(**I. Minulescu** — *Romanţa noului venit*)

Complementul circumstanţial de loc

— Determină un verb sau o interjecţie cu funcţia de predicat şi arată locul unde se petrece acţiunea, punctul de plecare, direcţia sau limita acţiunii, spaţiul străbătut.

— Răspunde la întrebările: *unde?, pe unde?, de unde? încotro?, până unde?*

Se poate exprima prin:
- *substantiv* — în acuzativ cu prepoziţie sau locuţiune prepoziţională
- — *pronume*
- — *numeral*
- — *adverb de loc sau locuţiune prepoziţională*

adverbială

Atenţie! — Unele atribute exprimate prin adverbe sau substantive cu prepoziţii arată locul sau direcţia obiectului denumit prin substantivul determinat (fragmentul din Slavici; cartea de acolo).

— Cînd substantivul determinat de atribut este provenit dintr-un verb, atributul lui poate arăta punctul de plecare, direcţia sau limita acţiunii denumite de substantivul respectiv (*venirea din excursie; alergarea spre pădure; sosirea la concert*).

— Să nu se confunde aceste atribute cu complementele circumstanţiale de loc.

Scanned with OKEN Scanner

EXERCIŢII

1. Subliniaţi complementele circumstanţiale de loc. Indicaţi verbele sau interjecţiile determinate.

a) *Pe Argeş în jos,/ Pe un mal frumos,/ Negru Vodă trece/*
Cu tovarăşi zece.

(*Meşterul Manole*)

b) *Întorc a mea vedere în urmă, înainte,*
În dreapta sau în stânga, când sus, când iarăşi jos,
Şi-oriunde priviri multe a desfăta fierbinte
Şi inimă şi suflet găsesc mai cu presus.
Dar icea, mai aproape s-aude o murmură;
De râu să fie oare, ce curge nevăzut?
Pe lângă el când trece păstorul, nu se-ndură
D-un pas să-şi depărteze auzul un minut.

(**V. Cârlova** — *Ruinurile Târgovişiei*)

c) *Dintr-o peşteră, din râpă, noaptea iese, mă-mpresoară:*
De pe muche, de pe stâncă, chipuri negre se cobor;
Muşchiul zidului se mişcă... pântre iarbă se strecoară
O suflare, care trece ca prin vine un fior.

(**Gr. Alexandrescu** — *Umbra lui Mircea la Cozia*)

e) *Baba ascultă şi se vâră în sac. Şi cum ajung acasă şi trag carul în ogradă, nevasta lui Ipate lasă toate cele în car şi se duce de-a dreptul în casă plângând, să găsească pe bărbatu-său şi să-i spună cele întâmplate.*

(**I. Creangă** — *Povestea lui Stan Păţitul*)

2. Analizaţi complementele circumstanţiale de loc din textele următoare, arătând părţile de vorbire prin care sunt exprimate:

a) *Băteau câinii în sat fără contenire. Şi dintr-odată au nălucit în margine călăreţi împânziţi. S-au auzit glasuri şi pe hudiţi şi- n dosul casei. Iar tovarăşii lui Haralambie dintr-odată s-au tras şi s-au risipit de lângă el şi au prins a lepăda armele.*

(**M. Sadoveanu**— *Hanul Ancuţei*)

b) *Biserica era aşezată pe-un dâmb cu ţintirimul împrejur. În apropiere, în dreapta, se ridică gospodăria părintelui Dănilă, cu case, şuri şi heiuri. De partea cealaltă a bisericii mai era o căsuţă, ca o ciupercă singură pe toloacă. Acolo trăia baba Maranda.*

(**M. Sadoveanu** — *Baltagul*)

c) *La Călugăreni, nu departe de Piatra Teiului, îşi avea aşezare, în dosul unei dugheniţi ş-a unei crâşme, domn David. (...) Vitoria îl judeca pe Lipan. (...) I le spunea dinlăuntru, cu bănuieli şi suferinţi vechi. Altădată îl împunsese cu vorbe adevărate pentru plăcerea pe care o avea el să-şi abată calul în preajma muierilor şi să poposească lângă ele.*

(**M. Sadoveanu** — *Baltagul*)

d) *În cer,/ Este ora de bronz şi de fier./ Într-o stea / Bătu ora de catifea./ Ora de pâslă bate / În turla din cetate. / În ora de lână / Se-aude vremea bătrână / Se sfâşie/*

/ Ora de hârtie,· / Lângă domnescul epitaf / Bate glasul orei de praf. / Az-noapte, soră,/ N-a mai bătut nici o oră. /

(**T. Arghezi** — *Glasul de-apoi*)

e) *Seara stau cu Dumnezeu / De vorbă-n pridvorul meu. / El e colea, peste drum / În altarul lui de fum. / Aprinzând între hotare / Mucuri mici de lumânare. / Din cerdacul meu la el / E un zbor de porumbel.*

(**T. Arghezi** — *Denie*)

f) *Toate stelele care-au trecut / Prin zăbranicul meu / S-au ridicat într-alte roiuri, / Intrând într-alte nopţi. / Erau în plopi; s-au prins în brazi. / Erau în chiparoase, au intrat în tei. / Au fost în fântâni, sunt în ceruri. / Bună-dimineaţa, luceafăr! (...) Ai fost pe un pieptar de fier / Şi-ai răsărit în zare.*

(**T. Arghezi** — *Toate stelele*)

g) *Umbre-aruncă ochii lumii / peste tine, peste mine, / peste fiecare ceas al tău / şi pe drumurile toate. (...) Vino să te- ascund iubito, / în amurgul meu. /*

(**L. Blaga** — *Sub scutul amurgului*)

h)Prin lumea poveştilor / zumzetul veştilor. / Prin murmurul mărilor / plânsetul ţărilor. / Prin lumea aievelor / cântecul Evelor. / Prin vuietul timpului / Glasul nimicului. / Prin zvonul cornului / bocetul omului .

(**L. Blaga** — *Ce aude unicornul*)

e) Vezi, atunci mi-a dat prin gând / Că tot stând şi alergând / Jos, în vraful de foi ude / Prin lăstari şi vrejuri crude, / S- ar putea să dau de el. / Melcul prost, încetinel...

(**I. Barbu** — *După melci*)

3. Construiţi 6 propoziţii cu complementele circumstanţiale de loc exprimate prin substantive, 4 propoziţii cu complemente circumstanţiale de loc exprimate prin pronume, patru propoziţii cu complemente circumstanţiale de loc exprimate prin adverbe sau locuţiuni adverbiale.

4. Alcătuiţi un text de 10-15 rânduri, pe o temă la alegere, în care să folosiţi şi diferite complemente circumstanţiale de loc.

5. Identificaţi complementele circumstanţiale de loc, arătaţi prin ce sunt exprimate.

a) *Cântă cucu pe fântână*
Că mai am o săptămână;
Cântă cucu pe-o găleată,
Săptămâna mi se gată.

(**Folclor** — *Cântă cucu pe fântână*)

b) *Pe-un picior de plai,*
Pe-o gură de rai,
Iată vin în cale,
Se cobor la vale,
Trei turme de miei
Cu trei ciobănei.
. . . . . .

Scanned with OKEN Scanner

Oiţă bârsană,
De eşti năzdrăvană
Şi de-a fi să mor
În câmp de mohor,
Să-i spui lui vrâncean
Şi lui ungurean
Ca să mă îngroape
Aice pe-aproape,
În strunga de oi,
să fiu tot cu voi;
În dosul stânii,
Să-mi aud cânii;

(Folclor — *Mioriţa*)

c) Din văzduh cumplita iarnă cerne norii de zăpadă,
Lungi troiene călătoare adunate-n cer grămadă,
Fulgii zbor, plutesc în aer ca un roi de fluturi albi,
Răspândind fiori de gheaţă pe ai ţării umeri dalbi.

(V. Alecsandri — *Iarna*)

d) Bunica scoate de la ferestre perdelele de iarnă, punându-le la naftalină, într-un sipet cât o fântână de adânc, înlocuindu-le cu perdele lungi şi albe ca straiul zânelor.

(I. Teodoreanu — *Ferestrele de aur*)

e) La frumoasele slujbe din Săptămâna Patimilor, va cânta în strană, iar a doua zi de Paşti va spune în biserică cea dintâi predică a lui,... o repetase cu glas mare, cu gesturi de multe ori, prin coridorul întunecos al seminarului.

(I. Agârbiceanu — *Arhanghelii*)

f) Mai ales din crângul satului, răsfirat pe Pârâul Caprei, detunăturile se spărgeau c-o grabă ameţitoare. În crângul ăsta locuiau cincizeci de mineri care munceau la „Arhanghelii" (...) Ascultau pe la ferestre şi bărbaţii şi femeile care veniseră mai târziu, iar cei care întârziaseră prea mult pe-acasă, nici de păreţi nu se mai puteau apropia.

(I. Agârbiceanu — *Arhanghelii*)

6. Compuneţi 7 propoziţii cu complemente circumstanţiale de loc exprimate prin substantive precedate de locuţiuni prepoziţionale.

7. Daţi exemple de complemente circumstanţiale de loc exprimate prin pronume.

8. Construiţi propoziţii cu complementele circumstanţiale de loc, exprimate prin adverbe şi locuţiuni adverbiale.

9. Construiţi un text pe o temă la alegere în care folosiţi complemente circumstanţiale de loc.

10. Recitiţi **Pastelurile** lui V. Alecsandri şi identificaţi complementele circumstanţiale de loc în două pasteluri.

Scanned with OKEN Scanner

Propoziţia circumstanţială de loc

— Arată locul unde se petrece acţiunea exprimată de un verb din regentă şi corespunde complementului circumstanţial de loc.

Se introduce prin:

— pronume relative sau nehotărâte, precedate de prepoziţia *către* sau *spre* (*către ce, spre ce* etc.);

— adverbele relative: *unde*, precedate sau nu de prepoziţie, *de unde, până unde, pe unde, de pe unde* etc.; *încotro, dincotro* şi compusele acestora: *oriunde, orideunde, orişiunde, oriîncotro, oridincotro* etc.

Observaţie: Adverbele relative: *unde, de unde, pe unde, până unde, încotro,* prin care se introduc propoziţiile circumstanţiale de loc servesc ca *element de legătură,* introducând subordonate şi îndeplinesc *funcţia de complement circumstanţial de loc* în propoziţiile din care fac parte.

Propoziţia subordonată circumstanţială de loc, ca şi celelalte propoziţii subordonate, poate fi intercalată în propoziţia regentă.

Atenţie! Propoziţiile introduse prin *adverbe relative de loc* pot fi confundate cu atributiva, completiva directă sau completiva indirectă.

Punctuaţia: Propoziţiile circumstanţiale de loc care urmează regentei nu se despart, în general, prin virgulă de aceasta. Când este intercalată sau precede regenta, cu unele excepţii, se separă de aceasta prin virgulă.

Topica: Subordonata circumstanţială de loc urmează, de obicei, regentei. Când se insistă asupra lor, precedă regenta.

Atenţie! Deseori, adverbului relativ din propoziţia circumstanţială de loc îi corespunde în regentă adverbul *acolo,* cu care se află în strânsă legătură.

EXERCIŢII

1. *Intră*[1]/ **unde** zidul negru într-un arc *a-ncremenit.*[2]/
Ci prin flori întreţesute, printre gratii luna moale
Sfiicioasă şi smerită şi-*au vărsat* razele sale;[3]/
Unde-*ajung*[4]/ *par văruite* zid, podele, ca de cridă,[5]/
Pe-unde *nu ajung*[6]/ *părea*[7]/ **că** umbra cu cărbune-i *zugrăvită*[8]/

(**M. Eminescu** — *Călin, file din poveste*)

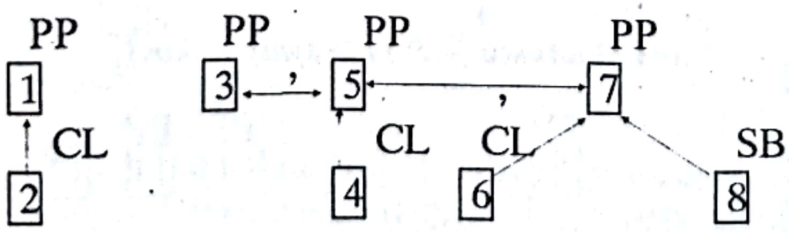

Observaţie: în propoziţia nr. 7, verbul *părea* este impersonal (nu copulativ)

a) Identificaţi figurile de stil din aceste versuri, recitiţi poemul *Călin, (file din poveste)* şi arătaţi rolul lor în contextul poetic.

Scanned with OKEN Scanner

b) Construiţi şapte subordonate circumstanţiale de loc, introduse diferit.

2. Acolo[1] / **unde** *nu e* lege,[2] / *nu e* nici slobozenie[1] / **şi** acolo[3] / **unde** legea *e* numai pentru unii[4] / **şi** ceilalţi *sînt scutiţi* de subt ascultarea ei,[5] / slobozenia *a pierit*.[3] /

(A. Russo — *Piatra temeliei*)

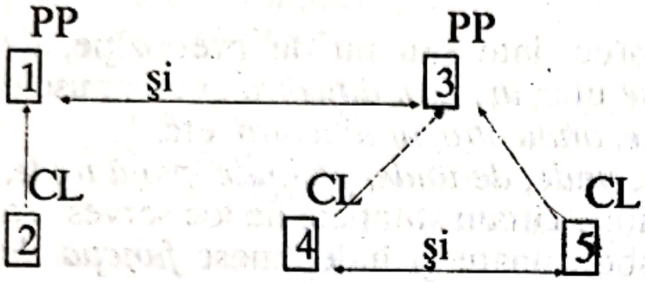

a) Contrageţi subordonata nr. 2.
b) Analizaţi predicatele din frază.

3. Acum *cred*[1] / **că** mă *cunoşti* şi de urât şi de frumos, şi de bătrân şi de tânăr şi de slab şi de puternic;[2] / **de aceea** *mă fac* iar[3] / **cum** m-*ai văzut* în herghelie[4] **şi** de acum înainte **sunt gata**[5] / **să** te *întovărăşesc*[6] / **oriunde** mi-*i porunci*,[7] / stăpâne[5] /.

(I. Creangă — *Harap Alb*)

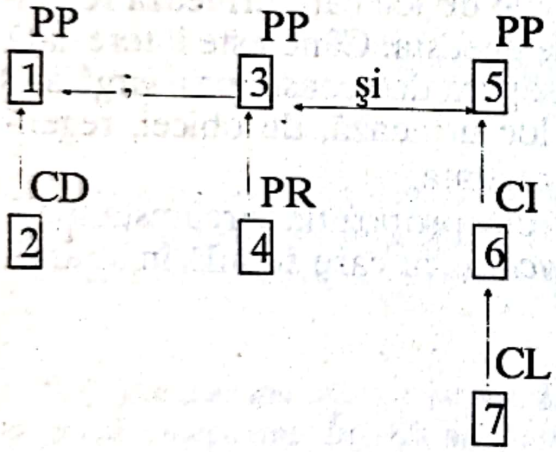

a) Analizaţi predicatele frazei.
b) Analizaţi raportul dintre propoziţii şi elementele joncţionale.

4. **Când** se mai *potoli* furtuna,[1] / feciorul de împărat *căta* a se urni din scorbura[2] / **unde** *stătuse pitulat*,[3] / **dar** el *nu* mai *ştia*[4] / **încotro** *s-apuce*,[5] / *aşa de tare era*, în codru,[6] / şi frunza *deasă*,[7] / şi noaptea *întunecoasă*,[8] / şi calea *pietroasă*;[9] / **pe unde** *căta* urma umblată,[10] / urma *era ştearsă*;[11] / pe subt atâtea tulpine surpate şi în lapoviţă înecate, pe sub atâtea frunzare căzute, toate cărările *se făcuse nevăzute*.[12] /

(Al. Odobescu — *Pseudo-kynegheticos*)

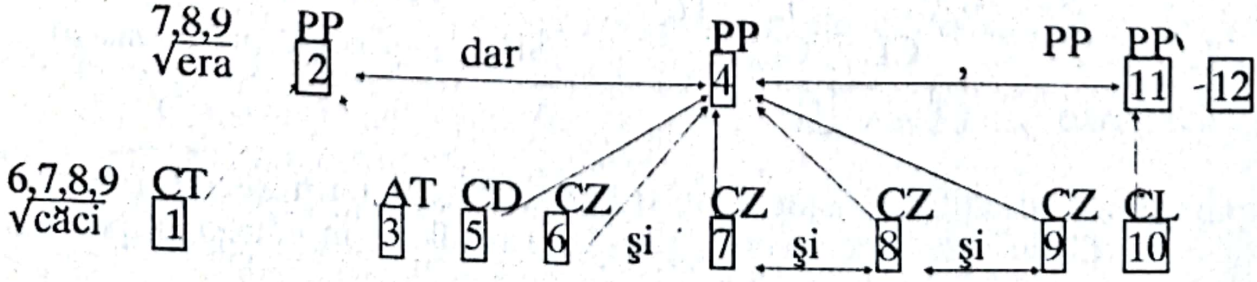

a) Contrageţi propoziţia nr. 1 şi transformaţi în subordonată infinitivul *a se urni.*
b) Analizaţi morfologic propoziţia nr. 12.

6. **Unde** *aud* cucul cântând
Şi mierlele şuierând[1] /
Nu mă ştiu om pe pământ[2] /
Eu zic cucului[3] / **să** *tacă.*[4] /
El se suie sus pe cracă[5] /
Şi tot *cântă*[6] / **de** mă *seacă*[7] /

(**Folclor** — *Unde-aud cucul cântând*)

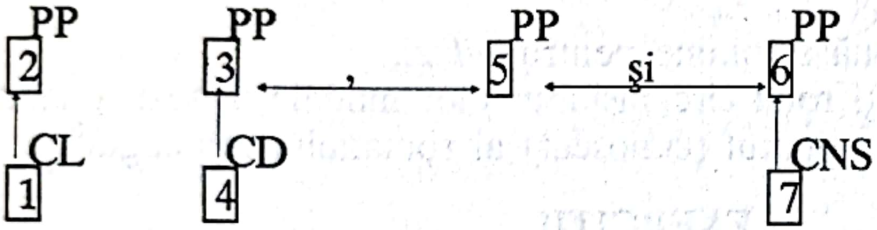

a) Analizaţi morfologic propoziţiile 1 şi 2.
b) Contrageţi propoziţia nr. 7; găsiţi sinonime pentru *seacă.*

7. Câtă boală-*i* pe sub lună[1] /
Nu-i ca dorul de *nebună*[2] /
Câte boale-s pe sub soare[3] /
Niciuna *nu-i omorâtoare*[4]; /
Numai dorul[5] / und'se *lasă*[6] /
Face lacrămilor casă[5] /.

(**Folclor** — *Frunză verde lăcrămioară*)

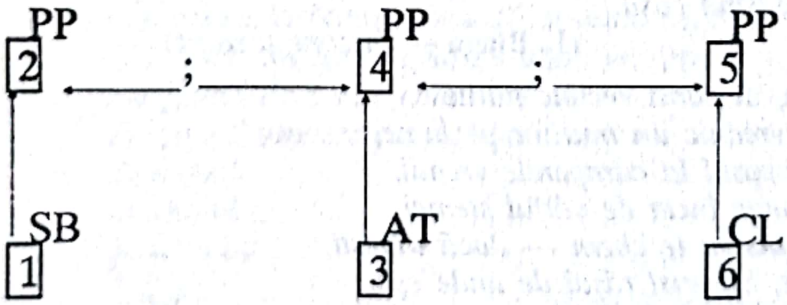

a) Analizaţi predicatele frazei.
b) Analizaţi morfologic propoziţiile 1, 2, 3, 4.

8) Unde *erau* crâşmari zăluzi,[1] / *nu se* mai *putea* afla nimic[2] / din ce *se întâmplase* cu paisprezece săptămâni în urmă[3] / ca şi cum un gest, o privire, un

cuvânt *s-ar putea* **înmormânta pe totdeauna**[4] /. **Aceştia** *nu-şi* **mai** *aduceau aminte*[5] /, **cum** *nu-şi aduce aminte* **piatra**[6] / **pe lângă care** *treci*[7] / **şi pe care** *ai atins-o*[8] /.

(M. Sadoveanu — *Baltagul*)

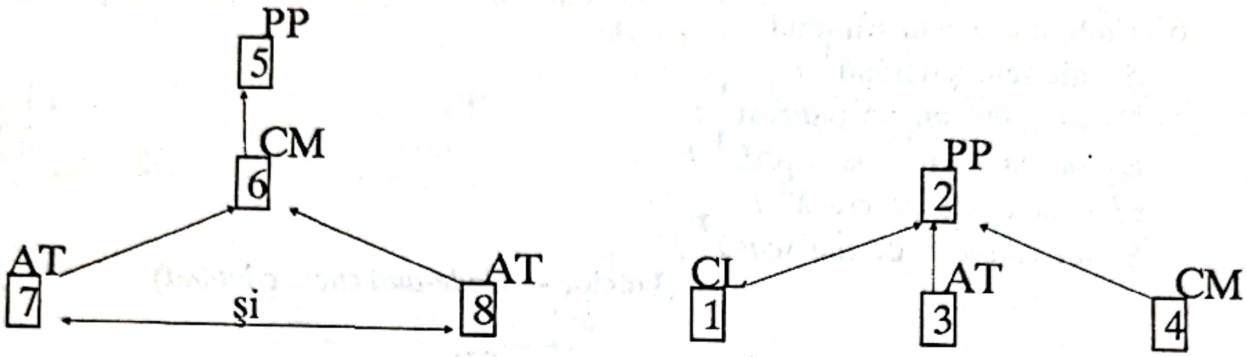

a) Găsiţi două sinonime pentru *zăluzi*.
b) Comentaţi rolul circumstanţialelor modale în text, ţinând seama de conţinutul (cunoscut) al romanului „Baltagul".

EXERCIŢII

1. *Ah! fie oricum fie! răspunde-n grabă Lia.*
Durerea fie-mi partea sau fie-mi bucuria,
De-oi şti că-n a mea cale voi face totdeauna
Din şapte nopţi o noapte, din şapte zile una,
M-oi duce mult departe c-un răpide avânt,
Departe, unde cerul se lasă la pământ,
Pe unde munţii falnici apar ca nourele,
Pe unde stau de vorbă la umbră, flori cu stele.

(V. Alecsandri — *Legenda ciocârliei*)

2. *Trăiesc încă mumele. Unde ele se tânguie-n jale păgână,*
unde lacrima cade-n ţărână,
rândunica mai ia şi acum o gură de tină
să-şi facă sub streaşină casa.

(L. Blaga — *Orizont pierdut*)

3. *În numele Celuia, al cărui vecinic nume*
De a-l rosti nu-i vrednic un muritor pe lume,
Când limba-i neclintită la cumpenile vremii,
Toiagul meu s-atinge încet de vârful stemei
Regeşti şi pentru dânsa te chem — dacă trăieşti,
O Sarmis, Sarmis, Sarmis! răsai de unde eşti.

(M. Eminescu — *Gemenii*)

4. *Dar cu ruşinea ce mi-a făcut cum rămâne, Măria Ta?*
Cu ruşinea, iaca aşa rămâne, moş Ioane, zise Cuza-Vodă, sărutându-l şi pe-un obraz şi pe altul, în faţa mulţimii adunate acolo. Du-te şi spune sătenilor dumitale, moş Ioane, că pe unde te-a scuipat boierul, te-a sărutat Domnitorul ţerii şi ţi-a şters ruşinea.

(I. Creangă — *Moş Ion Roată şi Vodă-Cuza*)

Scanned with OKEN Scanner

5. *Puternic eşti, megieş îmi eşti, ca răzăş ce mă găsesc, şi ştiu bine că n-are să-mi fie moale, când m-oi întoarce acasă, unde mă aşteaptă nevoile.*

(**I. Creangă** — *Moş Ion Roată şi Vodă-Cuza*)

6. *Apucară înspre miazănoapte şi trecând pe Scărişoară, unde-i lesne cui scoboară, luară apa Buzăului în sus tot cântând şi veselind. Răsunau dealurile şi văile şi apele râului pe unde trecea mândra ceată de voinici, dar când sosiră la înfurcitura Bâscei, acolo unde se aşterne o poieniţă verde umbrită de plopi, de stejari şi de fagi, feciorul de împărat deodată îşi opri armăsarul în loc...*

(**Al. Odobescu** — *Pseudo-kyneghetikos*)

7. *Mihai, şi în moarte, trecuse cu indiferenţă peste sufletul lor. Ceruse, în scrisoarea cea din urmă, să fie îngropat acolo unde avea să-l găsească glonţul şi unde nimeni să nu-i „scurme" mormântul.*

(**Cezar Petrescu** — *Întunecare*)

8. *Urcară împreună până pe platforma de sub scoică, unde Grigore se opri să-i lămurească împărţirea casei, să nu-şi închipuiască tânărul cumva că el ar fi putut avea asemenea fantezii arhitecturale.*

(**L. Rebreanu** — *Răscoala*)

9. *Cu fantoma amintirii de mână, am mers, şi o gospodărie veche a reânviat: un salon vast, cu mobile fantomă, cu jilţuri şi canapele mari acoperite cu giulgiuri albe, un salon părăsit de musafiri unde pare că vântul s-a strecurat pe undeva, pe un geam spart şi, aducând zăpada de afară, a cernut-o peste tot.*

(**Dimitrie Anghel** — *Cifre*)

10. *Când însă toate acestea vor deveni inutile şi vestmântul de stofă va dispărea împreună cu cel de lut şi de celule, atunci numai se va reîntoarce şi va răsări pretutindeni, la capătul tuturor răscrucilor, de unde pornesc cărările, ca supraomenescul Bosco, care era semnalat deodată la cele patruzeci de bariere ale unui târg...*

(**Dimitrie Anghel** — *Nicolae Iorga*)

11. *Dar azi, când simt că jocul şi gluma s-au sfârşit,*
Din goana nebuniei, de artă de-altădată,
Mă-ntorc din nou acolo de unde am pornit —
La piatră de şosea chilometrată,
Pe care Dumnezeu mi-a ţintuit
Şi numele,
Şi chipul,
Şi ursita...

(**I. Minulescu** — *Solilocul măscăriciului*)

12. *Dar norocul meu că-n acest an*
Timpul merge după alt meridian...
Şi că versurile acestea au fost scrise
Nu la mine-acasă —
Cum scriu eu de obicei, pe masă —
Ci pe iarba verde,

Scanned with OKEN Scanner

Undeva, la ţară,
Unde calendarul scrie că-i tot vară
Şi-unde toamna încă nu sosise.

(**I. Minulescu** — *Isprava toamnei*)

13. *Una-i lumea-nchipuirii cu-a ei visuri fericite,*
Alta-i lumea cea aievea, unde cu sudori muncite
Te încerci a stoarce lapte din a stâncii coaste seci,
Una-i lumea-nchipuirii cu-a ei mândre flori de aur,
Alta unde cerci viaţa s-o-ntocmeşti, precum un faur
Care-a da fierului aspru forma cugetării reci.

(**M. Eminescu** — *Memento mori*)

14. *Mergi tu, luntre-a vieţii mele, pe-a visării lucii valuri*
Până unde-n ape sfânte se ridică mândre valuri,
Cu dumbrăvile de laur verde şi cu lunci de chiparos,
Unde-s ramurile negre o cântare-n veci suspină,
Unde-i moartea cu aripi negre şi cu chipul ei frumos.

(**M. Eminescu** — *Memento mori*)

15. *Apoi iar se pierde-n codrii cu trunchi groşi, cu frunza deasă*
Unde-n arborul din mijloc e vrăjita-mpărătească,
Unde-n sălcii mlădioase sunt copile de-mpărat;
Codrul — înaintea vrăjii — o cetate fu frumoasă.

(**M. Eminescu** — *Memento mori*)

16. *Fieştecare limbă când a început să se cultiveze, a avut trebuinţă de numiri noi, pe care, sau şi le-a făcut de la sine, sau le-a împrumutat măcar de unde şi mai vârtos de acolo de unde au văzut că este izvorul ştiinţelor şi al meşteşugurilor.*

(**I. H. Rădulescu** — *Gramatica românească*)

17. *Poartă-mă-n sus, în laturi, ori unde vrei şi-ţi place,*
Unde te-mpinge vântul, sau unde tu doreşti;
Toate-mi sunt deopotrivă, dacă mă duci în pace,
Dacă cu mulţumire vederea-mi rătăceşti.

(**G. Alexandrescu** — *Barca*)

18. *M-aş duce unde zboară atâtea rândunele,*
Când viscolul începe, când vin vremile rele;
Pe pasurile verdeţei ca ele m-aş ivi.
Din loc în loc aş trece în clipele străine,
Unde sunt alte stele şi ceruri mai senine,
Dar iarăşi m-aş întoarce când firea ar zâmbi.

(**Gr. Alexandrescu** — *Aşteptarea*)

Scanned with OKEN Scanner

Complementul circumstanţial de timp

Determină un verb sau un adjectiv, arătând timpul în care se petrece acţiunea (momentul, durata, limita, frecvenţa):

Nu mai vorbesc cu nimeni **câte o săptămână** *(Gr. Alexandrescu)*

Se exprimă prin:

— substantive în acuzativ fără prepoziţie, însoţite uneori de elemente determinative: *A plouat* **zile în şir;**

— adverbe (cu sau fără prepoziţii) sau locuţiuni prepoziţionale; **Mâine, poimâine** *eşti major*; (*adverbe de timp — zilele săptămânii, anotimpurile* etc.)

— adjective referitoare la vârstă: *Încă* **de mic** / *Te cunoşteam pe tine; Eminescu (Luceafărul)*

— verbe la gerunziu sau la infinitiv precedate de prepoziţiile *până* şi *înainte*:

Pe copii i-a căsătorit **trăindu-***i bărbatul*

— Prepoziţii şi locuţiuni prepoziţionale cu care se construieşte complementul circumstanţial de timp: **— către, de, (de la), din, dinspre, după, înspre, peste, până, înainte, începând, cu, în timp ce, în vreme, la data, la sfârşitul, o dată cu, pe vremea.**

EXERCIŢII

1. Identificaţi complementele circumstanţiale de timp din textele de mai jos şi arătaţi prin ce sunt exprimate:

a) *Asta mi-o cânţi dumneata, Nea Ilie, de când te ştiu eu, zice agentul tăios, fără să se mire. Pe mine perceptorul nu mă întreabă dacă dumneata ai sau n-ai. Anul ăsta s-a terminat cu n-am.*

(**M. Preda** — *Moromeţii*)

b) *Deodată căruţa fugi de sub mine ca un şarpe, iar eu, făcând în aer o tumbă neaşteptată, mă trezii pe pave. Ce se întâmplase nu ştiu. Atâta numai îmi aduc aminte că, în vreme ce m-am sculat din colb, ameţit şi zdruncinat, echipajul meu se făcuse nevăzut.*

(**V. Alecsandri** — *Balta Albă*)

c) *Când vedem că toţi aceia care vorbe mari aruncă*
Numai banul îl vânează şi câştigul fără muncă,
Azi, când fraza lustruită nu ne poate înşela,
Astăzi alţii sunt de vină, domnii mei, nu este-aşa?

(**M. Eminescu** — *Scrisoarea III*)

Scanned with OKEN Scanner

2. Identificaţi complementele circumstanţiale de timp. Arătaţi ce verbe determină, şi prin ce sunt exprimate:

a) — *Moşule, să ştii că de azi înainte eşti omul meu şi la domnie ţi-i deschisă uşa oricând.*

Şi de-atunci i-a mers lui Ciubuc numele de omul lui vodă, încât şi până astăzi, un deal, în partea despre ploiunul, unde era mai mult aşezarea lui Ciubuc, se cheamă „Dealul Omului".

(**I. Creangă** — *Amintiri din copilărie*)

b) *Pe bănci de lemn, în scunda tavernă mohorâtă,*
Unde pătrunde ziua printre fereşti murdare,
Pe lângă mese lunge, stătea posomorâtă,
Cu feţe-ntunecoase, o ceată pribegită,
Copii săraci şi sceptici ai plebei proletare.

(**M. Eminescu** — *Împărat şi proletar*)

Propoziţia subordonată circumstanţială de timp

Arată timpul în care se petrece acţiunea din propoziţia regentă.

Raport temporal

— Anterioritate: Acţiunea din regentă se petrece înaintea celei subordonată:

Toţi se uită cu mirare şi nu ştiu de unde vine
Până văd păienjenişul între tufe ca un pod

(**M. Eminescu** — *Călin, file din poveste*)

— Posterioritatea: Acţiunea din regentă se petrece după cea din subordonată:

După ce s-a sfârşit nunta, feciorii s-au dus la treaba lor

(**I. Creangă** — *Soacra cu trei nurori*)

— Simultaneitate: cele două acţiuni se petrec în acelaşi timp.

— Acţiune durativă:

Când străluceşc sub rouă grea
Cărări de soare pline,
frumoasă eşti, pădurea mea...

(**G. Topârceanu** — *Cântec*)

— Acţiune iterativă:

Îmi aduc aminte că, ori de câte ori plecam, plecau şi un soi de vulturi din pădurea Mânăstioarei.

(**E. Camilar** — *Vulturenii de azi şi de demult*)

Se construieşte mai ales cu modul indicativ:

De când codrul, dragul codru, troienindu-şi frunza toată,
Îşi deschide-a lui adâncuri, faţa lunei să le bată.

(**M. Eminescu** — *Călin (file din poveste)*)

Scanned with OKEN Scanner

Punctuaţia: — Când circumstanţiala de timp este aşezată după regentă, se desparte prin virgulă; de asemenea, se desparte prin virgulă când este aşezată înaintea regentei.

Topica: — Propoziţiile circumstanţiale de timp pot preceda regenta după intenţia vorbitorului de a insista asupra temporalei sau regentei.

1. *Ai născocit* pe-ncetul uneltele[1]/, **cu care**
Ţi *s-a făcut mai dârză* voinţa şi *mai tare*[2]/.
Când *te crezuseşi* tocmai *mai şubred şi mai mic*[3]/,
Atunci ţi-ajunse braţul molatec mai voinic[4]/.
Tot căutând zadarnic şi încercând ajurea,
Ai născocit tăişul, cuţitul şi securea[5]/.

(T. Arghezi — *Născocitorul*)

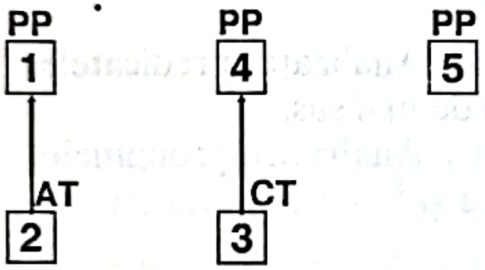

a) *Arătaţi* valoarea stilistică a topicii în textul de mai sus.

b) *Determinaţi* elementele simetriei textului;

c) *Precizaţi* valoarea semantică a adverbului atunci;

d) *Arătaţi* valoarea adverbului tot, şi a gerunziilor care-l însoţesc.

2. *Iată* dar[1]/ *s-a întâmplat*[2]/ **că** *T*oderică[3]/, **după ce** *săraci* în cărţi pe doisprezece coconaşi[4]/,**cari** de desperaţie *se făcuseră voinici de codru*[5]/ şi *muriră* cu cinste în iarmaroc[6]/, *prăpădi* şi el[3]/, **cât** *ai bate din palme*[7]/, tot[3]/ **ce** *câştigase*[8]/ şi moştenirea de la tată-său pe deasupra, afară de o mică răzeşie în ţinutul Herţii[3]/, **unde** *se duse*[9]/ **să-şi** *ascundă* păcatele şi ticăloşia[10]/.

(C. Negruzzi — *Toderică*)

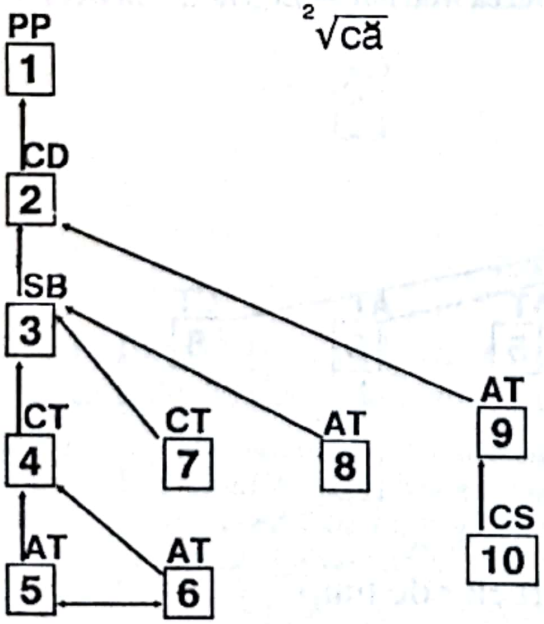

a) *Contrageţi* propoziţia subordonată nr. 7 în partea de propoziţie corespunzătoare şi analizaţi-o din punct de vedere morfologic şi stilistic;

b) *Construiţi* un text după aceeaşi schemă sintactică.

3. De şapte ani *sunt singură*[1]/, **iar** peste opt ani[2]/, **când** *Petre va ieşi* din temniţă[3]/, *voi avea* treizeci şi opt de ani[2]/ ... Viaţa mea *va fi distrusă*[4]/ ... Cu ce *am greşit* şi eu[5]/, **să** *fiu* atât de greu *condamnată*[6]/.

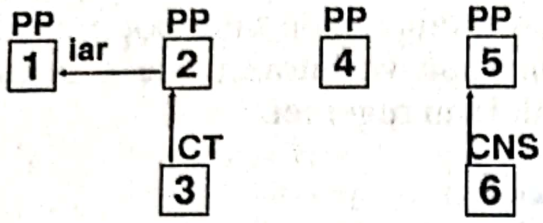

(**Camil Petrescu** — *Jocul lelelor*)

a) *Contrageţi* circumstanţiala de timp în partea de propoziţie corespunzătoare;

b) *Analizaţi* morfologic, elementele joncţionale

4. Platamonu *se declară* foarte încântat de cunoştinţa cu Titu Herdelea[1]/, *aminti*[2]/ **că** *l-a văzut*[3]/ **când** *a venit* cu Grigore Iuga[4]/ *şi-l pofti*[5]/ **să** *vie* pe la ei[6]/.

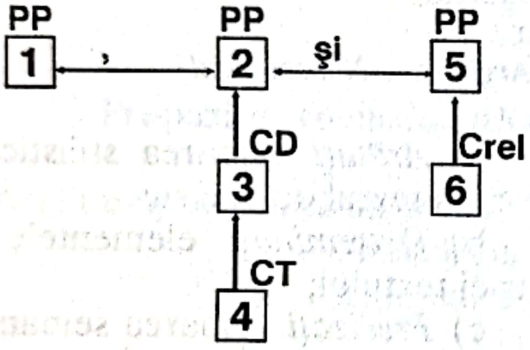

(**L. Rebreanu** — *Răscoala*)

a) Analizaţi predicatele din textul de mai sus;

b) Analizaţi pronumele din prop. 1 şi 5.

5. Pe când românii *se aflau în* cea mai mare *primejdie*, tocmai[1]/ **pe când** puţină nădejde mai *aveau* ei de scăpare[2]/, *iată*[3]/ **că** romînca noastră cea cu copilul îmbrobodit cu un ştergar alb ca omătul, iară pe alocuri pătat cu pete roşii de sânge[4]/, **care** ca un steag *fâlfâia* în vânt[5]/, călare pe un cal negru şi sprinten ca un şoim, în mâna dreaptă purtând o spadă[4]/ **ce**-*a fost luat*-o cu puţin mai înainte de la un tătar[6]/ **pe care** *îl trimisese în cealaltă lume*[7]/, *se repede* ca un vultur tocmai[4]/ **când** *era lupta mai înverşunată, mai amară şi mai crunta*[8]/.

(**S. Florea Marian** — *Legendele istorice*)

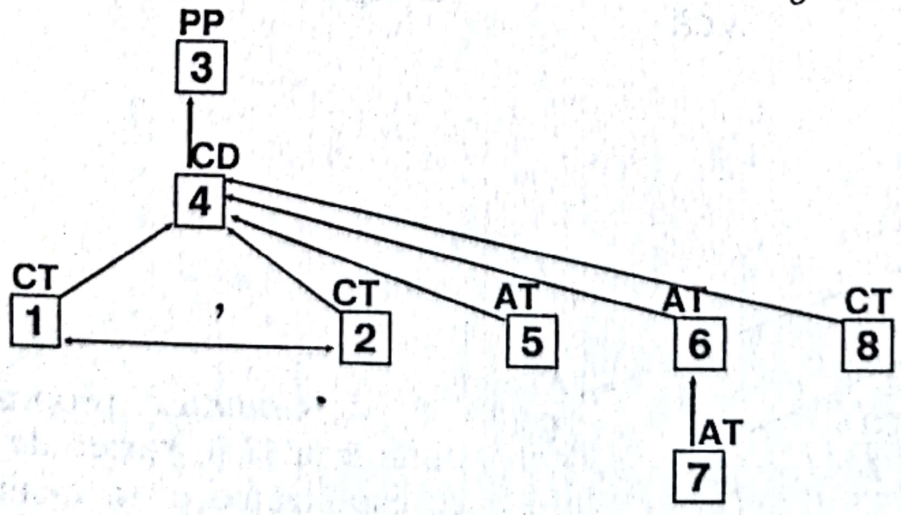

a) *Explicaţi* semnele de punctuaţie din text;

b) *Arătaţi* valoarea artistică a adverbelor de timp

Scanned with OKEN Scanner

6. Stan *era* acasă[1]/ şi chiar atunci *luase* ceaunul de pe foc[2]/, să *mestece* mămăliga[3]/ şi numai *iaca*[4]/ ce *vede*[5]/ că *se răped* câinii[6]/ *să rupă* omul, nu altceva[7]/; şi[8]/ când *se uită* mai bine[9]/ ce *să vadă*![8]/ *Vede*-un băiet[10]/ că se acăţăra pe stâlpul porţii, de teama câinilor[11]/. Atunci Stan *aleargă* la poartă...[12]/

(**Ion Creangă** — *Povestea lui Stan Păţitul*)

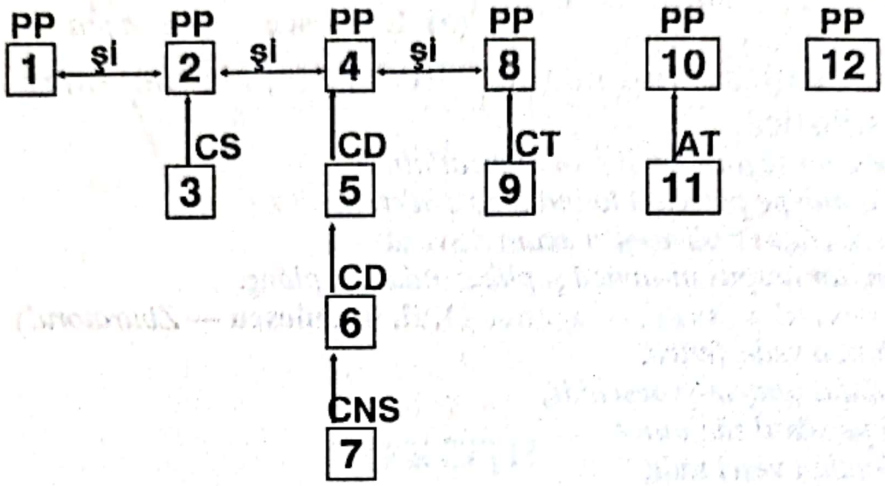

a) *Explicaţi* valoarea stilistică a expresiilor: *să mestece; se acăţăra;*

b) *Analizaţi* locuţiunile adverbiale *chiar atunci* şi *numai iaca*

7. *Bucură-te*[1]/, **cât** mai *vezi*[2]/, **cât** mai *auzi*[3]/, **cât** mai *clipeşte* o scânteie de bunătate şi de iubire sub mormanul de cenuşă al vie*ţii*[4]/ **care** *a fost*[5]/ *bucură-te* din toată inima de viaţa[6]/ **care** *vine!*[7]/

(**Al. Vlahuţă** — *La gura sobei*)

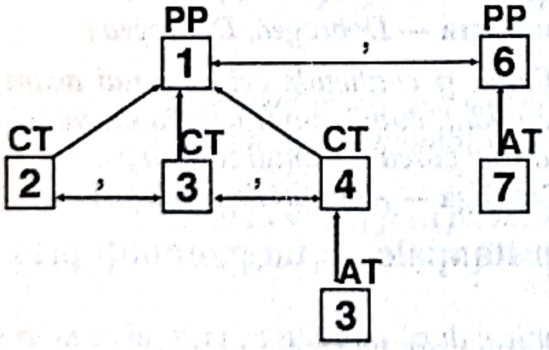

a) Explicaţi rolul adresării directe în textul alăturat;

b) Analizaţi: *de bunătate, de iubire, de cenuşă, de viaţă.*

EXERCIŢII

1. Împărţiţi textul în propoziţii, identificaţi subordonatele circumstanţiale de timp, analizaţi morfologic elementele de relaţie

a) *Când vedem că toţi aceia care vorbe mari aruncă*
Numai banul îl vânează şi câştigul fără muncă,
Azi, când fraza lustruită nu ne poate înşela,
Astăzi alţii sunt de vină, domnii mei, nu este aşa?

(**M. Eminescu** — *Scrisoarea III*)

Scanned with OKEN Scanner

b) *Când sătenii nu mai aveau cu ce să plătească, îi ungeau cu păcură şi îi lega de copaci ca să-i înţepe viespile şi ţânţarii şi apoi le vindea dobitoacele şi — după ce îi sărăcea cu desăvârşire — îi închidea în coşar, ca să nu poată reclama la stăpânire.*

(**N. Filimon** — *Ciocoii vechi şi noi*)

c) *Şi nu voi ca să mă laud, nici că voi să te-nspăimânt,*
Cum veniră se făcură toţi o apă şi-un pământ.

(**M. Eminescu** — *Scrisoarea III*)

2. Identificaţi subordonatele circumstanţiale de timp; comentaţi valoarea lor stilistică:

a) *De cum se face zio şi scot mânzat'afară*
S-o mâi pe potecuţă la iarbă colo-n crâng,
Vezi, câtu-i ziulica, şi zi acum de vară.
Un dor nespus m-apucă şi plâng măicuţă, plâng.

(**I. H. Rădulescu** — *Zburătorul*)

b) *Cum o vede, fericit,*
Vântul braţele-şi deschide,
Şi pe sânul său uimit
Copiliţa vesel râde,
Când deodată sus în aer
Printre frunze ce-l ascunde
Se aude iar un vaier
Care sufletul pătrunde.

(**V. Alecsandri** — *Vântul de la miazăzi*)

c) *Oricând şi oriunde e nevoie, apa e scoasă din adâncul pământului şi răspândită pe faţa lui de puterea, în flux neântrerupt, a electricităţii. Fiindcă, în cele din urmă Dobrogea a fost conectată şi ea la foşnetul şi răcoarea Bistriţei.*

(**Geo Bogza** — *Dobrogea, Dobrogea*)

d) *Fire-ar afurisit să fie cine a mai desfiinţat şi catiheţiile cele, tocmai acum în vremea noastră! zise Zaharia lui Gâtlan, plin de naduf, după ce-am ieşit la drum, afară. Când să-ţi petreci şi tu tinereţea, apucă-te de cărturărie; parcă are omul zece vieţi.*

(**I. Creangă** — *Amintiri de copilărie*)

3. Delimitaţi subordonatele circumstanţiale de timp, arătaţi prin ce sunt introduse:

a) *Şi după ce ne-a căinat şi ne-a plâns bunica, după obiceiul ei, şi după ce ne-a dat de mâncare tot ce-avea mai bun şi ne-a îndopat bine, degrabă s-a dus în cămară, a scos un ulcior cu dohot de mesteacăn, ne-a uns peste tot trupul din creştet până-n tălpi şi apoi ne-a culcat pe cuptior la căldură.*

(**I. Creangă** — *Amintiri din copilărie*)

Complementul circumstanţial de cauză

Determină un verb sau un adjectiv arătând cauza unei acţiuni, a unei stări sau a unei însuşiri:

Din pricina lui am amânat excursia;

„L-a găsit sub trei grăunţe
Mort de inaniţie“

(**G. Topârceanu** — *Rapsodii de toamnă*)

Se exprimă prin

— substantive (sau substitute ale lor) precedate de prepoziţii sau locuţiuni prepoziţionale:

Hassan, de mirare, e negru-pământ
(**G. Coşbuc** — *Paşa Hassan*)

Din pricina dogoarei mlaştinile sunt uscate.
(**Em. Gârleanu** — *Musafirul*)

— adjective (sau participii cu valoare de adjectiv) precedate de prepoziţia de:

Îi scăpărau ochii, de flămând ce era.

— Verbe la gerunziu:

Dar turturica, fiind mai uşoară, ajunge mai înainte
(**I. Creangă** — *Povestea lui Harap-Alb*)

EXERCIŢII

1. Identificaţi complementele circumstanţiale de cauză şi arătaţi ce parte de vorbire determină şi prin ce sunt exprimate.

a) *Toţ alături călăresc,*
Nu au grija nimănuia,
Şi de dragi unul altuia
Ei din ochi se prăpădesc.
(**M. Eminescu** — *Povestea teiului*)

b) *Şi abia plecă bătrânul... Ce mai freamăt, ca mai zbucium,*
Codrul clocoti de zgomot şi de arme şi de bucium
. . . . . .
Vâjâind ca vijelia şi ca plesnetul de ploaie...
Urlă câmpul şi de tropot şi de strigăt de bătaie.
(**M. Eminescu** — *Scrisoarea III*)

c) *Afară fulguieşte mereu. Vaca rage de foame în bătătură.*
(**Al. Vlahuţă** — *Socoteala*)

d) *Generalul Dadarlat, în schimb, cu toate că avea o inimă ca untul proaspăt, părea fioros ca un haiduc mai ales din pricina mustăţilor mari, negre, vopsite, cu vârfurile răsucite dârz...*
(**L. Rebreanu** — *Răscoala*)

e) *Şi cum ajunge la fântână, începe a bea lacom la apă şi a-şi linge buzele de dulceaţa şi bunătatea ei.*
(**I. Creangă** — *Povestea lui Harap Alb*)

f) *Şi cică o mulţime de oameni şi de sălbăticiuni zac fără suflare în pădurea lui, numai din astă pricină...*
(**I. Creangă** — *Povestea lui Harap Alb*)

Scanned with OKEN Scanner

g) *Nemaiputându-se duce la munte, Moromete, după oarecari ezitări, îi ceru bani feciorului, lui Niculaie.*

(**M. Preda** — *Moromeții, II*)

h) *Sunt obosit de drum și-aș vrea Să dorm trei nopți,*
Trei vieți în șir, / Culcat pe-un așternut...

(**I. Minulescu** — *Romanța Pelerinului*)

i) *Fiind singuri aicea în sat și fără neamuri, trebuie să te trimet pe tine, ca un bărbat ce ești, să-l cauți și să-l afli.*

(**M. Sadoveanu** — *Baltagul*)

j) *Codrii uriași, ca o mână de vreascuri netrebnice, se zvârcoleau nevreanice și țipau de usturime înădușită, sub văpaia incendiului universal.*

(**C. Hogaș** — *Pe drumuri de munte*)

k) *Dar deodată, pe coline*
Scade animația...
De mirare parcă-și ține
Vântul respirația

(**G. Topârceanu** — *Rapsodii de toamnă*)

2. *Alcătuiți* propoziții cu complemente circumstanțiale de cauză construite cu: *de, pentru, din cauză de, din pricină.*

3. *Susțineți* interesul vostru pentru un anumit domeniu, într-o scurtă expunere, folosind complemente circumstanțiale de cauză.

Propoziția subordonată circumstanțială de cauză

Exprimă cauza pentru care se săvârșește acțiunea din regentă și este echivalentă cu un complement circumstanțial de cauză.

N-am mai ieșit la plimbare pentru că ningea.

Tipuri de cauzale:

- Cauzale propriu-zise — exprimă numai cauza:
  El tace pentru că-i e frică de cuvinte:
  (**L. Blaga** — *De mână cu marele orb*)
- Cauzale condiționale — apar pe lângă propoziții interogative:
  Dacă ești bolnav, cum o să mergi în excursie?

Acțiunea din propoziția cauzală se realizează înaintea celei din regentă, indiferent de locul pe care îl are subordonata față de regentă, iar acțiunea din regentă este efectul acțiunii din propoziția cauzală.

Scanned with OKEN Scanner

Se introduc prin:
- conjuncţiile şi adverbele relative *că, deoarece, cum, căci, fiindcă:*
  Nu putem scoate butca din noroi, că e grea;
  (**Camil Petrescu** — *Bălcescu*)
- locuţiuni conjuncţionale: *din cauză că, din pricină că, o dată ce:*
  Din cauză că nu m-aţi chemat, n-am venit
- mai pot fi introduse prin *dacă şi unde:*
  Poate unde nu-i place, de aceea nu vine la noi.

În regenta propoziţiei cauzale există corelativele: de aceea, apoi:
De aceea nu mi-a spus pentru că nu l-am întrebat;

Topica: Propoziţiile circumstanţiale de cauză pot sta atât înainte, cât şi după regentă, după cum se insistă mai mult asupra lor sau asupra regentei.

Punctuaţia: În general, propoziţiile circumstanţiale de cauză se despart prin virgulă de regentele lor.

EXERCIŢII

1. *Mă grăbesc* a declara[1]/ **că** acel cititor *va fi* adevăratul *păgubaş*[2]/, **căci**[3]/ **dacă** *nu ştie* regulele vânătoriei mai bine decât mine[4]/ **şi** voieşte cu toate acestea[5]/ **să** le *înveţe*[6]/, el *pierde* cea mai bună ocaziune de a se instrui, citind o carte plăcută[3]/, **în care** formulele costelive ale mecanicei şi reţetele greţoase ale medicinei veterinare *sunt* mai peste tot locul foarte binişor *furişate* printre o mulţime de noţiuni istorice, de povăţuiri înţelepte şi de fapte interesante[7]/, **care** *pot*[8]/ **să** *placă*[9]/ **şi** *să folosească* oricărui cititor[10]/.

(**Al. Odobescu** — *Pseudo-kynegetikos*)

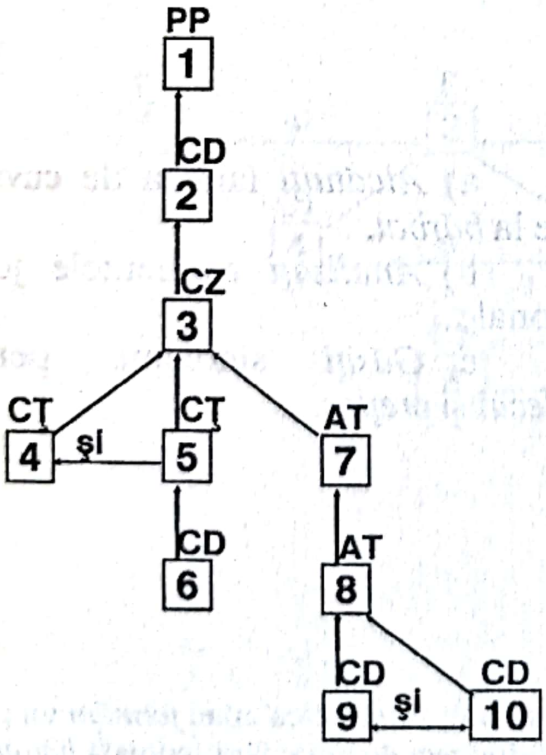

a) Analizaţi raporturile dintre propoziţii.

b) Construiţi cu conjuncţia *că* şase subordonate cu valoare diferită.

2. *Înnoptase* de tot[1]/; **şi**[2]/ **fiindcă** *nu* mai *aveam* în întunericul[3]/ **prin care** *înotam*[4]/, nici o cârmă pentru paşii noştri[3]/, *ne hotărârăm* a ne încredinţa mersul la înţelepciunea întâmplării;[2]/ şi cu atât mai mult făcui aceasta[5]/, **cu cât** întâmplarea *era una* din vechile şi iubitele mele cunoştinţe;[6]/ cu ea *m-am înţeles* totdeauna bine[7]/, **căci** numai ea[8]/ — **când** *am fost în cumpănă*[9]/ — mi-*a* *întins* o mână prietenească[8]/.

(**Calistrat Hogaş** — *Pe drumuri de munte*)

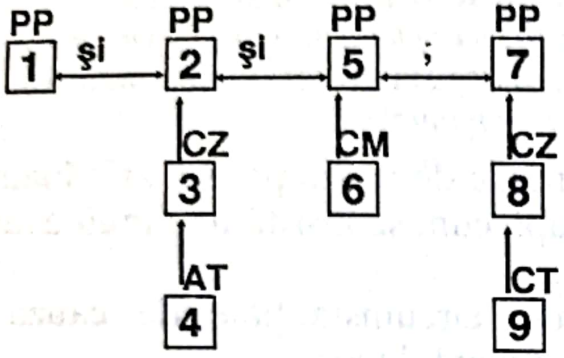

a) *Analizaţi* predicatele frazei.

b) *Contrageţi* prop. 3 şi 9.

c) *Transformaţi* în subordonată verbul *a* ne *încredinţa*; analizaţi pronumele.

● Observaţie: propoziţia nr. 6 are nuanţă cumulativă.

3. De acolo *plecai* călare[1]/, **ca să** *merg* la Bisoca, sat în două chipuri interesant[2]/; mai întâi, **fiindcă** pe sub dealul[3]/ **pe care** el *şade*[4]/, *izvorăşte* Peceneaga, un pârâu cu nume preţios pentru etnografii ţării;[3]/ al doilea, **pentru că** într-însul trăiesc[5]/ **şi** *se prăsesc* din neam în neam cei mai frumoşi bărbaţi din tot plaiul împrejmuitor.[6]/

(**Al. Odobescu** — *Pseudo-kynegetikos*)

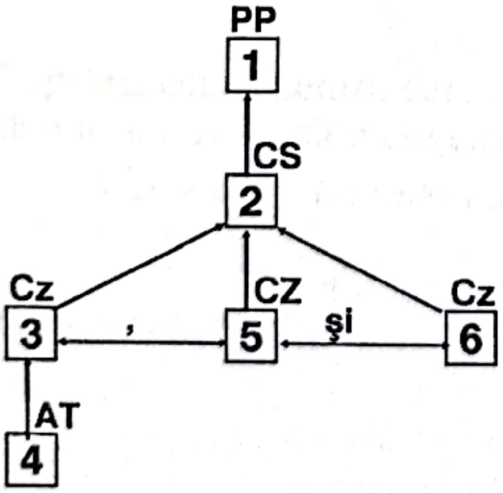

a) *Alcătuiţi* familia de cuvinte de la *bărbat.*

b) *Analizaţi* elementele joncţionale.

c) *Găsiţi* sinonime pentru *plecai* şi *preţios.*

4. Cu toate acestea, în chipul cel mai natural, Adela şi cu mine *formăm* un grup, o „societate“ aparte[1]/, **pentru că** o femeie de cincizeci de ani *e* fără îndoială *bătrână*;[2]/

Scanned with OKEN Scanner

pentru că doamna M. *era măritată* pe vremea adolescenţei mele[3]/ **şi** raporturile dintre adolescent şi femeia măritată *au persistat*[4]/, **pentru că** boala îi *dă* zece ani pe deasupra[5]/ **şi pentru că**[6]/, şi asta *cred*[7]/, **că** *e cauza* principală[8]/ concepţia ei de viaţă, moştenită de la părinţi, o *face* şi *mai bătrână*[9]/.

(G. Ibrăileanu — *Adela*)

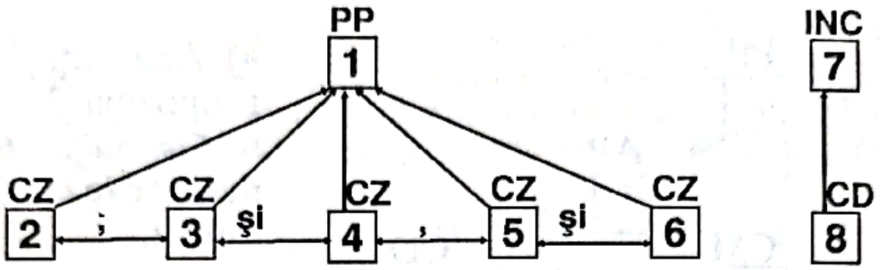

a) *Analizaţi* raportul dintre propoziţii.
b) *Construiţi* 10 subordonate cauzale, introduse diferit.

5. Moromete *se arătase rezervat*[1]/ (Moromete *era liberal*)[2]/ **şi**[3]/ **când** partidul naţional-ţărănesc *luă puterea*[4]/ **şi** Cocoşilă *se înfurie*[5]/ **că** Maniu şi Mihalache nu numai că *nu-şi respectaseră* programul[6]/, **dar** *se dovediseră* parcă *mai flămânzi* decât Brătienii[6]/, Moromete *nu*-l *cruţă* pe prietenul său[3]/, îl *luă peste picior*[8]/ **şi** *observă*[9]/ **că**[10]/ „proştii“[11]/ *n- ar trebui*[10]/ **să** *aibă drept de vot*[11]/, **fiindcă** din pricina lor *sufere* ţara[12]/.

(M. Preda — Morometii)

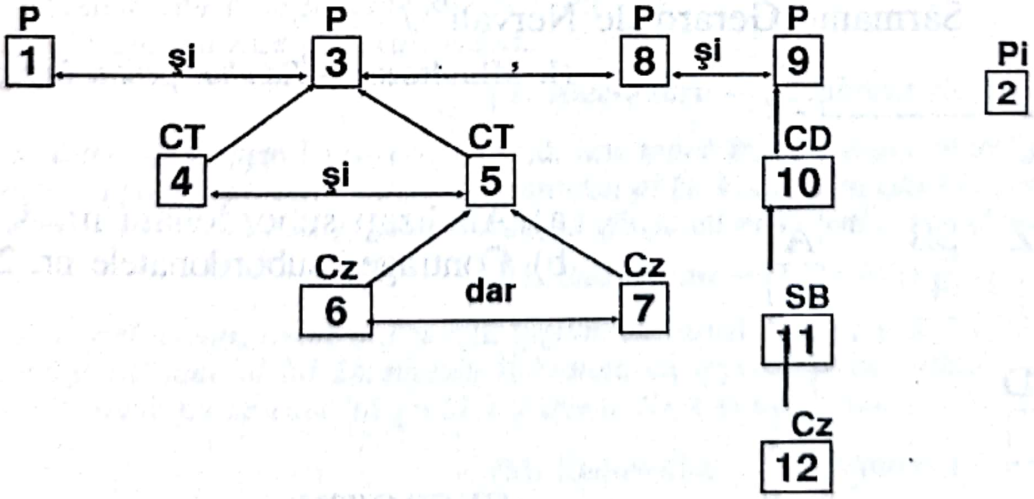

a) *Analizaţi* predicatele frazei.
b) *Analizaţi* toate pronumele din text.

Scanned with OKEN Scanner

6. Şi[1] / **fiindcă** românul *zice* [2] / **că** *nu e nicăieri mai bine* ca în satul lui[3] /, Păcală *se întoarse* şi el în satul lui[1] /; **şi** *începu*[4] / **cum** *încep* toţi oamenii[5] / **care** *n-au* nimic[6] /, **adecă** *făcu*[7] / **ce** *făcu*[8] / **de-şi** *agonisi* o viţeluşă[9] / **şi** *o trimise* la păşune la izlazul satului[10] /.

(**I. Slavici** — *Păcală în satul lui*)

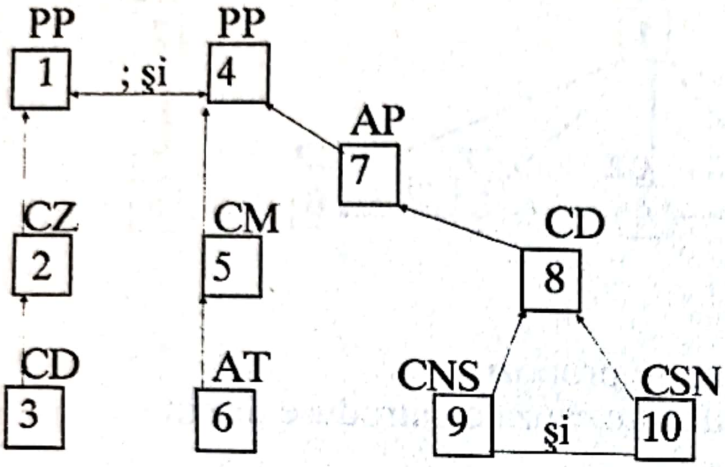

a) Analizaţi morfologic propoziţia 3.
b) *Construiţi* 6 subordonate cauzale, introduse diferit.

7. **Dar**[1] / **cum** *mi-am pus în gând*[2] / **să** *mă-ntregesc* [3] /
Întâmplă-se[1] / **orice** *s-ar întâmpla*[4] /,
La noapte —
Cea din urmă noapte-a mea —
Voi fi eroul unui „fapt divers" banal[5] /,
De care numele-*am să-mi leg*,
Ca şi defunctul meu coleg,
Sărmanul Gerard de Nerval![6] /

(**I. Minulescu** — *Rânduri pentru întregirea mea*)

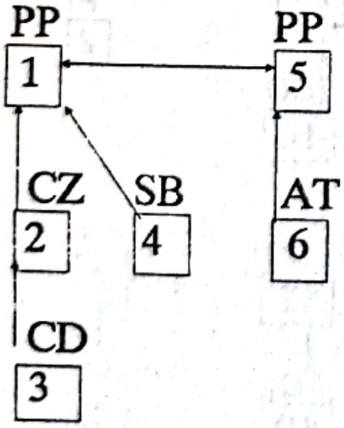

a) Analizaţi subordonata nr. 4.
b) Contrageţi subordonatele nr. 2 şi 3.

EXERCIŢII

1. *Şi fiindcă nu-i neguţătorie fără de pagubă, iară păstorii sunt oameni săraci, trebuie să fie cineva care să răspundă de paguba care se face în urmă: acest cineva este „sămădăul", porcar şi el, dar om cu stare, care poate să plătească grăsunii pierduţi ori pe cei furaţi.*

(**I. Slavici** — *Moara cu noroc*)

Scanned with OKEN Scanner

2. *Omul să fie mulţumit cu sărăcia sa, căci, dacă e vorba, nu bogăţia, ci liniştea colibei tale te face fericit (...) Eu sunt acum bătrână, şi fiindcă am avut şi am atât de multe bucurii în viaţă, nu înţeleg nemulţumirile celor tineri şi mă tem că nu cumva, căutând acum la bătrâneţe un noroc nou, să pierd pe acela de care am avut parte până în ziua de astăzi şi să dau la sfârşitul vieţii mele de amărăciunea pe care nu o cunosc decât din frică.*

(**I. Slavici** — *Moara cu noroc*)

3. *Dintre stăpânii locului unii făceau gură, da Alexa baciul a ştiut ce să le răspundă, căci el e om purtat şi să găseşte a cincisprezecea oară la Jijia şi la Prut (...) Nechifor Lipan le cunoştea pe toate şi ştia orişicând la ce uşi să bată şi la ce slujbaşi să se înfăţişeze, căci el umbla din tinereţe în ţara cealaltă de devale; ea însă, ca o femeie rămăsese în sălbăticie.*

(**M. Sadoveanu** — *Baltagul*)

4. *Tudor îşi făcea socoteala dacă şi-a luat toate îndreptările în taşca de piele, şi cugeta ce vorbe alese să rostească în faţa măritului divan; căci pricina era mare şi cuprindea averea tuturor Şoimăreştilor de faţă şi a celor ce aveau să vie; erau mulţi şi astăzi şi aveau să fie cu mult mai mulţi în viitor; era vorba de o încălcare de şase mii de fălci.*

(**M. Sadoveanu** — *Neamul Şoimăreştilor*)

5. *Eu te iert însă c-ai îndrăznit a crede că iar mă vei putea înşela, şi îţi făgăduiesc că sabia mea nu se va mânji în sângele tău; te voi cruţa, căci îmi eşti trebuitor, ca să mă mai uşurezi de blăstemurile norodului.*

(**C. Negruzzi** — *Alexandru Lăpuşneanul*)

6. *Dar, ani şi fapte, Ştefan nu simte-a lor povară,*
Căci dragostea moşiei, ca sfânta primăvară,
În sânu-i înfloreşte şi îl întinereşte
Pentru salvarea ţării, când ţara pătimeşte
Erou plin de lumină, el e menit în lume
Pe secului ce-l vede să sape al său nume
Şi să răspândă raze pe seculi viitori...

(**V. Alecsandri** — *Dumbrava Roşie*)

7. *Şi deschizând ofiţerul uşa cea mititică, am intrat într-o lumină mare, şi cum eram cu grumazul plecat, am zărit botforii de marochin ai lui Vodă şi-am căzut în genunchi. Şi mă gândeam că la domn nou şi tânăr trebuie să găsesc eu milă pentru supărările mele.*

(**M. Sadoveanu** — *Iapa lui Vodă*)

8. *Şi uneori aveam necaz din partea urşilor: ne strică averea; şi ieşim la război împotriva lor şi cu ajutorul lui Dumnezeu îi biruim, cu toporul şi cu cuţitul, căci noi armă de foc şi sabie nu se cade să purtăm; suntem slujitori cu duhul.*

(**M. Sadoveanu** — *Haralambie*)

9. *Se-nţelege, căci altfel nu se poate, jupânească Ancuţă, căci eu în taşca asta de la şold am carte veche întru care se spune adevărul. Când m-ai întrebat, ţi-am spus toate după rânduială: mai ales că porţi după dumneata miros de busuioc şi faci pe bătrâni să dorească anii tinereţii.*

(**M. Sadoveanu** — *Balaurul*)

Scanned with OKEN Scanner

10. *Şi cum stam eu acum şi mă chiteam în capul meu, că şarpe cu pene nu poate să fie, după cum auzisem, din oameni, că se află prin scorburi câteodată şi şerpi, unde nu mă îmbărbătez în sine- mi şi iar bag mâna să scot pupăza pe ce-a fi... dar ea, sărmana, se vede că se mistuise de frica mea prin cotloanele scorburii, undeva, căci n-am mai dat de dânsa nicăieri; parcă intrase în pământ.*

(**I. Creangă** — *Amintiri din copilărie*)

11. *Bine te-am găsit, împărate, deşi mă tem că nu te-oi lăsa cu bine pentru că am venit să ne luptăm greu, că destul ai viclenit asupra tatălui meu.*

(**M. Eminescu** — *Făt-Frumos din Lacrimă*)

• Motivaţi punctuaţia propoziţiilor circumstanţiale cauzale analizate la nr. 1, 3, 7, 10.

• Analizaţi şi explicaţi în 6 propoziţii circumstanţiale cauzale, întâlnite în textele de mai sus raportul dintre propoziţia circumstanţială cauzală şi momentul acţiunii verbului determinat, din regentă.

• Construiţi şase subordonate cauzale, introduse prin: conjuncţii, locuţiuni conjuncţionale, şi adverbe relative.

• Construiţi opt fraze, cu subordonate cauzale, introduse prin locuţiuni conjuncţionale, dintre care, patru să preceadă regenta şi patru să urmeze regentei.

• Elaboraţi un text pe o temă la alegere, de 10—15 rânduri, în care să fie trei subordonate cauzale şi trei finale.

12. *Să sărbătorim pe 24 ianuarie în mijlocul mulţimii de tineri, de tinere şi copii, în mijlocul unei generaţiuni fără de prihană — căci vremea n-a trecut, ci abia a început pentru voi, — căci nu e aici un suflet căruia să i se poată imputa vreo vină sau vreun păcat.*

(**B. Delavrancea** — *Patrie şi patriotism*)

13. *Cum zic, doi vulturi ageri, zburând din vârf de munte,*
Se-nalţă-n ceruri şi scot ţipete crunte,
De pe Balcani e unul şi din Carpaţi e altul...
Mult răpide le-i zborul, mult crâncen le-i asaltul,
Căci se izbesc ca fulgeri la luptă-ucigătoare!...

(**V. Alecsandri** — *Balcanul şi Carpatul*)

14. *În capătul din dreapta al şanţului, în tină,*
Stă singur la o parte un om care suspină,
Căci are-o presimţire ce-i tot meneşte-a rău.
Şi-i duce, duce gândul mâhnit la frate-său.

(**V. Alecsandri** — *Fraţii Jderi*)

15. *Dar fiindcă până acum nici prin vis piciorul nu mi- a călcat prin asemenea prăpăstioase locuri şi fiindcă însumi — o mărturisesc cu umilinţă — n-am fost niciodată la acea aspră şcoală în care, după spusa anticului dascăl de vânătoare, cetăţenii învaţă a fi meşteri la războaie şi în toate cele unde trebuie omului să ştie a cugeta, a vorbi*

Scanned with OKEN Scanner

şi a lucra bine, de aceea zic, nu mă voi încumeta a spune ceea ce aievea n-am văzut cu ochii, ci, legănat în răsfăţările poeziei şi ale frumoaselor arte, voi cerceta numai ce alţii, mai pricepuţi, au cugetat, au vorbit şi au lucrat, descriind şi reprezentând episoadele caracteristice din viaţa plină de neastâmpăr a vânătorii celei mari.

(**Al. Odobescu** — *Pseudo-kyneghetikos*)

16. *Mândria flăcăului, isteţimea şi stăruinţa lui de a împlini ceea ce îşi punea în gând, voinţa lui încăpăţânată îi plăcea tocmai pentru că toate acestea lui îi lipseau, măcar că ar fi dorit să le aibă.*

(**L. Rebreanu** — *Ion*)

17. *Când a doua zi, straja îi aduse citaţia, Ion strânse din umeri nepăsător, întrebă în ce zi e judecata, căci nu pricepea scrisul unguresc şi o dădu Zenobiei s-o pună bine, după grindă ca să nu uite sorocul.*

(**L. Rebreanu** — *Ion*)

18. *Fiind bâlci în Armadia, Ion a plecat laolaltă cu părinţii săi, care duceau două mierţe de porumb să le vândă, ca să mai plătească din dări, deoarece primarul începuse a umbla prin sat, întovărăşit de practicantul notarului, luând zăloage de la cei ce erau rămaşi în urmă.*

(**L. Rebreanu** — *Ion*)

19. *Iată pentru ce, bătrânul meu visător, în loc de rouă, ar fi preferat să fi fost iarba stropită cu leşie, numai caldă să fie; căci, mai la urmă nu înţeleg ca copitele iepei şi opincile mele să prindă reumatism, numai pentru că fantazia dumisale să se poată da de-a tumba în lungul şi în latul întregii creaţiuni.*

(**C. Hogaş** — *Pe drumuri de munte*)

20. Contrageţi subordonatele cauzale din frazele de mai jos, arătaţi cum aţi făcut substituirea:

a. *N-a putut deloc să-l steargă,*
Că toată lumea-l ştia
Şi toată lumea-l jelea
Şi la alţii povestea
Cât de bun Darie era,
Din frunză cum le cânta,
La bine cum învăţa,
De rele cum îi scăpa
Şi lumea nu-l mai uita.

(**Folclor** — *Darie*)

b. *Iar tatu-meu tăcea ş-o privea într-o parte, căci şi el fusese ca mine şi-i făcuse multe zile amare.*

(**M. Sadoveanu** — *Fântâna dintre plopi*)

c. *Dumnealui, comisul Ioniţă să vă spuie câte drumuri am bătut, căci şi el avea patima mea în zilele lui şi eram de multă vreme tovarăşi.*

(**M. Sadoveanu** — *Fântâna dintre plopi*)

Scanned with OKEN Scanner

21. *Măi! — se-ntoarse el către argaţi, apucaţi, şi desfundaţi căruţa solomonarului şi descălţaţi-i roatele de ciolane, şi după ce-ţi lăsa-o numa-n pinteni, să-i legaţi pe amândoi de dânsa, c-aşa vreau să-i duc numa-ntr-o goană la Ieşi, până-n ogradă la sfânta Mitropolie.*

(**M. Sadoveanu** — *Balaurul*)

22. *Poate că mărturia aceasta va apărea odată, împreună cu eseul meu „Era ticăloşilor" şi voi trăi astfel şi prin cei care mă vor citi, nu numai, asemeni tuturor, prin fetiţa mea, deci mai mult, fiindcă familiile se sting şi ele uneori atât de repede, încât se justifică pe deplin existenţa acelor artişti care se lasă devoraţi de demonul creaţiei şi nu mai au mult timp, sau nu-i mai interesează să se lase ispitiţi de perpetuarea fiinţei lor efemere, posedaţi de ideea durabilităţii ei în spirit.*

(**M. Preda** — *Cel mai iubit dintre pământeni*)

23. *Mai bine te-ai ruga pentru tine, fiindcă cine nu ştie ce e păcatul înseamnă că nu e sfânt, ci un neputincios, nu-l săvârşeşte fiindcă nu e în stare, nu fiindcă are credinţă puternică.*

(**M. Preda** — *Cel mai iubit dintre pământeni*)

24. *Conştiinţa nu e dublă şi nu se scindează, cum crede şi Dostoievski, din pricină că putem în acelaşi timp să facem şi bine şi rău, sau să urâm, fiindcă nu se face binele şi alte descoperiri abisale care i-au turmentat marele său spirit.*

(**M. Preda** — *Cel mai iubit dintre pământeni*)

Complement circumstanţial de scop

Determină un verb arătând scopul unei acţiuni:
Am plecat după târguieli

Se exprimă prin:

- Substantive (sau substitute ale acestora) cu prepoziţii:
  Mă duc după câştig
- Verbe la supin sau infinitiv cu prepoziţii:
  Tuşi spre a-şi drege glasul
- Prepoziţii şi locuţiuni prepoziţionale specifice:
  — după, pentru, spre, la:
  Am plecat la cumpărături
  Pentru a reuşi învăţăm mult

Scanned with OKEN Scanner

EXERCIŢII

1) Identificaţi complementele circumstanţiale de scop şi arătaţi prin ce sunt exprimate.

a) *Nicoară Potcoavă cu tovarăşii ce-i avea pe lângă sine, se oprise în ajun pentru odihna omului şi calului câteva ceasuri, la o pădurărie părăsită.*

(**M. Sadoveanu** — *Nicoară Potcoavă*)

b) *Întâi, după ce am isprăvit afacerile, mi-am îngăduit o amânare până la momentul cel mai potrivit pentru reducerea unei misive atât de complicat: explicaţii, scuze etc.*

(**G. Ibrăileanu** — *Adela*)

c) *Linişte netulburată în cer şi pretutindeni! şi nici un vânt din cele patru nu-şi părăsise încă culcuşul său, spre a învia codrii adormiţi.*

(**C. Hogaş** — *Pe drumuri de munte*)

d) *...De-aici luăm iarăşi drumul*
spre ţărna şi valea trădate-nmiit
pentr-un cer chemător şi necucerit.

(**L. Blaga** — *La cumpăna apelor*)

e) *Boierii de toată mâna ieşiseră întru întâmpinarea lui Vodă cel nou, îi sărutaseră mâna şi i se plecaseră cu umilinţă.*

(**M. Sadoveanu** — *Neamul Şoimăreştilor*)

2. Găsiţi complementele circumstanţiale de scop, prin ce sunt exprimate, ce determină şi cum sunt construite.

a) *Pentru-a crucii biruinţă se mişcară râuri, râuri*
Ori din codri răscolite, ori stârnite din pustiuri;

(**M. Eminescu** — *Scrisoarea III*)

b) *Când părăsirăm mestecănişul spre a intra în... înnoptase de tot şi frigul se făcuse simţitor*

(**C. Hogaş** — *Pe drumuri de munte*)

c) *După ce, cu chiu cu vai, găsim câteva grajduri şi două odăi pentru odihnă, suntem toată ziua chemaţi la regiment pentru a primi ordine administrative.*

(**Camil Petrescu** — *Ultima noapte...*)

Propoziţia subordonată circumstanţială de scop (sau finală)

Exprimă scopul în vederea căruia se îndeplineşte acţiunea din regentă.

Au venit la noi să împrumute cărţi

Scanned with OKEN Scanner

Se introduce prin:
- conjuncţiile *să, ca să:*

  Jupânul,ca să-l îmbărbăteze, i-a dat un pumn în ceafă.

  (I. L Caragiale — *Căruţă)*
- locuţiunea conjuncţională *pentru ca să:*

  Frate Tabacule, ai murit pentru ca poporul român să fie liber...

  (Camil Petrescu — *Bălcescu)*

Finalele negative se introduc prin aceleaşi conjuncţii însoţite de o negaţie, cu sau fără elemente întăritoare *cumva* şi *care cumva.*

Uneori au în regentă corelativele: *de aceea, de asta, anume:*

Anume ţi-am spus asta, ca să ştii.
De aceea mergem la munte, ca să ne odihnim.

Se construieşte cu indicativul, imperativul şi conjunctivul.

Se duce să caşte gura prin oraş.

Topica: Propoziţiile circumstanţiale de scop (finale) urmează regentei.
Uneori însă ele o pot preceda.

Punctuaţia: Când se află înaintea regentei, propoziţia circumstanţială de scop (finală) se desparte prin virgulă de aceasta. Când urmează regentei, se desparte prin virgulă, atunci când se subliniază că nu este un element esenţial în frază.

Circumstanţiale de scop

1. *Venişi,* aducătoareo de cântec şi lumină[1] / ,
Să-mi *uşurezi* povara fatalului Calvar[2] / ,
Să-mi *reclădeşti* o lume cu o boltă mai senină[3] / ,
Şi *să* mă *smulgi* din ghiara supremului coşmar...[4] /

(Ion Minulescu — *Acelei care va veni)*

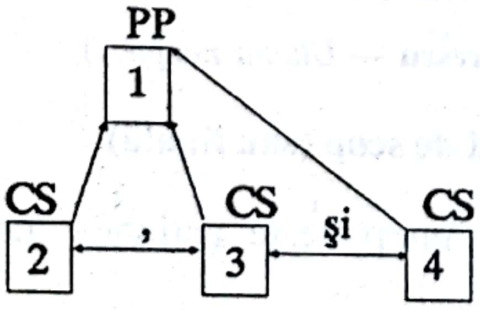

a) *Analizaţi* raportul dintre propoziţii
b) *Construiţi* patru subordonate de scop, introduse diferit
c) *Contrageţi* propoziţiile 2 şi 3.

Scanned with OKEN Scanner

2. *Şi în cuprinsul acesta tăinuit ca o sihăstrie, acum*[1] / **când** *fluturii de ziuă şi-au strâns aripile obosite*[2] / **şi** *s-au strecurat în cuibul florilor*[3] / **ca să** *doarmă*[4] /, numai miresmele şi fluturii de noapte *s-au trezit*[1] / *ca să rătăcească sub lună*[5] .

(Dimitrie Anghel — *Fluturul morţii*)

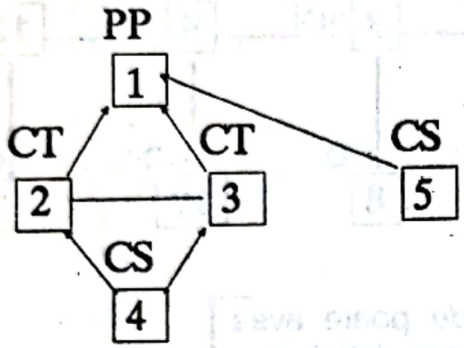

a) *Analizaţi* morfologic prop. nr. 1
b) *Contrageţi* propoziţiile subordonate 4 şi 5

3. Numai câteodată[1] /, **când** în timp de noapte vântul *zgâlţâia* moara părăsită[2] /, locul îi *părea* lui Ghiţă *străin* şi *pustiicios*[1] /, **şi** atunci el *pipăia* prin întunerec[3] /, **ca să** *vadă*[4] /, **dacă** Ana[5] /, **care** *dormea* ca un copil îmbăiat lângă dânsul[6] /, nu cumva s-a *descoperit* prin somn[5] /, **şi** s-o *acopere* iar[7] /.

(I. Slavici — *Moara cu noroc*)

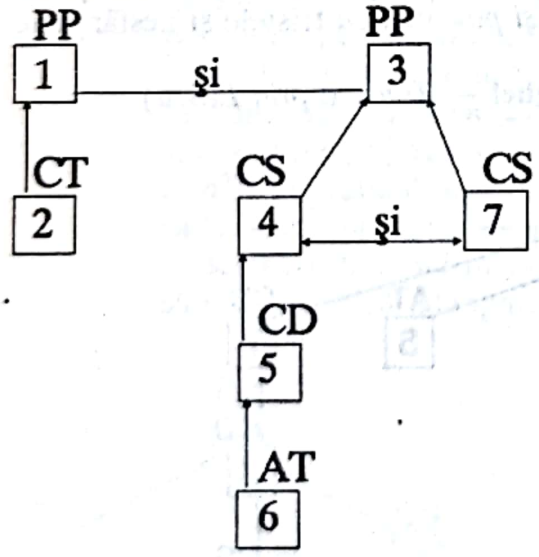

a) Analizaţi predicatele frazei
b) Analizaţi morfologic propoziţia nr. 5

4. — Mulţi *durară*, după vremuri, peste Dunăre vreun pod[1] /, **De**-au trecut cu spaima lumii şi mulţime de norod[2] /, Împăraţi[3] / **pe care** lumea *nu putea*[4] / **să**-i mai *încapă*[5] /

Au venit şi-n ţara noastră[3]/ **de-***au cerut* pământ şi apă[6]/ .
Şi *nu voi*[7]/ **ca să** *mă laud*[8]/, **nici că** *voi*[9]/ **să** te-*nspăimânt*[10]/,
Cum *veniră*[11]/, *se făcură* toţi *o apă ş-un pământ*[12]/ .

(M. Eminescu — *Scrisoarea III*)

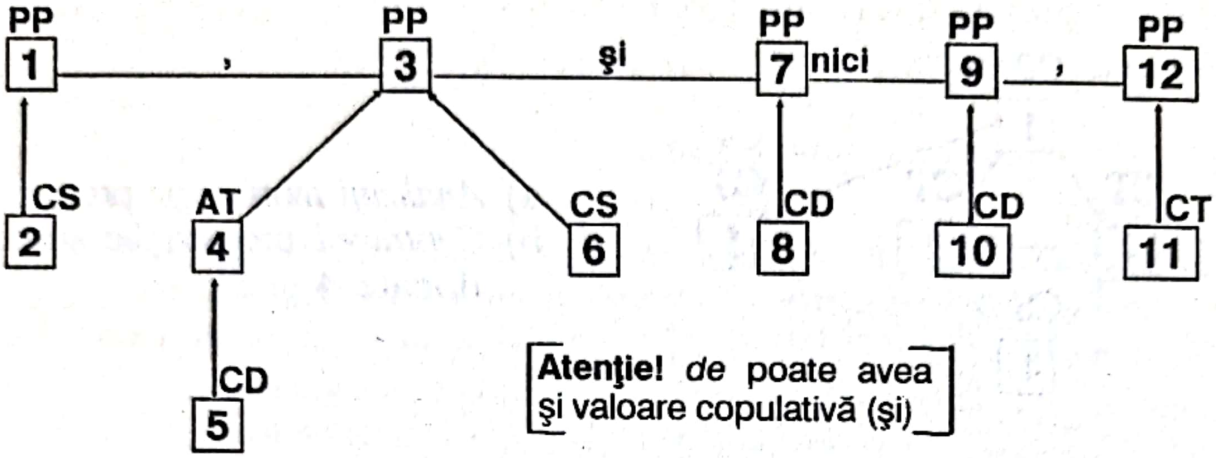

a) *Găsiţi* sinonime pentru *durară*
b) *Analizaţi* predicatele frazei.

5. Şi *iată* **împăraţi**[1]/ **ce** *nu* le *ajungea* o lume[2]/, rigide feţe fără bărbi şi mustăţi, imperioase măşti[1]/, **ce** *nu ştiau*[3]/ **ce-***i* îndurarea[4]/, feţe de gânditori, de filozofi şi de poeţi[1]/, **ce** *ţin* încă un pergament în mână[5]/, auguste chipuri de împărătese[1]/ **ce** *n-au atins* niciodată pământul cu piciorul lor, decât pe covoare de purpură[6]/, **că-***şi întind* şi ele umbra, căutând[7]/ **să** *se ajungă* una pe alta[8]/, **ca să-***şi povestească* tristele şi nesfârşitele lor poveşti[9]/ .

(D. Anghel — *Trecând prin Luvru*)

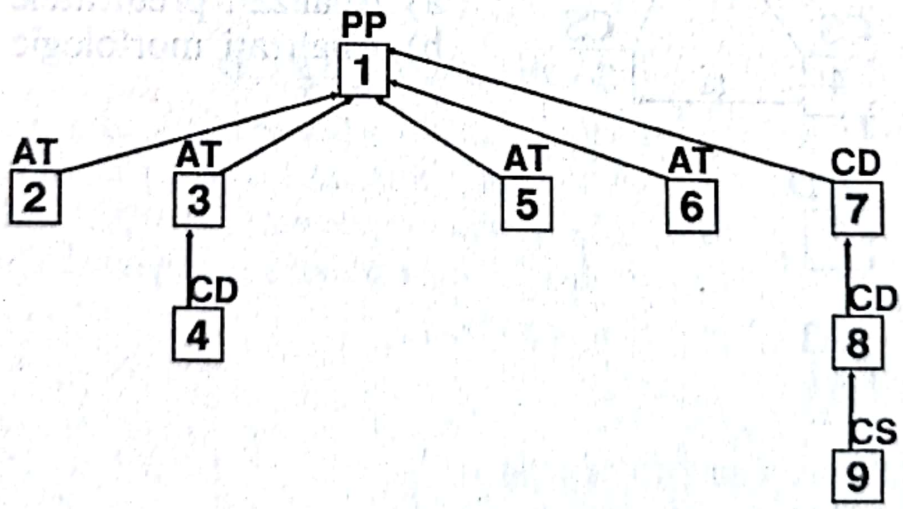

a) *Formaţi* familia de cuvinte de la *pământ.*
b) *Analizaţi* adjectivele, arătaţi funcţia lor sintactică.

6. Din sfera mea *venii* cu greu[1]/
Ca să-ţi *urmez* chemarea[2]/ ,

Iar cerul *este tatăl* meu[3]/,
Şi mumă-mea *e marea*[4]/.

Ca în cămara ta să *vin*[5]/,
Să te *privesc* de-aproape[6]/,
Am coborât cu-al meu senin[7]/
Şi *m-am născut* din ape[8]/.

(M. Eminescu — *Luceafărul*)

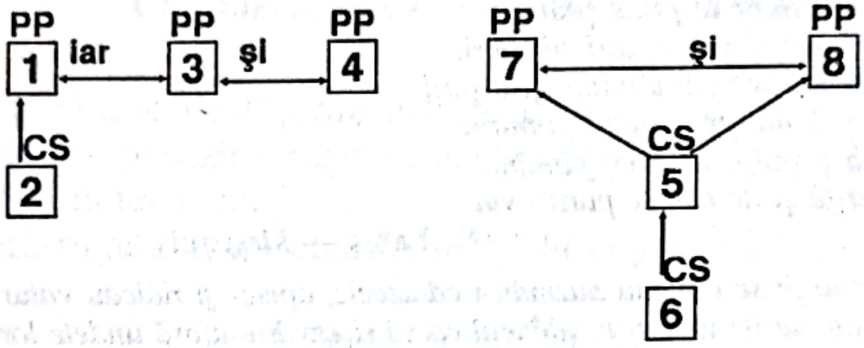

1) *Analizaţi* topica propoziţiilor nr. 5, 6 şi *explicaţi*-o în contextul poetic.
2) Ce rol au în contextul poetic propoziţiile finale?

7. *Vino* totuşi[1]/ să *strigăm* de-acolo de pe creste[2]/ ,
să *strigăm* după cocorii[3]/ care *pleacă*[4]/
şi-n vuietul de mântuire
o ţin către limanul dincolo de fire[5]/ .
În cumpăna şi-n sfâşierea
acestui ceas prijmuitor
vino[6]/ , străfundul neguros, rumoarea[7]/ ce ne-*neacă*[8]/
să le *lăsăm* sub noi[7]/ — şi pe dealul cel din urmă
cu semne-nchipuind în vânturi libertatea
să strigăm după triunghiul călător[9]/ .

(L. Blaga — *Echinocţiul de toamnă*)

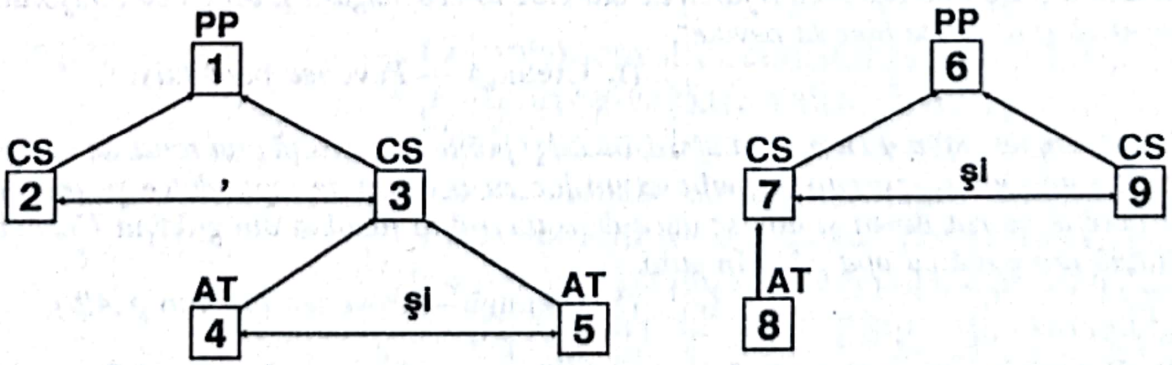

a) *Citiţi* poezia în întregime
b) *Observaţi topica şi simetria* celor două fraze şi interpretaţi rolul lor în contextul poetic.

EXERCIŢII

1. — *Voi căutaţi, că trebuie să găsiţi bani mulţi în casă — le zise după aceasta — şi când socotiţi că eu mă apropii de Fundureni, daţi foc pentru ca să pot privi cârciuma arzând, de la Fundureni, dimpreună cu sătenii.*

(**I. Slavici** — *Moara cu noroc*)

2. *Când schelele curmate se surpară*
Păreai atât de neânvins sub nor,
Încât cu slabe aripi de şindrilă
Ai fi putut spre alte zări să zbori.
Dar dragostea pământului şi-a ţării
Te-a prăvălit pe câmpul fumuriu,
Ca să ţâşneşti în veci, fântână,
De jertfă şi de cântec pururi viu.

(**N. Labiş** — *Meşterul*)

3. *Văile şi munţii se uimeau auzindu-i cântecele, apele- şi ridicau valurile mai sus ca să-l asculte, izvoarele îşi tulburau adâncul ca să-şi azvârle afară undele lor, pentru ca fiecare din unde să-l audă, fiecare din ele să poată cânta cu dânsul când vor şopti văilor şi florilor.*

(**M. Eminescu** — *Făt-Frumos din Lacrimă*)

4. *Ia, numai cu maica Evlampia desăgăriţa din Varatic, am avut şi eu odată oleacă de clenciu: că oriunde mergea, avea obiceiu să-şi lege vaca dinapoia căruţei pentru schivirnisală, ca să aibă lăptişor la drum, şi cu asta-mi aducea mare supărare; pentru că vaca, ca vaca, îmi irosea ogrinjii din căruţă, ba câteodată rupea leuca, ba la deal se smucea, de era într-un rând cât pe ce să-mi gâtuiască iepuşoarele.*

(**I. Creangă** — *Moş Nichifor Coţcariul*)

5. *Apoi când înseră, baba se culcă pe pat, cu faţa la părete ca să n-o supere lumina de la opaiţ, mai dând a înţelege nuroriisa că are s-o privigheze; dar somnul o cuprinse îndată şi habar n-avea de ce face noră-sa.*

(**I. Creangă** — *Soacra cu trei nurori*)

6. *Sfânta Miercuri auzind aceste, s-a arătat cu mare părere de rău, dar neavând nici o putere, a dat drumeţei un corn de prescură şi un păhăruţ de vin, ca să-i fie pentru hrană la drum: şi i-a mai dat încă o furcă de aur care torcea singură şi i-a zis cu binişorul: „Păstreaz-o că ţi-a prinde bine la nevoie".*

(**I. Creangă** — *Povestea porcului*)

7. *Şi cum iese sfânta Duminică afară, odată şi porneşte desculţă prin rouă, de culege o poală de somnoroasă, pe care o fierbe la un loc cu o vadră de lapte dulce şi una de miere şi apoi ie mursa aceea şi iute se duce de o toarnă în fântâna din grădina Ursului, care fântână ara plină cu apă până în gură.*

(**I. Creangă** — *Povestea lui Harap Alb*)

8. *Din gălăgia tot mai aprinsă se deosebiră apoi îndemnuri către Pavel Tunsu să iasă înaintea prefectului, să ceară despăgubiri pentru bătaia şi durerile copilului: Pavel se luptă să străbată prin înghesuială, ajutat de glasuri silitoare.*

(**L. Rebreanu** — *Răscoala*)

Scanned with OKEN Scanner

9. *...Tu va trebui să iei această grijă asupră-ţi:*
În poarta, la care-am ajuns, trecând prin această vale,
să fii straja copilăriei mele. A copilăriei
Ce-o duc încă în mine.

(**L. Blaga** — *Cuvânt către fata necunoscută din poartă*)

Complementul circumstanţial de mod

Arată cum se desfăşoară acţiunea exprimată de verbul determinat sau cum se înfăţişează însuşirea, caracteristica, exprimată de adjectivul sau adverbul determinat.

— Răspunde la întrebările: *cum? în ce fel? cât?*

Se poate exprima prin
- substantiv cu prepoziţie
- numeral
- verb — la infinitiv cu prepoziţie
  — la gerunziu
- adverb sau locuţiune adverbială
- interjecţie

Complementul circumstanţial de mod
- *propriu-zis:* arată cum se desfăşoară o acţiune sau calitatea unei însuşiri, fără a face comparaţie cu alte acţiuni sau însuşiri;
- comparativ: arată cum se desfăşoară o acţiune sau cum se înfăţişează o însuşire în comparaţie cu altă acţiune sau însuşire;

Atenţie!
— Complementul circumstanţial de mod propriu-zis poate avea valoare stilistică de epitet.
— Complementul comparativ are, de cele mai multe ori, valoare stilistică de comparaţie.
— Complementul de mod comparativ, aşezat înaintea adjectivului sau a adverbului determinat, se leagă de acesta prin prepoziţia *de (Era ca zăpada de alb.)*.

Observaţie. Să nu se confunde numele predicativ care arată *cum este subiectul* cu complementul circumstanţial de mod. (**Atenţie,** mai ales,

Scanned with OKEN Scanner

la predicatele nominale construite cu verbele copulative *a părea, a se face, a ajunge.*)

Valori stilistice ale complementului circumstanţial de mod

Epitet al verbului:

Mult zice cu drag
Mult zice duios
(*Mioriţa*)

Comparaţie:

Gânditoare ca o frunte
De poet
(**G. Coşbuc** — *Noapte de vară*)

Repetiţie — gradaţie

Şi mă simţeam ca un fulg plutind pe o apă care curge încet, încetinel, încetişor.
(**B.St. Delavrancea** — *Bunica*)

EXERCIŢII

1. *Subliniaţi* complementele circumstanţiale de mod din următoarele texte, arătând prin ce sunt exprimate şi ce cuvinte determină:

a) *Ea îşi căuta însă de drum, ţesând din picioare şi lunecând ca o zvârlugă pe poteca strâmtă şi cotigită, ce şerpuia pe sub mestecăniş. Înţelesei că cu Axinia n-o poate cineva scoate la capăt aşa de uşor... Mă mulţumii, deci, a căuta să mă ţin cât mai aproape de dânsa. Cât colea tovarăşul meu înota şi el desişul verde cu roaiba lui mică şi slabă.*
(**C. Hogaş** — *Pe drumuri de munte*)

b) *Şi ca nouri de aramă şi ca ropotul de grindeni,*
Orizontu-ntunecându-l, vin săgeţi de pretutindeni,
Vâjâind ca vijelia şi ca plesnetul de ploaie...
Urlă câmpul şi de tropot şi de strigăt de bătaie.
În zadar striga-mpăratul ca şi leul în turbare,
Umbra morţii se întinde tot mai mare şi mai mare;
În zadar flamura verde o ridică înspre oaste,
Căci cuprinsă-i de pieire şi în faţă şi în coaste.
(**M. Eminescu** — *Scrisoarea III*)

c) *— Ce te legeni, codrule,*
Fără ploaie, fără vânt,
Cu crengile la pământ?
. . . . . .
Trec în stoluri rândunele,
Ducând gândurile mele
Şi norocul meu cu ele.
Şi se duc pe rând, pe rând,
Zarea lumii-ntunecând,
Şi se duc ca clipele,

Scanned with OKEN Scanner

Scuturând aripele
Şi mă lasă pustiit,
Vestejit şi amorţit...

(**M. Eminescu** — *Ce te legeni...*)

d) *Uite, e seară, / Sufletul satului fâlfâie pe lângă noi, / ca un miros sfios de iarbă tăiată, / ca o cădere de fum din streşini de paie, / ca un joc de iezi pe morminte înalte.*

(**L. Blaga** — *Sufletul satului*)

2. *Subliniaţi* complementele circumstanţiale de mod, din următoarele texte, *arătaţi* cuvintele pe care le determină, *comentaţi* valoarea lor stilistică:

a) *Noaptea s-a-ntunecat cu alte nopţi în fund, / Şi din noapte-n noapte, nopţile urzite / Cerne ploaia ca nisipul mărunt / Nişte site. / Gândul, a ajuns în flacăra lui de ploaie târzie, / Se face palid şi descreşte ca o făclie, / Fereastra e cernită de un fag / de care-atârnă noaptea neagră, toată, ca un steag.*

(**T. Arghezi** — *Ploaia*)

b) *Statuia îşi arată puternica-i croială / Şi-n seara risipită e ca un fum oprit, / Pe care frământându-l cu sete şi-ndoială / L-a împietruit pietrarul, de-a pururi, şi cioplit, / Pietrarul se mâhneşte, întârzie şi-aşteaptă. / El îşi priveşte iarăşi statuia cu-ntristare.*

(**T. Arghezi** — *Aleluia*)

c) *Munteanca-şi lepădă cojocul lângă uşa de intrare şi înaintă sprintenă, numai în sumăieş, păşind moale pe covor cu opincile. În faţa iconostasului se opri şi salută pe sfinţi cu mare înfrângere, aplecându-se adânc, cu mâna dreaptă până la pământ. (...) I se dădu sfintei cu toată fiinţa, ca o jertfă rănită şi lăsă să cadă pe năframă lacrimi.*

(**M. Sadoveanu** — *Baltagul*)

d) *Înserase mai de-a bine; / Crengi uscate, peste mine, / Bâzâind la vântul strâmb, / Îmi ziceau răstit din drâmb... / Năzdrăvana de pădure / Jumulită de secure, / Scurt, furiş / Înghiţea din luminiş. / (...) De subt vreascuri văzui bine / Repezită înspre mine / O guşată cu găteji. / Chiondârâş / Căta la cale; / De pe şale, / Când la deal şi când la vale, / Curgeau betele târâş.*

(**I. Barbu** — *După melci*)

3. *Construiţi:*

a) 5 propoziţii cu câte un complement circumstanţial de mod, exprimat printr-un adverb sau locuţiune adverbială;

b) 5 propoziţii cu complemente circumstanţiale de mod, exprimate prin substantive;

c) 4 propoziţii cu complemente circumstanţiale de mod, exprimate prin verbe la infinitiv cu prepoziţie şi gerunziu:

4. *Alcătuiţi* un text, pe o temă la alegere, de aproximativ 10—15 rânduri în care să folosiţi complemente circumstanţiale de mod comparative.

Scanned with OKEN Scanner

Propoziţia subordonată circumstanţială de mod

Îndeplineşte funcţia de complement circumstanţial de mod al unui verb, adjectiv sau adverb din regentă.

Se introduce prin: — adverbele relative: *cum, precum, cât*
— locuţiunile conjuncţionale: *după cum, după cât, ca şi cum, ca şi când etc.*

Observaţie: Uneori, în regentă există unul din adverbele *aşa, astfel.* Deseori, adverbele relative formează împreună cu adverbele *aşa* şi *astfel* un tot, luându-se împreună: *aşa cum, aşa precum, astfel cum.*

Propoziţia circumstanţială de mod
- *propriu-zisă:* — arată cum se desfăşoară acţiunea exprimată de verbul determinat din regentă sau caracteristica însuşirii adjectivului sau adverbului determinat din regentă.
- *comparativă:* — aduce în plus, în raport cu modala propriu-zisă, comparaţia cu altă acţiune sau însuşire, având, de cele mai multe ori, *valoare stilistică.*

Atenţie! Subordonatele introduse prin adverbele relative **cum** sau **cât,** care nu introduc numai subordonate circumstanţiale de mod, pot fi confundate cu: *subordonatele subiective, predicative, atributive, completive directe, indirecte sau temporale.* Atenţie deosebită se cere în identificarea *subordonatelor predicative* introduse prin adverbul *cum* şi care răspund la întrebarea *cum?,* ca şi propoziţiile *circumstanţiale de mod.*

Topica: Propoziţia *subordonată circumstanţială de mod* urmează, de obicei, regentei; uneori este intercalată sau precedă regenta.

Punctuaţia: Propoziţia circumstanţială de mod se desparte, în general, prin virgulă de regenta ei, când se află înaintea acesteia şi totodeauna când este intercalată. Când urmează după aceasta, se desparte de ea prin virgulă, dacă nu se insistă asupra subordonatei.

1. Ş-aşa, prea cinstite comise Ioniţă, într-o bună zi Dumnezeu *a vrut*[1]/ să-şi *urască* slujba la poarta Domniei[2]/ şi *să intre* în codru, cu tovarăşi[3]/, cum *era* obicei pe-atunci[4]/. Ş-aşa[5]/ cum *se afla,* cu seleazul stăpânirii pe el şi cu strai înflorat[6]/, *a prins* a lovi curţi boiereşti şi sate ş-a lua mare dobândă[5]/.

(**M. Sadoveanu** — *Hanu Ancuţei*)

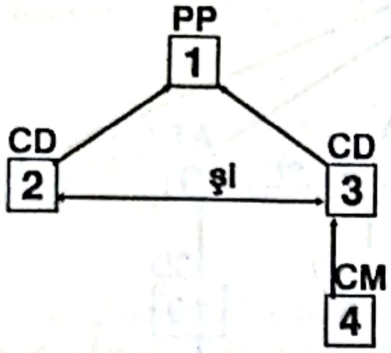

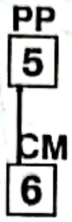

a) *Transformaţi* infinitivele verbale din propoziţia nr. 5 *a lovi* şi *a lua* în subordonate; arătaţi ce valoare au dobândit.

b) *Contrageţi* subordonatele nr. 2 şi 3 şi arătaţi ce valoare sintactică au dobândit.

c) *Construiţi* opt subordonate cu valoare sintactică diferită, introduse cu adverbul relativ „*cum*".

2. Din norocire, bisoceanul meu *nu ştia* nimic despre chipul[1]/ **cum** *ne batem* noi joc în oraşe[2]/ **de ce** *avem* mai scump rămas de la părinţi[3]/, **şi** el, în limba sa[4]/, **pe care** *aş da* ani din viaţă-mi[5]/ **ca s-o** *pot* scrie întocmai[6]/ **după cum** el o *rostea*[7]/ în acea limbă spornică, vârtoasă şi limpede a ţăranilor noştri, îmi *povestea* păsurile oamenilor de la munte[4]/.

(Al. Odobescu — *Pseudo-kynegetikos*)

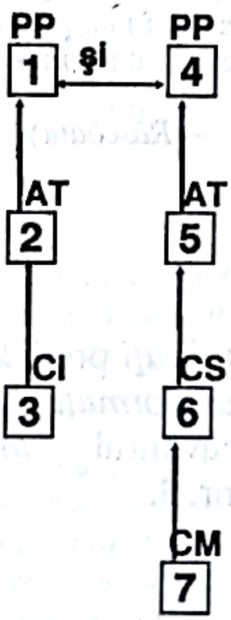

a) *Analizaţi* morfologic propoziţia nr. 1, puneţi-o în schemă.

b) *Contrageţi* subordonata circumstanţială de mod.

c) *Găsiţi* patru sinonime pentru *a rosti* .

3. În vremea de demult[1]/, **pe când** oamenii *ştiau*[2]/ şi *puteau* mai mult[3]/ **decât** ce *pot*[4]/ **şi** *ştiu* cei de-acum[5]/, **pe când** pruncul de trei zile îţi *număra* numai într-o clipă toate stelele de pre cer[6]/ **şi** *vedea* cu ochişorii[7]/ **cum** *creşte* iarba câmpului[8]/ **şi** *auzea* cu urechile[9]/ **cum** *sfârâie* fusele[10]/ **când** *toarce* păianjinul[11]/... pe vremea de atunci *trăia* în plaiurile Buzăului o împărătească tare şi mare[1]/ **pe care** o *chema* doamna Neaga[12]/.

(Al. Odobescu — *Pseudo-kynegetikos*)

Scanned with OKEN Scanner

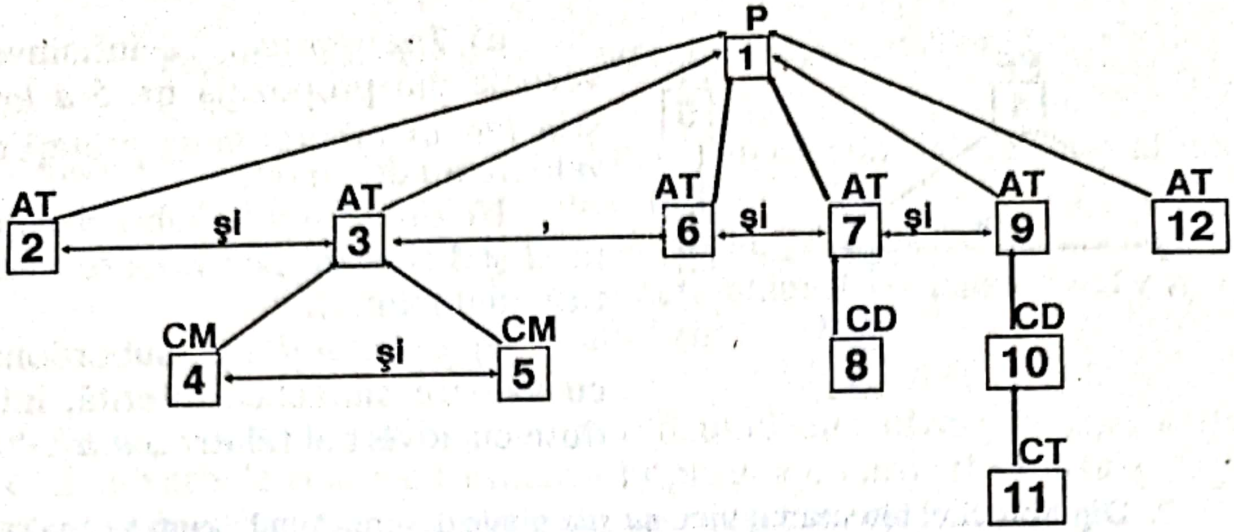

a) Contrageţi cele două subordonate completive directe.
b) Construiţi trei fraze în care să fie câte o modală comparativă.

4. *După o pauză*[1]/ **care** i *se păru un secol*[2]/, *îşi luă inima în dinţi*[1]/ **şi**, potrivindu-şi pălăria în cap cu băgare de seamă[3]/ **ca şi când** *n-ar fi fost sigur*[4]/ **dacă** *face* bine[5]/ **sau** *nu*[6]/ **că** *se acoperă*[7]/, *urmă* cu un glas învăluit de emoţie[3]/.

(**L. Rebreanu** — *Răscoala*)

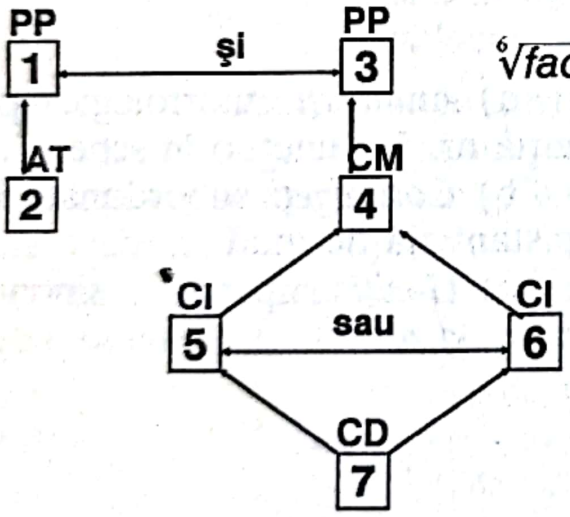

$\sqrt[6]{face}$

a) *Analizaţi* predicatele frazei.
b) *Transformaţi* în subordonată cuvântul *învăluit* din propoziţia nr. 3.

EXERCIŢII

1. *Trezindu-te, iubito, cu anii înapoi.*
Să fie neagră umbra în care-oi fi pierit,
Ca şi când niciodată noi nu ne-am fi găsit,
Ca şi când anii mândri de dor ar fi deşerţi —
Că te-am iubit atâta putea-vei tu să ierţi?

(**M. Eminescu** — *Despărţire*)

2. *Apoi după ce s-au hodinit caii, am pornit înainte, spre Podu-Leloaie; şi de aici, tot înainte spre Iaşi, mai mult pe jos decât în căruţă, căci zmeii lui moş Luca se muiese de*

Scanned with OKEN Scanner

tot, şi ţăranii noştri glumeţi, cum sunt ei, ne tot şfichiau în treacăt, care dincotro, de ni-era mai mare ruşinea de ruşinea lui moş Luca.

(**I. Creangă** — *Amintiri din copilărie*)

3. *Apoi fără să ne zbatem, jupâne Ştrul, mi-i da şaisprezece lei, un irmilic de aur, şi ţi-oi duce-o, ştii, cole, ca pe palmă; că, după cum vezi, căruţa acum am adus-o de la încălţat şi i-am mai tras şi o unsoare de cele a dracului, de are să meargă cum îi sucala.*

(**I. Creangă** — *Moş Nichifor Coţcariul*)

4. *Ţine, moş Ioane, acest mic dar de la mine, şi întâmpină-ţi nevoia de azi pe mâne, cum te-a lumina Cel de Sus. Iar pe boier lasă-l în judecata lui Dumnezeu, căci El nu bate cu ciomagul.*

(**I. Creangă** — *Moş Ion Roată şi Vodă-Cuza*)

5. *Dar, să nu vă fie cu supărare, ia palmele aceste ţărăneşti ale noastre, străpunse de pălămidă şi pline de bătături, cum le vedeţi, vă ţin pe dumneavoastră de atâta amar de vreme şi vă fac de huzuriţi de bine.*

(**I. Creangă** — *Moş Ion Roată şi Vodă-Cuza*)

6. *Apoi când prefectul a pomenit despre domnii automobilişti, Petre a izbucnit, aproape fără voia lui, parc-ar fi vrut să-mpiedice o nedreptate, cu o voce aspră, răguşită şi cu o văpaie în ochi (...) Adică acelaşi prefect care a ascultat strigătele şi batjocurile celorlalţi, numai pe el îl bruftuluieşte, ca şi când el ar fi cel mai ticălos om din sat, tocmai el care...*

(**L. Rebreanu** — *Răscoala*)

7. *Şi precum mâni harnice vor veni mâne grăbite ca ridicând piatră peste piatră şi înălţând schelele să ridice un alt palat, aşa voi încerca să fac şi eu, căci schela mea e clădită până la un loc, şi de aci, pentru a urca mai sus, nu trebuie decât energie.*

(**Dimitrie Anghel** — *Triumful vieţii*)

8. *Lumina altora, / sugrumă vraja nepătrunsului ascuns / în adâncimi de întuneric, / dar eu, / eu cu lumina mea sporesc a lumii taină / şi-ntocmai cum cu razele ei albe luna / nu micşorează, ci tremurătoare / măreşte şi mai tare taina nopţii. / aşa îmbogăţesc şi eu întunecata zare / cu largi fiori de sfânt mister / şi tot ce-i ne-nţeles / se schimbă-n ne-nţelesuri şi mai mari / sub ochii mei / căci eu iubesc / şi flori şi ochi şi buze şi morminte.*

(**L. Blaga** — *Eu nu strivesc corola de minuni a lumii*)

9. *Te-ai scufundat în tine, spre taina neştiută,*
Dar din adâncul Astăzi cu păcura lui grea
Te uiţi către viaţă cum ai privi, pierdută,
Din puţul unei mine la gura cu o stea

(**V. Voiculescu** — *Elegie*)

10. *Vorba zice: „fugi în colo", râsul zice: „vino-ncoace"!*
Îmblă parcă amintindu-şi vre un cântec, alintată,
Pare că i-ar fi tot lene şi s-ar cere sărutată.
.....

În zadar în ochi avea-vei umbre mândre din poveşti
Precum iarna se aşează flori de gheaţă pe fereşti,
(**M. Eminescu** — *Scrisoarea V*)

11. *În sâmburul de ghindă*
E un stejar. — Cum dânsul din proprii rădăcine,
Din planul vieţii sale ascuns în colţu-obscur
Îşi creşte trunchiul aspru — aşa poporul meu,
În tine e puterea-ţi, nălţarea-ţi şi pieirea-ţi.
(**M. Eminescu** — *Andrei Mureşanu*)

12. *Te-aş privi o viaţă-ntreagă în cununa ta de raze,*
Pe când mâna ta cea albă părul galben îl netează.
Vino! Joacă-te cu mine... cu norocul meu... mi-aruncă
De la sânul tău cel dulce floarea veştedă de luncă,
Ca pe coardele ghitarei răsunând încet să cadă...
Ah! E-atât de albă noaptea, parc-ar fi căzut zăpadă.
(**M. Eminescu** — *Scrisoarea IV*)

13. *În zadar boltita liră, ce din şapte coarde sună,*
Tânguirea ta de moarte în cadenţele-i adună;
În zadar în ochi avea-vei umbre mândre din poveşti,
Precum iarna se aşează flori de gheaţă pe fereşti,
Când în inimă e vară...,
(**M. Eminescu** — *Scrisoarea V*)

14. *El văzu capul lui Joe, cum l-apus de soare-n vale*
Vezi un vârf de munte negru scris cu raze triumfale,
Pe când el, cu întuneric, peste voi stă temerar.
(**M. Eminescu** — *Memento mori*)

15. *În totului tot, a fi trecut la mijloc vreo jumătate de ceas, cât a zăbovit mama acolo, mai vreo trei patru de când fugisem de-acasă ş-ar fi trebuit să-nceapă a mi se pune soarele drept inimă, după cum se zice, căci era trecut de amiază.*
(**I. Creangă** — *Amintiri din copilărie*)

16. *Poate că voia să ajungă mai repede la Bistriţa, să se suie pe plută şi să plece la Piatra, după cum îmi dăduse a înţelege încă de la Hălăuca; poate... dar tovarăşul meu era fricos ca un iepure şi nu-mi venea să cred că va îndrăzni să străbată el singur, inima pădurilor până la Borca.*
(**C. Hogaş** — *Pe drumuri de munte*)

18. *Şi el, frumos la chip şi blând cum era, văzându-ne pe noi de-a rândul îmbrăcaţi cu cămeşuice cusute cu bibiluri şi albe cum e helgea, cu bondiţe mândre, cu iţari de ţigaie şi încălţaţi cu opincuţe, spălaţi curat şi pieptănaţi, cu ruşinea zugrăvită-n faţă şi cu frica lui Dumnezeu în inimă, aruncă o privire părintească spre noi şi zise...*
(**I. Creangă** — *Amintiri din copilărie*)

19. *Zarzărul... Cum murmuri numele unui copil care ţi-a fost tovarăş bun de joacă şi nu-ţi mai poate fi prieten, căci ai rămas copil — şi nu mai eşti... şi-ţi pare rău că te desparţi de el şi-ţi pare bine că eşti mare...*
(**I. Teodoreanu** — *Uliţa copilăriei*)

Scanned with OKEN Scanner

Complementul circumstanţial condiţional

Exprimă o ipoteză sau o condiţie de a cărei îndeplinire depinde realizarea acţiunii din propoziţie sau a însuşirii exprimate de adjectivul determinat. Verbul determinat de complementul condiţional se află la un mod şi timp care exprimă o acţiune nerealizabilă decât în urma îndeplinirii condiţiei exprimate prin complement.

Se exprimă prin:

— substantiv care exprimă ideea de condiţie, precedat de prepoziţii: *în cazul, cu condiţia*

În caz de nevoie, întreg postul va ieşi complet înarmat ca să facă impresie mai puternică

(**L. Rebreanu** — *Răscoala*)

— *substantiv* sau *pronume la genitiv* precedat de locuţiunea prepoziţională *în locul:*

Eu în locul vostru aş accepta.

— *adverbele astfel* şi *altminteri* aşezate după enunţarea singurei posibilităţi acceptabile.

Vom face cum am hotărât. Altminteri ne pierdem în mărunţişuri.

— *verb la gerunziu:*

Stăruind vei reuşi să-l înduplecí.

Punctuaţia: Complementul circumstanţial condiţional se desparte, în general, prin virgulă de restul propoziţiei.

Analizaţi textele de mai jos arătând prin ce sunt exprimate complementele circumstanţiale condiţionale.

1. *În locul spătarului Ghica, eu nu-ţi trăgeam palme... Eu vâram sabia în dumneata.*

(**Camil Petrescu** — *Bălcescu*)

2. *Mihai-Vodă se temu că neprimind alianţa lui Sigismund l-ar putea sili pe acesta a se arunca în braţele turcilor... Alianţa Transilvaniei, în acest caz, îi este dar neapărată.*

(**N. Bălcescu** — *Românii supt Mihai-Voievod Viteazul*)

3. *Nu vreau să ştiu nimic! continuă Tănăsescu cu pumnii strânşi. Imediat să părăseşti primăria, altfel te arestez.*

(**L. Rebreanu** — *Răscoala*)

4. *Fiind înzestrat cu mari destoinicii, el, poate să-i fie de mare folos societăţii în mijlocul căreia-şi petrece viaţa, dar vrednic de încredere nu e, căci nu putem niciodată să ştim dacă nu cumva mâine ori poimâine, împins de egoism, de amor propriu, de vanitate ori de ambiţiune, va abuza de destoiniciile sale.*

(**I. Slavici** — *Amintiri*)

5. *Nu te-am ştiut că-mi eşti din aceştia... Dar trăind şi nemurind, te-oi sluji eu, măi badeo!*

(**I. Creangă** — *Povestea lui Harap-Alb*)

Scanned with OKEN Scanner

6. Construiţi propoziţii în care complementul circumstanţial condiţional să fie exprimat printr-un verb la gerunziu.

7. Transformaţi complementele circumstanţiale de la exerciţiul 5 în subordonate circumstanţiale condiţionale.

8. Construiţi câte o propoziţie în care complementele circumstanţiale condiţionale să fie exprimate prin substantivele *caz, condiţie, ipoteză, eventualitate* însoţite de prepoziţiile şi locuţiunile prepoziţionale corespunzătoare.

Propoziţia subordonată circumstanţială condiţională

Exprimă o ipoteză sau o condiţie de a cărei îndeplinire depinde realizarea acţiunii exprimate de propoziţia regentă.

Dacă te hotărăşti să mergi, merg şi eu cu tine;

Se introduc prin conjuncţia *dacă, de, să,* şi adverbul cu valoare conjuncţională *când,* precum şi prin locuţiunea conjuncţională *în caz că.*

În caz că te hotărăşti să vii, te aşteptăm.

În regenta unei condiţionale există, ca elemente corelative, adverbele *apoi* sau *atunci:*

Şi de s-ar putea pe dânsa cineva ca să o prindă,
Când cu ochii mari, sălbateci, se priveşte în oglindă,
.....
Atunci el cu o privire nălucirea i-ar discoasă
Cum că ea, — frumoasa fată — a ghicit că e frumoasă

(**M. Eminescu** — *Călin (file din poveste)*)

Se construiesc cu modul indicativ, conjunctiv şi prezumtiv:

Dacă vrei, îţi spun părerea mea; Să fi fost în locul tău, acceptam; Dacă aş fi ştiut, aş fi venit şi eu.

1. *Du-te* dor, cu negura,[1]/
Unde-*i* badea cu stâna;[2]/
Du-te dor, cu negurile[3]/
Unde-*i* badea cu-oile[4]/
De te-*a-ntreba*[5] / **că ce** *fac*[6]/
*Spune-*i[7] / **că de-a lui** dor *zac*[8]/
De te-a-*ntreba*[9] / **cum** *trăiesc*,[10]/
*Spune-*i[11] / **că mult îl** *doresc*[12]/

(*Folclor*)

a) *Recunoaşteţi* simetria prezentă în aceste versuri, şi arătaţi rolul ei în comunicarea sentimentului fundamental.

b) *Găsiţi* sinonime pentru *zac şi negura.*

c) *Analizaţi* elementele joncţionale.

Scanned with OKEN Scanner

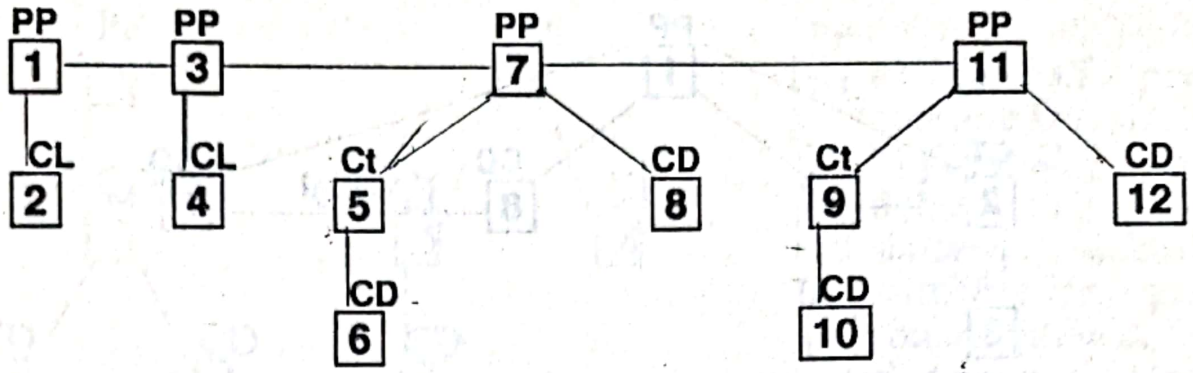

2. Chemând pre mitropolitul Teofan, pre episcopi şi pe boieri, şi spuindu-le[1]/ că *se simte* sosit la sfârşitul vieţii[2]/, *îşi ceru iertare* de la toţi; umilindu-se[1]/, pe urmă îi *rugă*[3]/ să le *fie milă* de fiul său Bogdan[4]/ pre care îl, *lasă* moştean scaunului[5]/, şi să-l *ajute*[6]/, căci fiind în fragedă vârstă, încungiurat de puternici vrăjmaşi, *nu se va putea* apăra nici pre sine, nici pre ţară[7]/, de *nu va fi* unire între boieri[8]/ şi de *nu vor avea dragoste şi supunere* către domn[9]/.

(C. Negruzzi — *Alexandru Lăpuşneanul*)

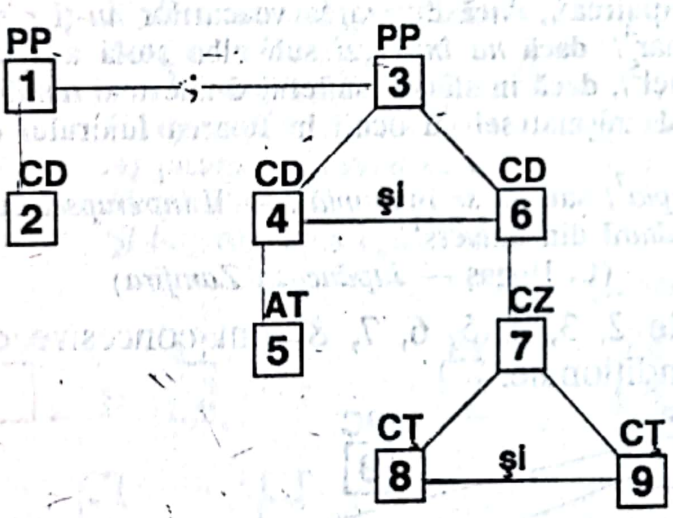

a) *Analizaţi* predicatele frazei.
b) *Transformaţi* în subordonată gerunziul *chemând*
c) *Contrageţi* propoziţiile nr. 5 şi 7.
d) Cum *explicaţi* unele particularităţi ale lexicului?

3. Şi[1]/ dacă pentru poeziile lui[2]/, în care *şi-a întrupat* sub o formă aşa de minunată cugetările şi simţirile3/, *se mulţumea* cu emoţiunea estetică a unui mic cerc de amici, fără a se gîndi la nici o satisfacţie de amor propriu[2]/; dacă el *se considera* oarecum ca organul accidental[4]/ prin care însăşi poezia *se manifesta*[5]/ aşa încât *ar fi primit* cu aceeaşi mulţumire[6]/ să *se fi manifestat* prin altul[7]/, ne *este permis* a conchide[1]/ nu numai că *era nepăsător* pentru întâmplările vieţii externe[8]/, dar şi chiar că în relaţiile lui pasionale *era de un caracter* cu totul neobişnuit[9]/.

(Titu Maiorescu — *Eminescu şi poeziile lui*)

a) *Transformaţi* în subordonată, complementul fără a se gândi.
b) *Contrageţi* subordonata nr. 5
c) *Analizaţi* morfologic propoziţiile nr. 6 şi 7.
Observaţie: propoziţia nr. 9 are valoare cumulativă.

Scanned with OKEN Scanner

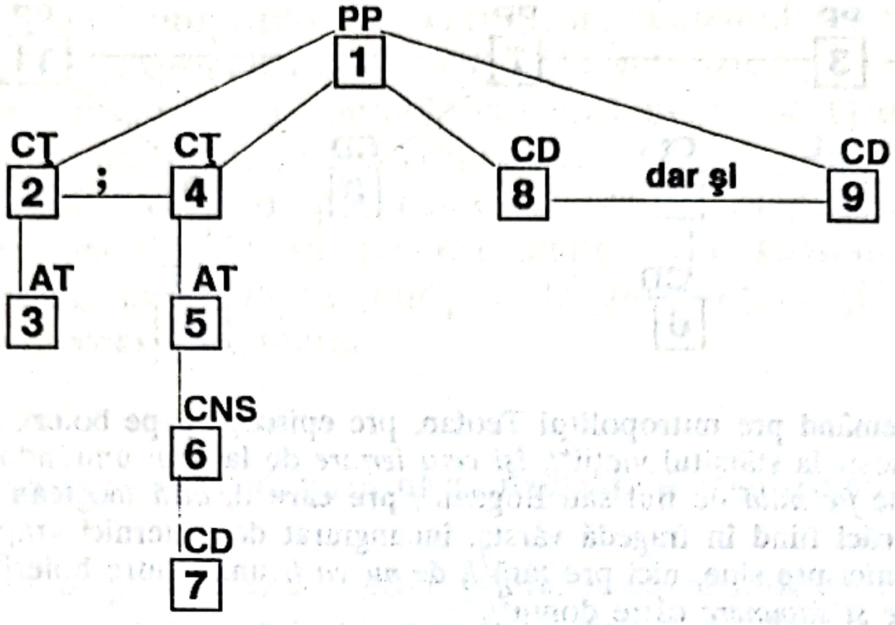

4. Şi[1]/ **dacă** faţă de toate acestea *rămâi* încă *nepăsător*[2]/, **dacă** idila biblică a lui Boaz şi Ruth *nu*-ţi *înfloreşte* închipuirea[3]/, **dacă** din zarea veacurilor *nu*-ţi *răsar* în suflet ochii negri ai indianei Tamar[4]/, **dacă** *nu întrevezi* sub alba stolă asiriană chipul fermecător al chaldeianei Rachel[5]/, **dacă** în sfârşit, sufletul d-tale mai *rămâne,* faţă de toate acestea, *lănţuit* în sânul crâşmăresei cu ochii în floarea fuiorului de cânepă...[6]/

— **Dacă** toate acestea *se întâmplă*[7]/ **sau** *nu se întâmplă*[8]/ — *îl întrerupsei* eu[9]/ — tu *rămâi,* totuşi, cea mai mare *secătură* din univers[1]/.

(C. Hogaş — *Jupâneasa Zamfira*)

Observaţii: Subordonatele 2, 3, 4, 5, 6, 7, 8 sunt concesive cu nuanţă de condiţionale.

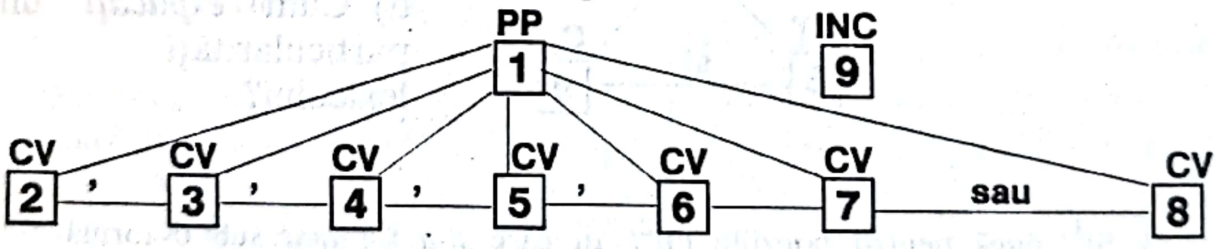

a) *Analizaţi* topica subordonatelor şi raportul dintre propoziţii.
b) *Analizaţi* predicatele frazei.
c) *Contrageţi* propoziţiile subordonate nr. 2 şi 3.

5. Şi de-aceea de-azi-nainte *poţi*[1]/ să *nu* mă mai *întrebi*[2]/
De ce ritmul *nu* m-*abate* cu ispită de la trebi[3]/,
De ce *dorm* îngrămădite între galbenele file
Iambii suitori, troheii, săltăreţele dactile...[4]/
De-*oi urma*[5]/ să *scriu* în versuri[6]/ teamă mi-*e*[7]/ ca nu cumva
Oamenii din ziua de-astăzi să mă-*nceapă*-a lăuda[8]/.
Dacă *port* cu uşurinţă şi cu zâmbet a lor ură[9]/,
Laudele lor desigur m-*ar mâhni* peste măsură[10]/.

(M. Eminescu — *Scrisoarea II*)

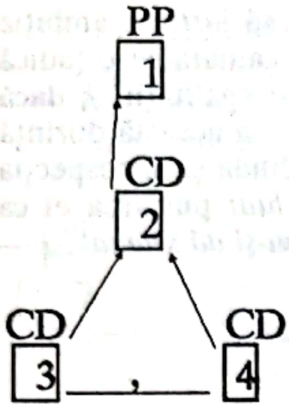

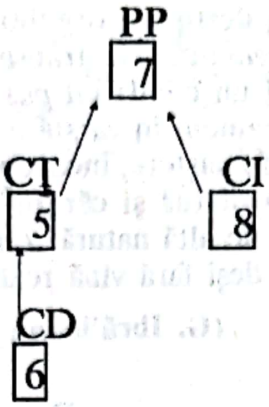

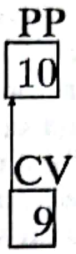

a) *Analizaţi* predicatele frazei.
b) *Construiţi* 7 subordonate cu valoare sintactică diferită, introduse prin conjuncţia *dacă*.
c) *Construiţi* sinonime pentru: *abate, ispită, trebi.*

6. *Nu-i cer nimic...*[1] /
Şi *totuşi*[2] /, **dacă** *ar vrea*[3] /
O, **dacă-***ar vrea*[4] / **să-***mi dea*[5] / **ce** *nu-i cer încă* [6] /
Ar face dintr-un lac o Marmara,
Şi dintr-un melc, un sfinx săpat în stâncă[2] /.
Nu-i cer nimic...[7] /
Dar[8] / **dacă-***ar fi*[9] / **să-***i cer*[10] /
Ce-*aş vrea*[11] / **să** *am*[12] / **şi ce-***ar putea*[13] / **să-***mi dea*[14] /,
Aş picura-ntr-o cupă cu eter
Morfină[8] /
Şi *i-aş cere-apoi aşa...*[15] /

(**I. Minulescu** — *Romanţă policromă*)

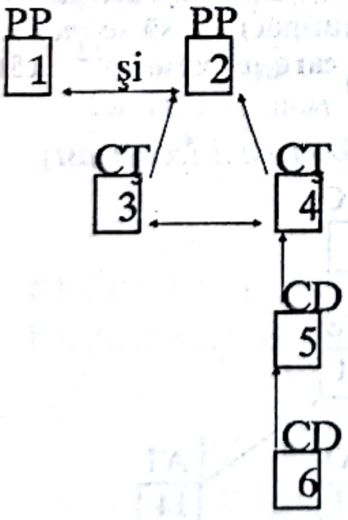

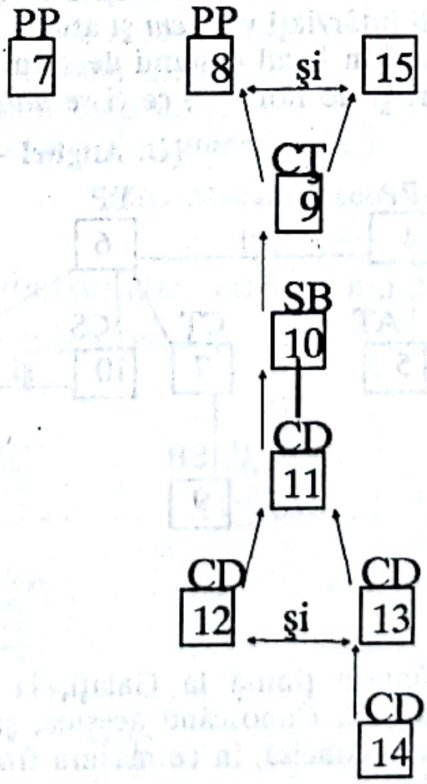

a) Analizaţi predicatele frazei.
b) *Analizaţi* pronumele din frază.
c) *Contrageţi* propoziţiile subordonate nr. 5 şi 14.

Scanned with OKEN Scanner

7. **Dacă** *nu* **i-***aş fi cunoscut* firea destul de orgolioasă[1] / **ca să** *justifice* ambiţia ei de egalitate[2] /, **dacă** *nu mi-aş fi dat seama*[3] / că strânsa noastră camaraderie (adică tocmai egalitatea între un om matur şi un copil) i-*a pus problema* egalităţii[4] /; **dacă** *nu aş fi înţeles*[5] / că şi viaţa ei printre oameni în vârstă *a contribuit* la această dorinţă de a fi mare[6] /; **şi dacă**, mai ales, actul de naştere, incoruptibila oglindă şi introspecţia *nu* mi-*ar fi spus* clar[7] / **că** *sunt un om* matur şi cărunt[8] /, *aş fi luat* purtarea ei ca explozia prea timpurie a unui sentiment de altă natură[9] /, **de care** *nu-şi dă seama*[10] / — şi cât de *ridicol* şi *vinovat m-aş fi simţit* deşi fără vină reală[11] /.

(**G. Ibrăileanu** — *Adela*)

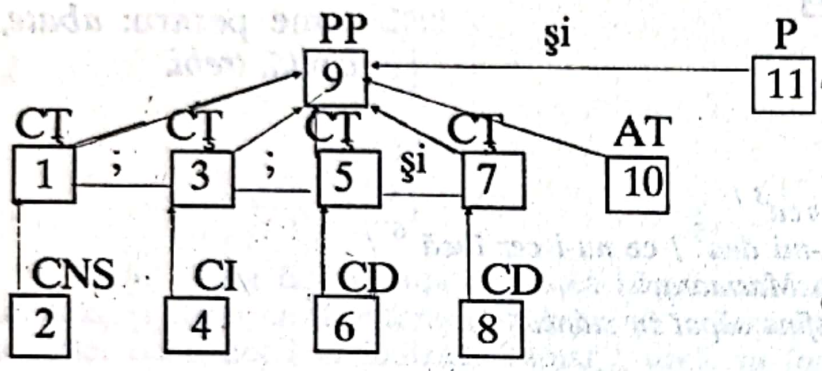

a) Analizaţi raporturile dintre propoziţiile frazei şi simetriile existente.

b) *Formaţi* familia de cuvinte de la *cunoscut* şi *camaraderie*.

3. *Despărţiţi* în silabe cuvintele *cunoscut, firea, orgolioasă, ambiţia, introspecţia, reală.*

8. Deci, *stăpâneşte*-ţi fericit fragmentul de univers[1] / **pe care** l-*ai cucerit*[2] /, suirea ta pe soclu *înseamnă* o *biruinţă*[3] /, nobila ta formă *glorifică* marmura[4] / **ce** o *poartă*[5] /; **şi**[6] / **dacă** *e adevărat*[7] /, **cum** *spune* un alt poet[8] /, **că** bustul *supravieţuieşte* adeseori cetăţii[9] /, pelerinii întârziaţi *vor veni* şi atunci de **pretutindeni**[6] / **să** se *încline* înaintea ta[10] / **şi** *să*-ţi *aducă* în locul cununii de spini[11] / **pe care** *ai purtat*-o[12] / **cât** *ai trăit*[13] / cununa de lauri ţi de flori[11] /, **ce** ţi *se datoreşte*[14] /.

(**D. Anghel** — *Prinosul unui iconoclast*)

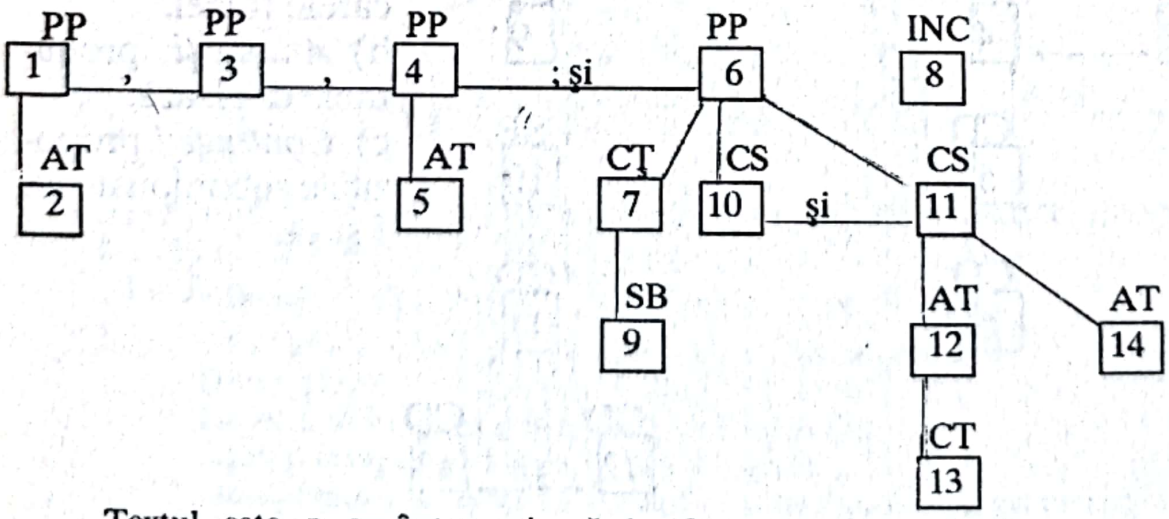

Textul este o cuvântare ţinută la Galaţi, la dezvelirea monumentului lui Eminescu, de către D. Anghel. Cunoscând acestea, şi personalitatea lui Eminescu, comentaţi, într-o compunere concisă, în ce măsură fraza subliniază, în ansamblul ei, cinstirea *Poetului nepereche.*

Scanned with OKEN Scanner

9. **Şi**[1] **/ dacă de cu ziuă** *se-ntâmplă*[2] **/ să te văz,**[3] **/**
Desigur[1] **/ că la noapte un tei** *o* **să** *visez*[4] **/,**
Iar[5] **/ dacă peste ziuă eu** *întâlnesc* **un tei**[6] **/**
În somnu-mi toată noaptea *te uiţi* **în ochii mei**[5] **/.**

(M. Eminescu — *Şi dacă de cu ziuă*)

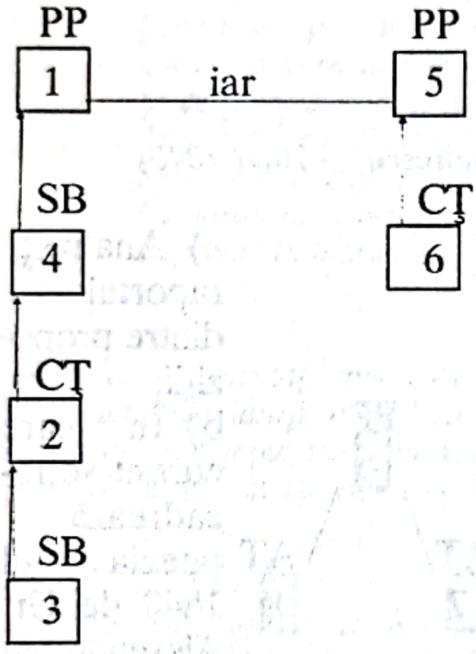

a) Interpretaţi acest catren eminescian.
b) Arătaţi rolul condiţionalelor în sublinierea unui motiv fundamental în poezia eminesciană.

10. **An nou!** *aştept* **minunea-ţi ca o cerească lege**[1] **/:**
Dacă însă păstorul[2] **/ ce tu ni l-ai** *alege*[3] **/**
Va fi tot ca păstorii[2] **/ de care** *avem* **deştui.**[4] **/**
Atunci... *lasă* **în starea-i bătrâna tiranie**[5] **/.**
La darurile tale, eu *nu simţ* **bucurie**[6] **/,**
De îmbunătăţiri rele[7] **/, cât** *vrei*[8] **/** *suntem sătui.*[7] **/**

(Gr. Alexandrescu — *Anul 1840*)

a) Construiţi patru subordonate condiţionale, introduse diferit.
b) Analizaţi elementele joncţionale.

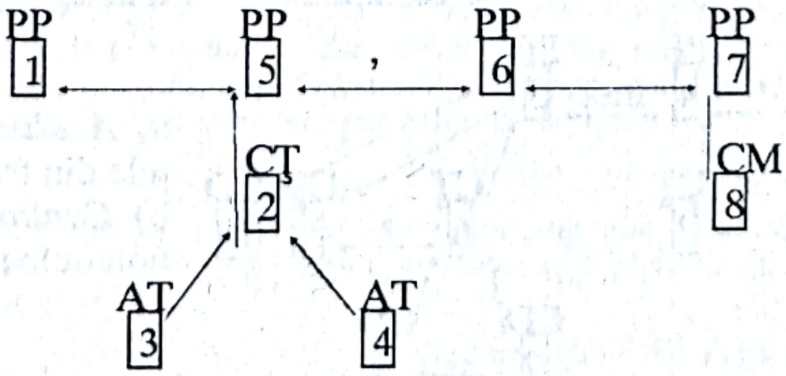

Scanned with OKEN Scanner

11. *Atunci*[1] / **dacă** a mea frunte galbenă, obosită,
Dacă a mea privire *s-o-ntoarce* spre mormânt[2] /;
Dac-a vieţii-mi triste făclie osândită
S-o-ntuneca[3] /, s-*ar stinge* de-al patimilor vânt[4] /;
Pe aripile morţii celei mântuitoare,
Voi părăsi locaşul[1] / **unde** *am nădejduit*[5] /.
Voi lăsa fericirea aceluia[6] / **ce** o *are*[7] /
Şi a mea suvenire acelora[6] / **ce** *am iubit*[8] /.

(Gr. Alexandrescu — *Anul 1840*)

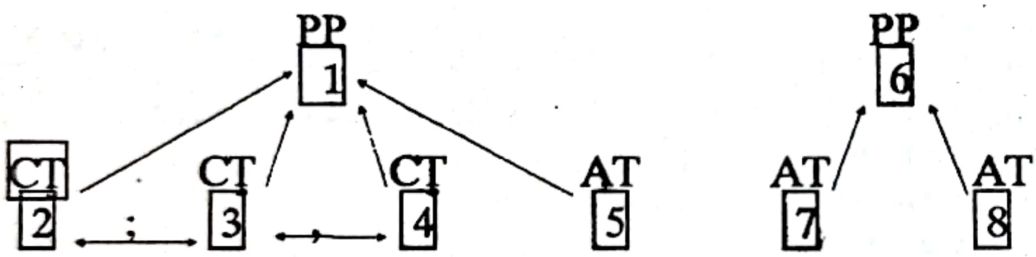

a) Analizaţi raportul dintre propoziţii;
b) În care curent se încadrează poezia Anul 1840 de Gr. Alexandrescu şi prin ce elemente?
c) Citiţi-o în întregime.

12. Eu *sunt* a sa mamă[1] /, el e fiul meu[2] /,
De *eşti* tu *acela*[3] /, *nu*-ţi *sunt mamă* eu...[4] /
Însă[5] / **dacă** cerul, vrând[6] / *să-ngreuneze*
Anii vieţii mele[7] / **şi** *să* mă-*ntristeze*[8] /,
Nobilul tău suflet astfel l-*a schimbat*[6] /,
Dacă tu *eşti Ştefan* cu adevărat[9] /,
Apoi, tu aicea, fără biruinţă,
Nu *poţi*[5] / **ca să** *intri* cu a mea voinţă[10] /;

(D. Bolintineanu — *Mama lui Ştefan cel Mare*)

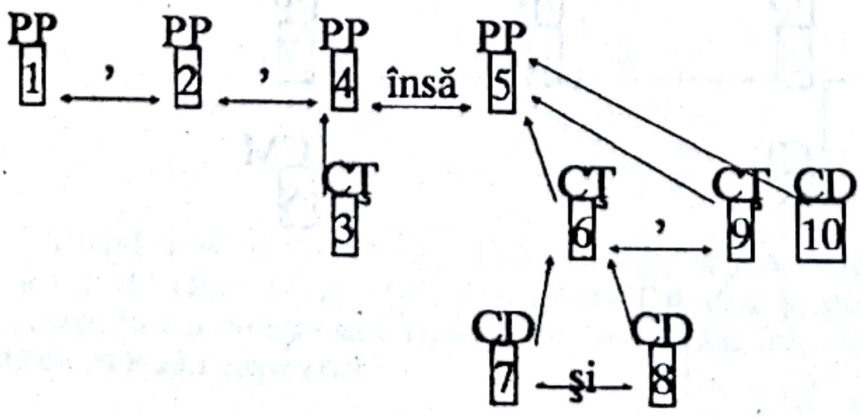

a) *Analizaţi* predicatele din frază.
b) *Contrageţi* subordonatele nr. 7, 8 şi 10

EXERCIŢII

1. *Of! amar, amar îi doru*
Că tare usucă omu!
te usucă pe picioare
Ca iarba vara la soare;
Şi te usuci pe pământ
Ca iarba vara la vânt;
Şi de-ţi intră doru-n sân,
Te prefaci ca iarba-n fân
Din tânăr ajungi bătrân.
Ca iarba te veştejeşti,
Repegior îmbătrâneşti.

(Folclor)

2. *Să aşteptaţi şapte zile şi dacă pân-atunci Tudor nu va mai omorî pe nimeni, să ne adunăm iarăşi, aici şi să chibzuim despre cele ce trebuie să facem; iar dacă în cursul acestor şapte zile omorurile vor urma ca în trecut, atunci să părăsiţi pe Tudor şi să vă alegeţi de căpetenii pe Macedonski şi Hagi Prodan.*

(**N. Filimon** — *Ciocoii vechi şi noi*)

3. *Slujnicerul adevărat, pe lângă alte daruri, mai are şi virtutea cumpătării; el şede toată ziua în cafenea, fără să guste ceva, sau dacă din întâmplare bea o cafea neagră sau o dulceaţă, potriveşte tocmai timpul când cafeneaua este plină de oameni şi pleacă fără să plătească.*

(**N. Filimon** — *Ciocoii vechi şi noi*)

4. *— Ce mi-i vremea, când de veacuri*
Stele-mi scânteie pe lacuri,
Că de-i vremea rea sau bună,
Vântu-mi bate, frunza-mi sună;
Şi de-i vremea bună, rea,
Mie-mi curge Dunărea.

(**M. Eminescu** — *Revedere*)

5. *Şi dacă lumea zicea că locurile de lângă Moara cu noroc sunt rele, n-ai fi avut decât să-l întrebi pe vreunul dintre sămădăi, şi el ţi-ar fi putut spune pentru ce nu sunt bune şi cine le primejduieşte; dar sămădăul e mai presus de toate, om tăcut, şi dacă îl întrebi asemenea lucruri, el răspunde: Nu ştiu, n-am văzut, am atâtea şi atâtea turme în răspunderea mea şi nu mă pot strica cu oamenii.*

(**I. Slavici** — *Moara cu noroc*)

6. *— Vorbă să fie, stăpâne că tocmeala-i gata, zise calul. Nu te teme; ştiu eu, năzdrăvănii de ale spânului; şi să fi vrut, de mult i-aş fi făcut pe obraz, dar lasă-l să-şi mai joace calul.*

(**I. Creangă** — *Povestea lui Harap Alb*)

Scanned with OKEN Scanner

Tu să şezi la grajd, nedeslipit, şi să îngrijeşti de calul meu ca de ochii din cap, că de-oi veni pe-acolo şi n-oi găsi trebile făcute după plac vai de pielea ta are să fie. Dar până atunci na-ţi o palmă, ca să ţii minte ce ţi-am spus.

(**I. Creangă** — *Povestea lui Harap Alb*)

8. *Dacă vrei să mai vezi soarele cu ochii şi să mai calci pe iarbă verde, atunci jură-mi-te pe ascuţişul paloşului tău, că mi-i da ascultare şi supunere întru toate, chiar şi-n foc de ţi-aş zice să te arunci.*

(**I. Creangă** — *Povestea lui Harap Alb*)

9. *De nu m-ar fi oprit văcarul satului, aş fi nimerit desigur şi câte un grangure din cei care zboară printre vitele din cireadă şi, împreună cu ciorile, se cocoţează jucând pe spinarea boilor, care, cu o filosofică nepăsare, rabdă aşa batjocură.*

(**Al. Odobescu** — *Pseudo-kynegetikos*)

10. *Dacă în aceste pagine învălmăşate, am făcut o parte aşa de însemnată bătrânului Rodrigo pe care cele mai multe cataloage de muzee şi pinacotece îl trec în tăcere, cauza a fost că am găsit în corpul biografiei lui, scrisă de neobositul istoric al picturilor din toate secolele, de Charles Blanc, câteva cuvinte care — cu gândul la tine — mi l-au semnalat într-un mod cu totul particular.*

(**Al. Odobescu** — *Pseudo-kynegetikos*)

11. *Dacă ar fi fost mai evoluat, dacă ar fi intuit ceea ce e esenţial pe această lume, adică puterea, puterea deplină şi totală, Faust nu i-ar fi cerut lui Mefisto să-l ajute să cucerească pe o oarecare stupidă Margareta.*

(**M. Preda** — *Cel mai iubit dintre pământeni*)

12. *Ei, şi dacă nu ţi-o face dreptate nici Vodă?*

Aici comisul Ioniţă îşi coborî puţin glasul dar Ancuţa cea tânără, cum făcuse odinioară cealaltă, împungând într-o parte capul, întinse urechea şi auzi ce trebuie să se întâmple dacă nici la Vodă n-ar fi găsit răzeşul dreptate.

(**M. Sadoveanu** — *Iapa lui Vodă*)

13. *Aşadar, slăvite stăpâne, dacă sunt scrise aici aceste cuvinte, apoi atuncea eu socot că vorbele auzite sunt netrebnice, şi trebuie să depărtezi de la inima măriei tale gândurile cele rele.*

(**M. Sadoveanu** — *Balaurul*)

14. *Nu-mi trebuie-a ta milă, nu vreau a tale daruri.*
Tu îmi întinzi o cupă mult plină de amaruri,
Departe ea de mine!... Mai drept e ca să mor!...
Iar dacă ai tu cuget şi-ţi pasă de-al meu dor,
Ghirai, mă lasă, lasă în ora morţii grele
Să mai sărut o dată pământul ţării mele!

(**V. Alecsandri** — *Dan, căpitan de plai*)

15. *Numai căpitanul Corbuleanu îngălbenise şi-şi muşca buzele într-o enervare de frică şi nehotărâre; el crezuse că răcnetele flăcăului vor dezlănţui pe loc răzmeriţa, dacă cumva n-o fi chiar semnalul dinainte stabilit de ţăranii conspiratori.*

(**L. Rebreanu** — *Răscoala*)

16. *Dacă a dorit o escapadă extraordinară, a avut-o, căci a străbătut zeci de sate cu automobilul într-o vreme când nici trenurile nu mai sunt în siguranţă, ba a mai dormit şi o noapte într-un conac, nepăzit, expusă să fie atacată prin surprindere de ţărani, fără vreo posibilitate de apărare.*

(**L. Rebreanu** — *Răscoala*)

Scanned with OKEN Scanner

17. *Îndeosebi d-na Herdelea era mare meşteră în a zugrăvi nenorocirile ce s-ar abate asupra familiei dacă Pămătuful i-ar pofti afară din casa ridicată cu bănişorii rupţi de la gura copiilor sau dacă într-o bună zi Herdelea ar închide ochii şi i-ar lăsa pe drumuri, mai ales că toate nopţile tuşeşte ca un buhai şi a început să slăbească de s-a făcut ca un ogar.*

(**L. Rebreanu** — *Ion*)

18. *Iar mâine în zori, de-o fi să ne-ntâlnim*
Pe-albastrele cărări, de unde azi
Noi vă privim —
O!... Mâine-n zori, de-o fi să ne-ntâlnim,
Vă vom primi cu braţele deschise,
Şi-obrajii voştri,-adeseori scuipaţi,
I-om săruta —
Căci voi ne sunteţi fraţi!...

(**I. Minulescu** — *Romanţa marilor dispăruţi*)

Recitiţi poezia *Revedere* de M. Eminescu şi analizaţi frazele sintactic. Subliniaţi circumstanţialele condiţionale.

Alcătuiţi şase fraze cu propoziţii circumstanţiale condiţionale.

Construiţi patru subordonate condiţionale, introduse diferit.

Arătaţi, printr-un exemplu de frază, cu o condiţională, raportul dintre timpul acţiunii propoziţiei condiţionale şi al regentei ei.

Complementul circumstanţial consecutiv

Arată rezultatul unei acţiuni, al unei stări sau al unei însuşiri. Este de fapt un caz particular al complementului circumstanţial de mod.

Se exprimă de obicei prin: *de minune, de-a mai mare dragu, de speriat etc.*

Planul lui Cassian izbuti de minune.
Al. Vlahuţă

Poate fi exprimat şi prin alte substantive însoţite de prepoziţia *de*:

Căzu la pat bolnavă de moarte.

(**I. Creangă** — *Soacra cu trei nurori*)

Se identifică mai uşor când termenul determinat este însoţit de anumite corelative **(prea, destul de, atât)** sau exprimat prin adverbe sau adjective de tipul **(astfel, suficient(ă).**

Problema este prea importantă pentru a nu fi pusă în discuţie.

Nu se desparte prin virgulă de restul propoziţiei.

Propoziţia subordonată circumstanţială consecutivă

Exprimă rezultatul unei acţiuni sau al unei calităţi despre care este vorba în regentă.

Se introduce prin: conjuncţiile *încât, de, că,* au adesea elemente corelative adverbiale în regentă: *aşa, atât astfel, în aşa*

Scanned with OKEN Scanner

fel. Pot apărea la distanţă faţă de conjuncţia consecutivă sau imediat înaintea ei.

La steaua care-a răsărit
E-o cale-atât de lungă,
Că mii de ani i-au trebuit
Luminii să ne-ajungă.

(M. Eminescu — *La steaua)*

Aşa cântă de cu jale / de pică frunza pe cale
(Folclor)

Propoziţia consecutivă
- pozitivă: *Povestirea e prea neaşteptată ca să-mi pot da bine seama de ce simţeam în momentul acela*
- negativă: *era atât de neaşteptată, încât nu-mi pot da bine seama*

Propoziţia consecutivă introdusă prin: *încât, că, de,* se construieşte cu indicativul, condiţional-optativul şi prezumtivul.

Propoziţia consecutivă introdusă prin conjuncţii şi locuţiuni conjuncţionale **ca să, încât,** se construieşte cu modul conjunctiv.

Topica şi punctuaţia: Propoziţiile consecutive urmează totdeauna după regentele lor şi se despart, obligatoriu, prin virgulă de acestea.

EXERCIŢII

1) **Ceea ce** *caracterizează* mai întâi de toate personalitatea lui Eminescu[1] / *este o* aşa de covârşitoare *inteligenţă,* ajutată de o memorie[2] / **căreia** nimic din cele[3] / **ce-şi** *întipărise* vreodată[4] / *nu*-i mai *scăpa* (nici chiar în epoca alienaţiei declarate[3] /), **încât** lumea[5] / **în care** *trăia* el după firea lui şi fără nici o silă[6] / *era* aproape exclusiv *lumea* ideilor generale[5] / **ce** *şi* le *însuşea*[7] / *şi* le *avea* pururea *la îndemână.*[8] /

(T. Maiorescu — *Eminescu şi poeziile lui)*

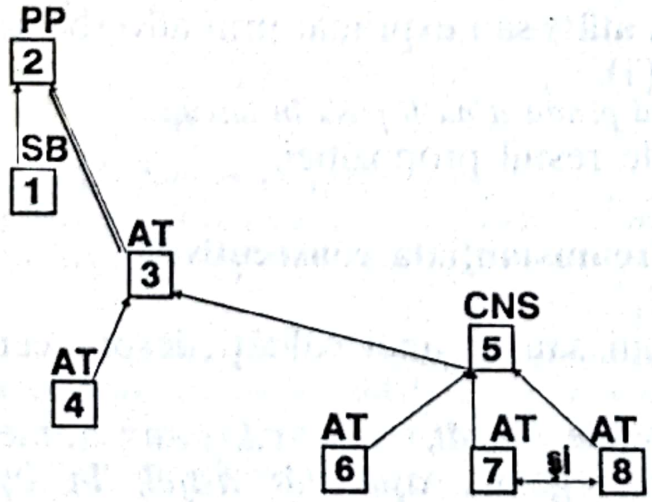

a) *Contrageţi* propoziţiile nr. 1 şi 4.

b) *Argumentaţi* într-o scurtă compunere afirmaţia din prop. 5, 6, 7, 8, pe baza cunoaşterii operei.

Scanned with OKEN Scanner

2) **Ce** *a fost*[1] **/ şi ce** *a devenit* Eminescu[2] **/** *este rezultatul* geniului său înnăscut,[3]/ **care** *era prea puternic* în a sa proprie fiinţă[4] **/ încât** *să-l fi abătut* vreun contact cu lumea de la drumul său firesc.[5] /

(T. Maiorescu — *Eminescu şi poeziile lui*)

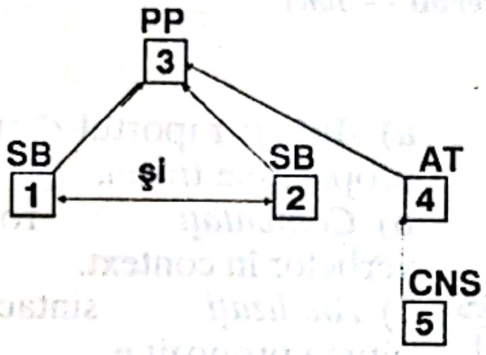

a) *Analizaţi* predicatele din frază.
b) *Contrageţi* subordonatele nr. 4 şi 5.
c) *Găsiţi* titlul a 4 poeme eminesciene care tratează drama geniului.
Observaţie: în propoziţiile 1 şi 2 predicatele sunt: *ce a fost; ce a devenit.*

3) Şi mai *stă* din băut[1] **/ şi** iar *începe* a mormăi,[2] **/ şi** iar mai *bea* câte un răstimp[3] **/ şi** iar *mormăieşte,*[4] **/ până** ce de la o vreme *încep* a-i slăbi puterile[5] **/ şi** cuprins de ameţeală, pe loc *cade* jos[6] **/ şi** *adoarme* mort,[7] **/ de** *puteai*[8] **/ să** *tai* lemne pe dânsul[9] /.

(I. Creangă — *Povestea lui Harap Alb*)

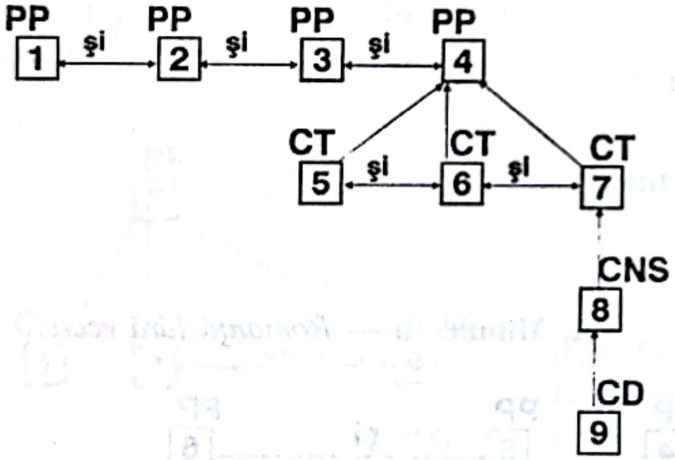

a) Analizaţi sintactic propoziţiile nr. 1, 2, 3, 4.
b) Ce rol au conjuncţiile coordonatoare şi adverbele în context?

4) Murgul *nu voia*[1] **/ să** *se ridice,*[2] **/** apoi *nu voia*[3] **/ să** *plece*[4] **/ ci** *stătea* zgriburind în loc,[5] **/** apoi *nu voia*[6] **/ să** *o ia la treapăt*[7] **/**, **iar** deodată el *îşi adună* puterile,[8] **/** *o rupse la fugă* încordată[9] **/ şi** *o ţinu* aşa cale de câteva împuşcături,[10] **/** apoi *căzu* la pământ,[11] **/ încât** *îşi aruncă* stăpânul cât colo între cioate.[12] /

(I. Slavici — *Moara cu noroc*)

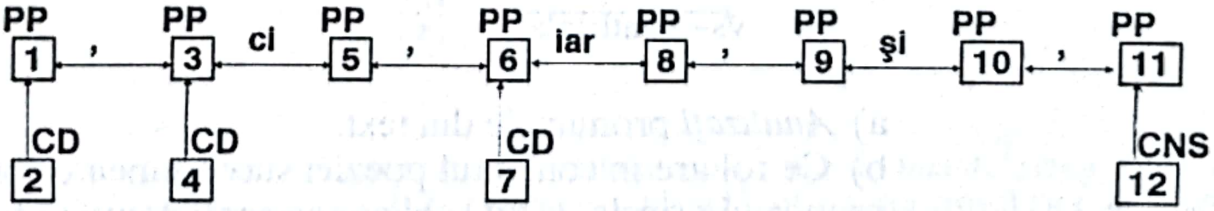

a) *Analizaţi* predicatele frazei.
b) *Observaţi* o gradaţie ascendentă în acţiunea frazei; ce elemente morfologice susţin această gradaţie şi ce efect stilistic imprimă momentului surprins de autor?

Scanned with OKEN Scanner

5) De tropotele jucătorilor *se hurducă* pământul[1] /. Zecile de perechi *bat* Someşana cu atâta pasiune,[2] / că potcoavele flăcărilor *scapără scântei*,[3] / poalele fetelor *se bolbocesc*[4] /, iar colbul de pe jos *se învălтореşte*,[5] / *se aşează* în straturi groase pe feţele brăzdate de sudoare, luminate de oboseală şi de mulţumire.[6] /

(L. Rebreanu — *Ion*)

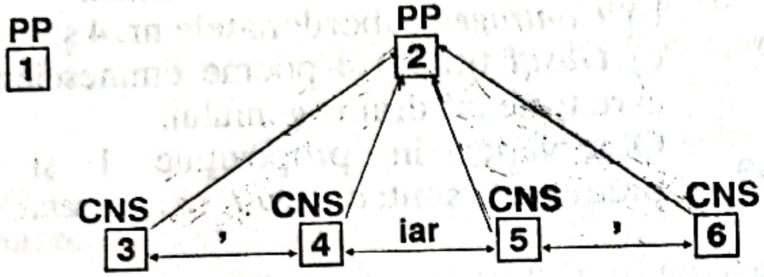

a) *Arătaţi* raportul dintre propoziţiile frazei.
b) *Comentaţi* rolul verbelor în context.
c) *Analizaţi* sintactic ultima propoziţie.

6) Îţi mulţumesc!...[1] /
Dar cum?...[2] / Ce *s-a întâmplat*?...[3] /
Ce suflet caritabil *te-a păstrat*
În lipsa mea,
În lipsa ei,
În lipsa noastră?...[4] /
Ce demon alb
Ce pasăre albastră
Ţi-*a stat de veghe*-atâta timp[5] /
Şi te-*a-ngrijit*[6] /
De *nu te-ai spart*[7] /
Şi *nu te-ai prăfuit*?...[8] /

(I. Minulescu — *Romanţă fără ecou*)

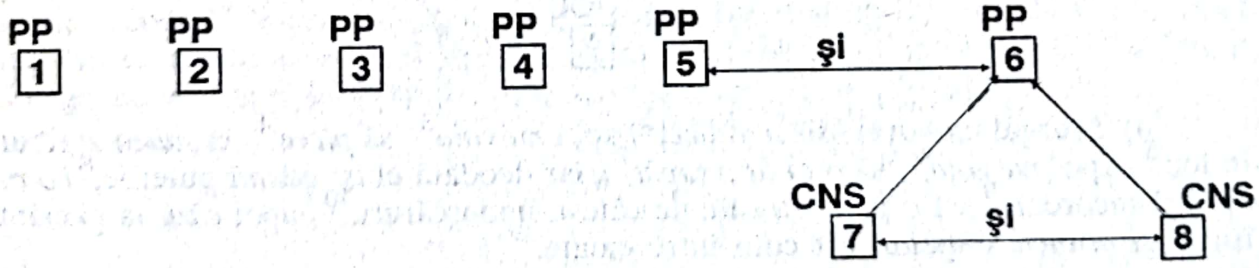

$\sqrt{s-a\ intimplat}^{2}$

a) *Analizaţi* pronumele din text.
b) Ce rol are în contextul poeziei succesiunea celor 6 propoziţii principale, în sublinierea sentimentului fundamental?
c) *Recitiţi* întreaga romanţă şi alcătuiţi o scurtă compunere pe tema tratată în această poezie.

Scanned with OKEN Scanner

7) Înţelepciunea unui mag mi-*a povestit* odată de-un văl,[1] / **prin care** *nu putem* străbate cu privirea,[2] / păienjeniş,[1] / **ce**-*ascunde* pretutindeni firea,[3] / **de** *nu vedem* nimic[4] / **din ce**-*i aievea.*[5] /

(**L. Blaga** — *Din părul tău*)

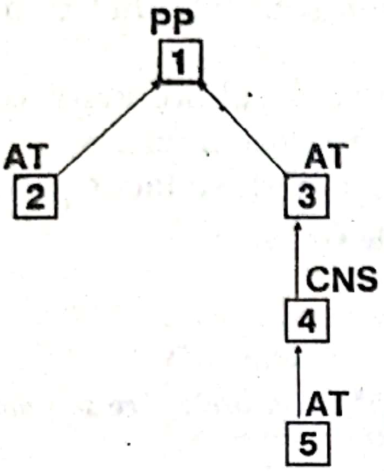

a) *Citiţi* poezia în întregime şi interpretaţi rolul metaforelor revelatorii în contextul poetic.
b) *Analizaţi* sintactic propoziţiile nr. 1 şi 2.

8) *Când* după război, Moromete *deveni proprietar,*[1] / el *trăi* atât de deplin bucuria de a fi scăpat de moşier,[2] / **încât** *nu băgă de seamă,*[3] / **sau** mai bine zis nu *vroi*[4] / **să** *bage de seamă*[5] / **în ce** măsură *era* el *liber* faţă de loturile[6] / **pe care** le *stăpânea.*[7] /

(**M. Preda** — *Moromeţii*)

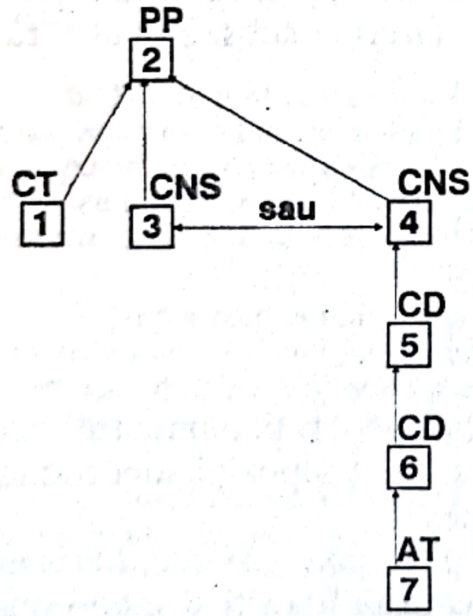

a) *Analizaţi* predicatele din text.
b) *Analizaţi* morfosintactic propoziţiile nr. 1, 2 şi 3.
c) *Construiţi* 6 subordonate consecutive, introduse diferit.

9) Mişcările mâinilor mamei,[1] / **când** mi-o *punea* înainte[2] / *erau atât de încetinite*[1] / **şi** îmi *sugerau* atât de curios sentimentul[3] / **că** această ceaşcă *nu e un* simplu *obiect*[4] / **care** *putea* fi schimbat,[5] / **încât**[6] / **fără să** *ştiu* de ce[7] / **fiindcă** mama *nu*-mi *spunea* nimic[8] / impulsurile mele de copil se *armonizau*[6] / **şi**-mi *beam* cafeaua aplecat cu grijă asupra mesei[9] /.

(**M. Preda** — *Cel mai iubit dintre pământeni*)

Scanned with OKEN Scanner

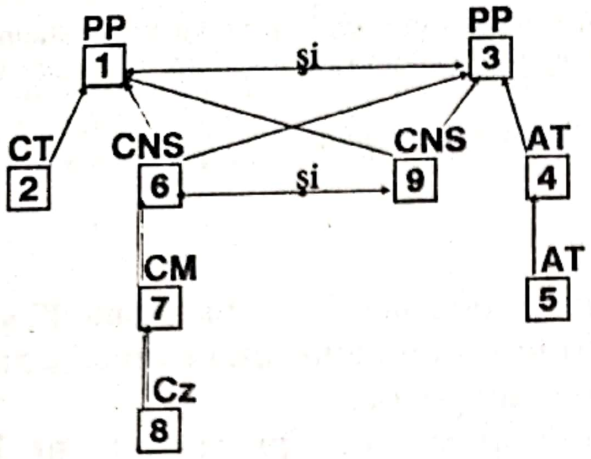

a) *Analizaţi* raportul dintre propoziţii.
b) *Construiţi* 5 subordonate consecutive, introduse diferit.
c) Analizaţi morfosintactic propoziţiile nr. 1, 2, 4.

10) Răsăritul *e-atât de bogat* în poveşti şi-n lumină[1] / **că**-n orele[2] / **ce** *se ridică*[3] / *rămânem prea jos* totdeauna,[2] / **când** *vrem*[4] / **să**-l *slăvim*[5] /
(**L. Blaga** — *Apoteoză*)

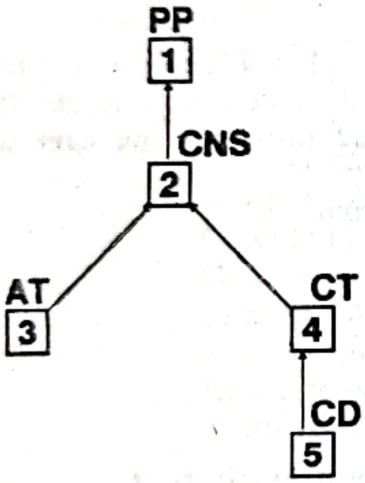

a) Comentaţi într-o scurtă compunere, caracterul aforistic al acestor versuri.
b) Introduceţi în cinci enunţuri cu sens diferit, substantivul răsăritul .

EXERCIŢII

1. Explicaţi, prin exemple, expunând raţionamentul cum diferenţiaţi circumstanţialele consecutive de alte propoziţii subordonate, introduse prin aceleaşi elemente joncţionale.

2. Construiţi o scurtă compunere pe tema *„Mihai Eminescu, expresie integrală a sufletului românesc“*, în care să folosiţi şi subordonate consecutive.

3. Construiţi fraze cu propoziţii subordonate consecutive, introduse prin conjuncţiile şi locuţiunile conjuncţionale: **că, încât, să, de, cât pe ce, ca să.**

4. Construiţi texte cu 4 subordonate consecutive, care să aibă element regent un verb la mod personal, altul la un mod nepersonal, un adjectiv, un adverb.

Scanned with OKEN Scanner

— Exerciţii

1. *Biblia ne povesteşte de Samson, cum că muierea,*
Când dormea, tăindu-i părul, i-a luat toată puterea
De l-au prins apoi duşmanii, l-au legat şi i-au scos ochii,
Ca dovadă de ce suflet stă în pieptii unei rochii...
(**M. Eminescu** — *Scrisoarea V*)

2. *Dar vai, un chip aievea nu eşti, astfel de treci*
Şi umbra ta se pierde în negurile reci,
De mă gândesc iar singur cu braţele în jos
În trista amintire a visului frumos...
(**M. Eminescu** — *Din valurile vremii*)

3. *Prea v-aţi arătat arama, sfâşiind această ţară,*
Prea făcurăţi neamul nostru de ruşine şi ocară,
Prea v-aţi bătut joc de limbă, de străbuni şi obicei,
Ca să nu s-arate-odată ce sunteţi — nişte mişei!
(**M. Eminescu** — *Scrisoarea III*)

4. *Cât de sus ridici acuma în gândirea sa pe-o roabă,*
Când durerea ta din suflet este singura-mi podoabă,
Şi cu focul blând din glasu-ţi tu mă dori şi mă cutremuri,
De îmi pare o poveste de amor din alte vremuri,
(**M. Eminescu** — *Scrisoarea IV*)

5. *Noaptea era întunecoasă şi rece, gândirile mele erau turburi şi dureroase, astfel încât mă durea capul de ele şi simţeam cum ţeasta nu-mi încăpea creierii mei cei revoltaţi şi siniştri.*
(**M. Eminescu** — *Geniu pustiu*)

6. *Şi cele mai de multe ori găseam pe moş Chiorpec răbuind ciubotele cu dohot de cel bun, care face pielea moale cum îi bumbacul. Şi dacă vedea omul şi vedea că nu se poate descotorosi de mine cu vorbe, mă lua frumuşel de bărbie cu mâna stângă, iar cu cea dreaptă muia feleştiocul în strachina cu dohot, şi-mi trăgea un pui de răbuială ca aceea, pe la bot, de-i bufnea râsul pe toţi ucenicii din ciubotărie.*
(**I. Creangă** — *Amintiri din copilărie*)

7. *Ş-apoi mai aveam şi alte bunuri: când mă lua cineva cu răul, puţină treabă făcea cu mine; când mă lua cu binişorul, nici atâta; iar când mă lăsa de capul meu, făceam câte o drăguţă de trebuşoară, ca aceea, de nici cu Sfânta Nastasia Izbăvitoarea de otravă, nu era în stare a o desface cu tot meşteşugul ei.*
(**I. Creangă** — *Amintiri din copilărie*)

8. *Ploaia începu să cadă în stropi mari, tunetele începură să răsune de-a lungul văii cu nişte zguduituri puternice şi tot mai puternice; fulgerele sfâşiau mai în lung, pe-ntrecute şi tot mai pe-ntrecute noaptea căzută în pripă; iară Lică gonea cu frâul slobod şi plecat spre gâtul calului, încât trecea ca blestemul pământului printre şiroaiele îndesate, printre tunete şi fulgere.*
(**I. Slavici** — *Moara cu noroc*)

9. *Şi-atuncea împăratul i-a strâns mâna cu drag,*
Iar dalba-mpărătească stând palidă pe prag
Şi vorbele-necându-şi în lacrimi fără număr,
I-a sărutat cu milă vestmântul de pe umăr
Şi-a prins să plângă jalnic, mai jalnic ca oricând,
De nu-i venea nici suflet, aşa gemea plângând...
(**G. Coşbuc** — *Tulnic şi Lioara*)

Scanned with OKEN Scanner

10. *Deşi nu pricepea ce s-a putut urni în sufletul lui deodată, bănuia totuşi că a dezlănţuit o pornire atât de sălbatecă încât îl cutremura.*

(**L. Rebreanu** — *Ion*)

11. *O seară întreagă a trebuit să refere familiei Gavrilaş, iar fiul lui Mendelson, acuma civil, a venit anume să se intereseze de suferinţele ţăranilor şi să-i explice fierbând de revoltă, că nelegiuirile sociale sunt atât de provocatoare încât mulţimea exasperată va fi silită să-şi facă singură dreptate şi atunci se va prăbuşi în foc şi sânge toată baraca.*

(**L. Rebreanu** — *Răscoala*)

12. *Ş-apoi munţii Vărateculuí sunt aşa de înalţi, pădurile atât de umbroase, văile atât de tăinuite şi de adânci, râurile atât de limpezi, fâneţele atât de dese, de înalte şi de înflorite, aerul atât de îmbălsămat, încât sufletul cel mai zglobiu se simte înmuiet de o dulce melancolie, şi ochiul călătorului se opreşte visător când pe o frunză de mesteacăn tremurătoare, când pe potirul rumân al unei flori, ce se leagănă molatec sub mângâierea dulce a vântului, când pe unda, care, că a izbutit să se suie pe spetele unui bolovan greoi, trece de ceea parte, îi spune o glumă şi-şi urmează drumul înainte, scăldându-se în raze de soare.*

(**C. Hogaş** — *Pe drumuri de munte*)

13. *De-un timp n-o duceam prea strălucit cu sănătatea. Frecvente gripe şi guturaiuri mă slăbiseră într-atât, că mă cuprinseră o seamă de griji ipohondre, din care, întors la Sebeş în vacanţă m-am străduit toată vara să mă desprind, cu singurul rezultat că recădeam tot mai adânc în mreaja lor.*

(**L. Blaga** — *Hronicul şi cântecul vârstelor*)

14. *E numele, al meu şi-al orişicui,*
într-adevăr atâta de străin
de-alcătuirea şi fiinţa noastră.
că poate-aşa pe lângă noi să treacă,
părând să tacă?

(**L. Blaga** — *Numele*)

Complement circumstanţial concesiv

Determină un verb sau un adjectiv numind o situaţie care ar fi putut să împiedice realizarea acţiunii sau existenţa calităţii exprimate, dar n-o face.

Deşi nu era din partea locului, cunoştea bine drumul.

Se exprimă prin:

— *substantiv* sau substitut al său precedat de locuţiunile prepoziţionale *cu tot, în ciuda, în pofida.*

Eram trist **cu toată frumuseţea** *peisajului.* Adverbul

— *verb la gerunziu* însoţit, uneori, de ~~prepoziţia~~ **chiar;**

— *verb la infinitiv,* însoţit de prepoziţia fără.

Fără a-ţi reproşa ceva, îmi exprim nemulţumirea.
Părând pe veci a răsări
Din urmă moartea-l paşte

(**M. Eminescu** — *Luceafărul*)

Scanned with OKEN Scanner

Prepoziţiile şi locuţiunile prepoziţionale cu care se construieşte complementul circumstanţial concesiv exprimă concesia sau opoziţia dintre ceea ce exprimă cuvântul determinat şi ceea ce exprimă complementul concesiv.

Când complementul concesiv se află între subiect şi predicat se pune între virgule. În general se desparte prin virgulă de restul propoziţiei.

Identificaţi complementul circumstanţial concesiv din textele de mai jos şi arătaţi prin ce este exprimat.

1. *Bietul meu tovarăş! El niciodată nu şi-a putut da seama ce căuta pe Hălăuca, eu însă, cu toată străşnicia împrejurărilor, făceam haz, în vreme ce el bombănea mereu.*

(**C. Hogaş** — *În munţii Neamţului*)

2. *Nică era sfădit cu mine din pricina Smărăndiţei popii, căreia, cu toată părerea mea de rău, i-am tras într-o zi o bleandă, pentru că nu-mi da pace să prind muşte.*

(**I. Creangă** — *Amitiri din copilărie*)

3. *Fiindcă Budulea era cel mai mare la şcoală şi fiindcă, cu toate astea, el era Budulea Taichii, băieţii râdeau totdeauna când îl vedeau.*

(**I. Slavici** — *Budulea Taichii*)

4. *Eşti schilav tot! Un cerşetor*
Te-ntorci acum acasă,
Şi ce fecior frumos erai!
Dar oricum eşti, ce-ţi pasă!

(**G. Coşbuc** — *Rugămintea din urmă*)

5. *Cu toate acestea slujitorul lui, omul acela mare şi pletos cu înfăţişarea de dulău ciobănesc, făcea semnul de smerenie dar avea şi el o privire neprietenoasă pe care o păstra numai pentru el.*

(**M. Sadoveanu** — *Creanga de aur*)

6. *Deşi cuprins de lanţuri, măreţ intră românul*

(**V. Alecsandri** — *Dan, căpitan de plai*)

7. *Cu toate acestea, fiindcă tot lucrul în lume trebuie să aibă un sfârşit, convorbirea noastră atât de fierbinte începu a slăbi.*

(**V. Alecsandri** — *O primblare la munţi*)

8. *Împotriva aşteptărilor, nenea Iorgu nu sări de pe canapea, nici nu începu a se plimba ca de obicei.*

(**Cezar Petrescu** — *Scrisorile unui răzeş*)

9. *Din inima lor nu s-a şters purtarea necuviincioasă a spăhului, cu toate îndreptările şi înrudirea lui.*

(**I. Creangă** — *Povestea lui Harap Alb*)

10. *Până azi dimineaţă, în ciuda tuturor întâmplărilor şi a zvonurilor, a fost convins în adâncul său că oamenii lui vor sta liniştiţi.*

(**L. Rebreanu** — *Răscoala*)

Scanned with OKEN Scanner

Propoziţia subordonată circumstanţială concesivă

Arată împrejurarea care ar fi trebuit să împiedice realizarea acţiunii din regentă, dar nu o împiedică.

Tipuri de concesive
- Concesive propriu-zise:
  Deşi trepte osebite le-au ieşit din urma sorţii,
  Deopotrivă-i stăpâneşte raza ta şi geniul morţii
  (**M. Eminescu** — *Scrisoarea I*)
- Concesive ipotetice:
  De-aş merge toată viaţa la munte, tot nu m-aş sătura.

Propoziţia circumstanţială concesivă propriu-zisă se introduce prin conjuncţia *deşi* şi locuţiunile conjuncţionale: *cu toate că, măcar că, chit că;*

Deşi e greu, ai să reuşeşti
Măcar că ştiam de tine, nu te-am căutat.

Propoziţia circumstanţială concesivă ipotetică se introduce prin conjuncţiile *dacă, de, să* şi locuţiunile conjuncţionale *chiar dacă, chiar să, măcar să.*

Poate fi introdusă prin pronume şi adjective pronominale nehotărâte şi prin adverbe relative sau nehotărâte:

Orice-ar zice-i şade bine;

Propoziţiile concesive au în regentă corelativele *totuşi, tot, cu toate acestea:*

Şi dacă luna bate-n lunci
Şi tremură pe lacuri,
Totuşi îmi pare că de-atunci
Sunt veacuri

Propoziţiile construite cu locuţiunile *fără să,* se construiesc numai cu modul conjunctiv:

Fără să fie esenţială observaţia lui e importantă.

— Propoziţiile introduse prin conjuncţiile *că, dacă* şi *de* se construiesc numai cu modul indicativ:

Câinele, că-i câine şi tot îşi ia lumea-n cap.

— Celelalte concesive se construiesc, de obicei, cu indicativ, optativ-condiţional şi chiar cu prezumtivul.

Topica: Propoziţiile concesive stau de obicei înaintea regentei. Când se insistă asupra regentei, concesiva îi urmează.

Punctuaţia: Oricare ar fi locul ei faţă de regentă, propoziţia concesivă se desparte prin virgulă de regenta ei.

Scanned with OKEN Scanner

EXERCIŢII

1. Ar fi fost crescut Eminescu în România sau în Franţa, şi nu în Austria şi în Germania;[1] / *ar fi moştenit*[2] / **sau** *ar fi agonisit* el mai multă sau mai puţină avere;[3] / *ar fi fost aşezat* în ierarhia statului la o poziţie mai înaltă;[4] / *ar fi întâlnit* în viaţa lui sentimentală orice alte figuri omeneşti[5] / — Eminescu *rămânea acelaşi,*[6] / soarta lui *nu s-ar fi schimbat.*[7] /

(**T. Maiorescu** — *Eminescu şi poeziile lui*)

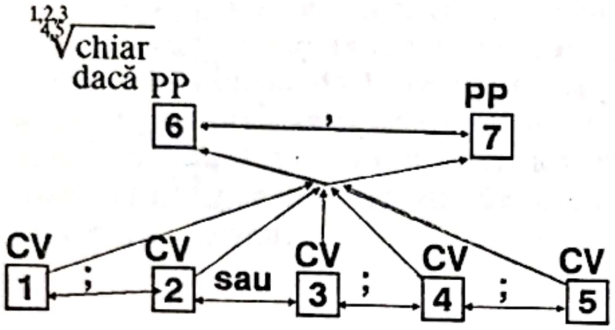

a) *Contrageţi* subordonatele: 1, 2, 3.

b) *Despărţiţi* în silabe: *crescut, Austria, ierarhie, soarta.*

c) *Observaţi* topica frazei şi comentaţi rolul ei, în susţinerea ideii fundamentale.

2. *Poţi* zidi o lume-ntreagă,[1] / *poţi*[2] / **s-o** *sfarămi*[3] / ...**orice** *ai spune*[4] /
Peste toate o lopată de ţărână *se depune*[5] /.
Mâna[6] / **care-***au dorit* sceptrul universului[7] / şi gânduri[6] /
Ce-*au cuprins* tot universul[8] / *încap* bine-n patru scânduri6 /...

(**M. Emiescu** — *Scrisoarea I*)

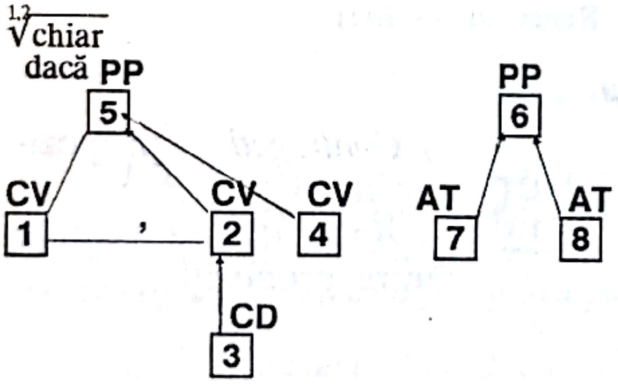

a) Alcătuiţi două fraze după cele două scheme ale frazelor analizate.

b) Cunoscând poezia eminesciană *Scrisoarea I* , argumentaţi de ce s-a optat în rezolvarea sintactică a frazei, la acest mod.

Atenţie! locuţiunea conjuncţională se repetă (eliptic) şi la propoziţia nr. 2.

3. Astă-noapte *mă gândeam*[1] / **să-***mi iau* copiii[2] / **şi** *să plec* de aici, lăsându-te singur cu păcatele tale[3] /, *ştiu*[4] / **că** aşa *ar trebui*[5] / **să** *fac,*[6] / **dar** *nu pot,*[7] / *iaca,*[8] / *nu pot*[9] / *nu* mă *lasă inima,*[10] / *n-am putere*[11] / **şi** *simt*[12] / **că**[13] / **orice** *ai face*[14] / *eu tot ţin la tine,*[13] / **câtă** vreme *nu trebuie*[15] / **să** *cred* [16] / **că-***ţi cad* ca o sarcină *pe cap.*[17] /

(**I. Slavici** — *Moara cu noroc*)

Scanned with OKEN Scanner

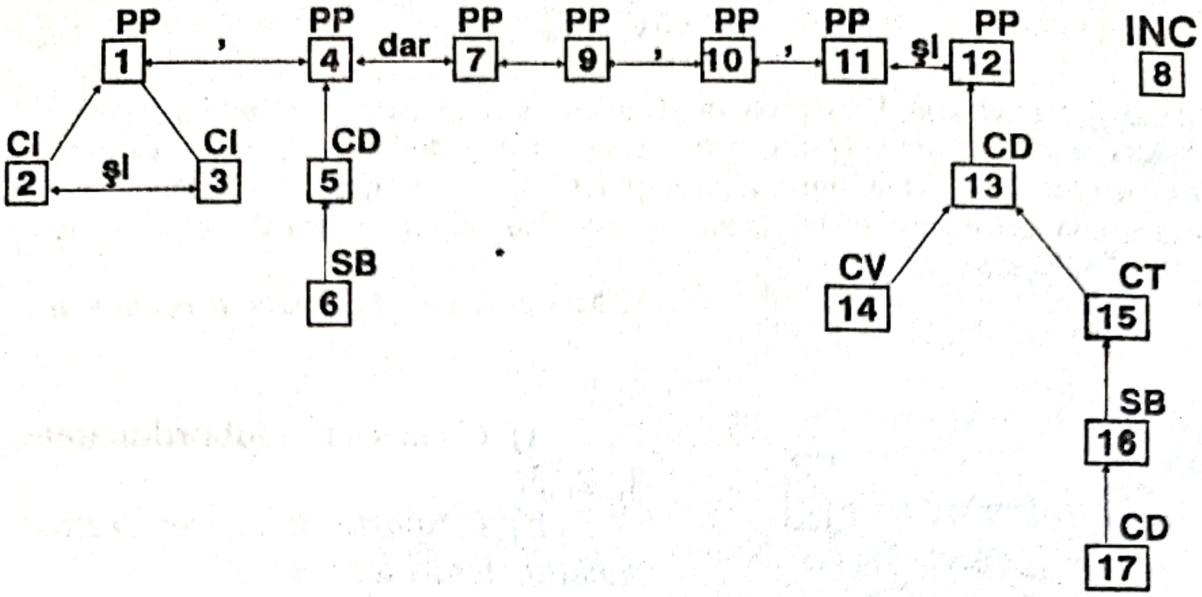

a) *Analizaţi* predicatele din frază.
b) *Analizaţi* adverbele din text.

4. Bătrânii *dovedeau* fetelor[1] / **că** Aurel Ungureanu *e o puşlama*[2] / **care**-şi *pierde vremea* făcând curte Laurei,[3] / **fără să**-i *treacă măcar prin minte*[4] / s-o ia *de nevastă*;[5] / **şi**[6] / **chiar de** *ar fi fost om* de treabă[7] / **şi** *ar avea gânduri* serioase,[8] / tot nu le-*ar putea* înfăptui decât peste vreo cinci ani[6] / **când** *va termina* studiile,[9] / **dacă** le *va termina*,[10] / şi încă atunci *va pretinde* ceva zestre,[11] / **iar**[12] / **de** *nu-i vor putea* da nimic[13] / îi *va întoarce spatele* repede-repede.[12] /

(L. Rebreanu — *Ion*)

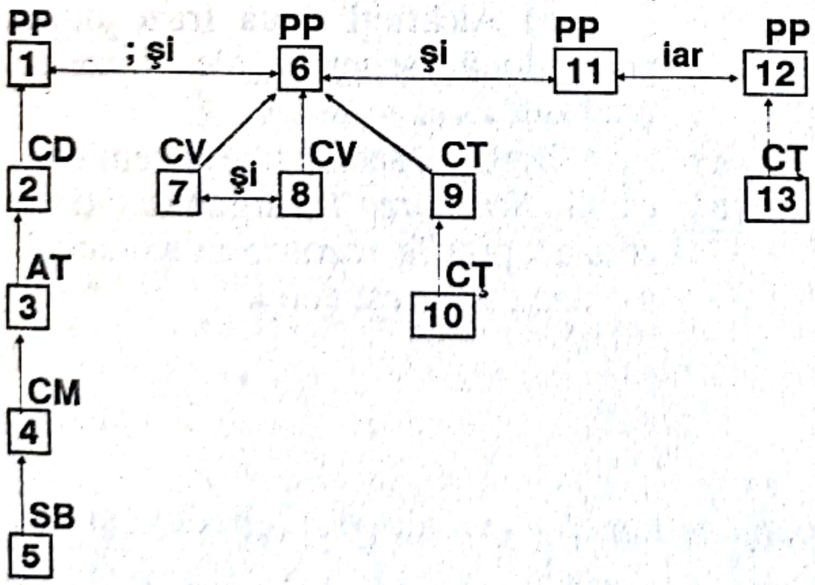

a) *Contrageţi* propoziţiile nr. 4 şi 5.
b) *Analizaţi* raporturile dintre propoziţii.

5. *Se însăra* pe-ndelete;[1] / **deşi** văzduhul *era posomorât* subt cerul îmbrăcat în ceaţă surie cu vine, drumuri şi pete mai întunecate pe-alocuri[2] /, zăpada[3] / **ce** *acoperea* întinderile, satul, curtea, grădina, clăile de fân, şirele de paie,[4] / *era atât de masivă, de o albeaţă* atât de imaculată, tare,[3] / **încât** însărarea *nu putea* spori.[5] /

(I. Agârbiceanu — *Strigoiul*)

Scanned with OKEN Scanner

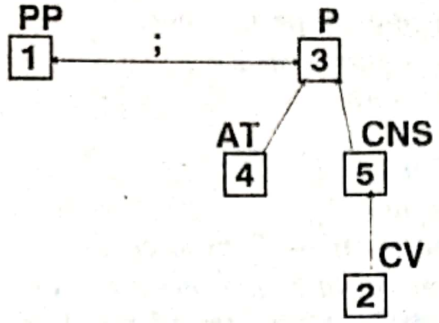

a) *Construiţi 7* subordonate concesive introduse diferit.

b) *Contrageţi* subordonata nr. 2 şi arătaţi ce a devenit la nivelul propoziţiei.

c) *Analizaţi* morfologic propoziţia nr. 2.

6. Legiuni de nouri cu forme fantastice, ridicându-şi unul după altul fruntea lor tivită cu aur, *cuprinsese* acum toată partea cerului dinspre apus şi miază-noapte;[1] / alţi nouri *răsăreau* de la celelalte margini ale cerului[2] / **şi,** parcă grăbiţi, *veneau* pe aripi de vânturi[3] / **să-şi** *deie întâlnire* deasupra capetelor noastre cu tovarăşii lor din apus[4] / **şi,**[5] / **deşi** natura din jurul nostru nu *se deşteptase* încă din încremenirea sa,[6] / totuşi umbre prevestitoare de rău *învăluiseră*,[5] / **şi** un vuiet surd şi nehotărât *frământa* depărtările zărilor.[7] /

(**C. Hogaş** — *Pe drumuri de munte*)

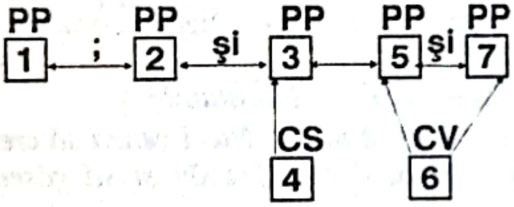

a) *Transformaţi* în subordonată gerunziul *ridicându-şi,* atributele *surd* şi *nehotărât.*

b) *Analizaţi* morfologic propoziţia nr. 1.

c) *Identificaţi* figurile de stil din fragmentul analizat şi comentaţi rolul lor în cadrul descrierii.

EXERCIŢII

1. Deşi avea doi gineri grofi cu mare influenţă la curtea Poloniei, era îngrijit de aceşti doi boieri, să nu invite pre poloni, care nu căutau decât pretexte, spre a intra în Moldavia; dar aceşti doi români erau prea buni patrioţi ca să nu judece că războiul şi venirea oştilor străine ar fi fost peirea patriei.

(**C. Negruzzi** — *Alexandru Lăpuşneanul*)

2. *Din straja până-n Hadic,*
Nu-i ca Darie om voinic;
De la Dorna la Dorneşti,
Om ca Darie nu găseşti,
Să mergi şi să oboseşti,
Sau să mergi, să poposeşti,
Altu-n lume nu găseşti.

(**Folclor** — *Darie*)

3. *Astăzi chiar de m-aş întoarce*
A-nţelege n-o mai pot...
Unde eşti copilărie,
Cu pădurea ta cu tot?

(**M. Eminescu** — *O, rămâi*)

Scanned with OKEN Scanner

4. *Vezi pe-un rege ce-mpânzeşte globu-n planuri pe un veac,*
Când la ziua cea de mâne abia cuget — un sărac...
Deşi trepte osebite le-au ieşit din urna sorţii,
Deopotrivă-i stăpâneşte raza ta şi geniul morţii,
La acelaşi şir de patimi deopotrivă fiind robi,
Fie slabi, fie puternici, fie genii ori neghiobi!

(**M. Eminescu** — *Scrisoarea I*)

5. *Şi oricât oi fi mers eu de tare, vreme trecuse la mijloc doar cât am umblat horhăind cine ştie pe unde şi cât am bojbăit şi mocoşit prin tei să prind pupăza, şi lingurarilor, nici mai rămâne cuvânt, li se lungise urechile de foame aşteptând.*

(**I. Creangă** — *Amintiri din copilărie*)

6. *Eu babei mele — că merge pe douăzeci şi patru de ani, de când m-am luat cu dânsa — şi ce n-a făcut ea? şi cât nu m-a cihăit de cap, să-i spun, şi tot nu i-am spus.*

(**I. Creangă** — *Moş Nichifor Coţcariul*)

7. *— Într-adevăr... îi răspunse într-un rând moş Leonte; cal ca al dumitale nu se găseşte să umbli nouă ani, la toţi împăraţii pământului. Numai pielea lui câte parale face! Când mă gândesc m-apucă groaza...*

(**M. Sadoveanu** — *Iapa lui Vodă*)

8. *Când şi-au ridicat boierii ochii către el l-au văzut fără sânge-n obraz şi, cât era de nalt şi de spătos, parcă se cumpănea.*

(**M. Sadoveanu** — *Haralambie*)

9. *Deşi ştia despre ce-i vorba, domnul Toma se arătă mirat. Nu- i venea să creadă că asemenea întâmplări pot avea loc; să vie o nevastă de pe Tarcău şi să găsească aicea, în Sabasa, câinele bărbatului ei.*

(**M. Sadoveanu** — *Baltagul*)

10. *Popa îl lua cu trăsura ori de câte ori se ducea în Armadia sau la Bistriţa şi trăgeau câte un pui de chef, ocărând împreună pe unguri, căci Belciug era mare naţionalist, deşi nu se prea arăta a fi, de frică să nu-şi piardă ajutorul de la stat, fără de care n-ar fi putut trăi în rândul oamenilor.*

(**L. Rebreanu** — *Ion*)

11. *Oricât se silea avocatul Stavrat să-şi uite spaima şi să fie numai amabil şi curtenitor îi era peste putinţă. Îşi zicea că ar da dovadă de mare nesimţire şi cinism dacă, în împrejurările acestea, când toate primejdiile roiesc în aer gata să se abată asupra lui, s-ar mai putea gândi la aventuri amoroase.*

(**L. Rebreanu** — *Răscoala*)

Scanned with OKEN Scanner

Topica şi punctuaţia subordonatelor
Tabel recapitulativ

Felul subordonatelor

Subordonata subiectivă

Topica — Propoziţiile subiective care servesc drept subiect unor predicate exprimate prin verbe personale preced, de obicei, propoziţia regentă.

— Când predicatul regentei este exprimat prin verbe şi expresii verbale impersonale prin conţinut şi unipersonale prin formă (**trebuie, se cuvine, este bine**) sau prin adverbe predicative: (**desigur, fireşte, probabil** etc.) propoziţiile subiective se găsesc de obicei după regentă.

Punctuaţia — Propoziţia subiectivă aşezată înaintea regentei se desparte totdeauna prin virgulă dacă este reluată în regentă printr-un pronume demonstrativ:

Cine nu iubeşte natura, *acela este lipsit de sensibilitate.*

— Propoziţia subiectivă aşezată înaintea regentei, dacă nu este reluată în regentă prin pronume demonstrativ, nu se desparte prin virgulă:

Cine munceşte *câştigă.*

— Propoziţia subiectivă aşezată după regentă nu se desparte prin virgulă:

E bine *că s-a aşternut zăpada pe câmp.*

Observaţii: Uneori verbul **a trebui,** ca predicat regent, este intercalat în interiorul propoziţiei subiective:

Elevul sârguincios trebuie să muncească organizat.

În acest caz, subiectul care precedă verbul impersonal şi determinanţii acestuia aparţine subordonatei subiective.

Subordonata predicativă

Topica — Propoziţiile predicative se găsesc, în mod obişnuit, după propoziţia regentă.

Punctuaţia — Având funcţia de nume predicativ, ele nu se despart niciodată de verbul copulativ, deci nici de propoziţia regentă.

Observaţie Uneori în frazele cu propoziţii predicative, subiectul poate fi exprimat printr-o subiectivă. În cazul acesta

propoziţia principală regentă se reduce numai la verbul copulativ, formând un predicat nominal incomplet:

Ceea ce dorea era să plece la concert.

Subordonata atributivă

Topica — Propoziţiile atributive stau după substantivul pe care îl determină. Uneori, între acesta şi propoziţia atributivă se pot găsi şi alte atributive

La pământ mai că ajunge al ei păr de aur moale,
Care-i cade peste braţe, peste umerele goale.
(**M. Eminescu** — *Călin, file din poveste*)

Punctuaţia — Propoziţiile atributive care sunt absolut necesare în frază nu se despart prin virgulă.

— Cele care aduc numai o explicaţie suplimentară, fără să fie absolut necesară comunicării, se despart prin virgulă de cuvântul determinat. Dacă o astfel de propoziţie este intercalată în propoziţia regentă, se separă de aceasta prin virgulă:

În zadar boltita liră, ce din şapte coarde sună,
Tânguirea ta de moarte în cadenţele-i adună:
(**M. Eminescu** — *Scrisoarea V*)

Subordonata completivă — directă

Topica — În general, propoziţia completivă directă se află după regentă.

Punctuaţia — Când stă după regentă, completiva directă nu se desparte prin virgulă de aceasta.

— Când precedă regenta, se desparte prin virgulă de ea.

Că va veni sora ei astăzi, *a ştiut prea târziu.*

Subordonata completivă indirectă

Topica — Completivele indirecte stau în general, după propoziţia regentă.

— Cînd urmează regentei, completiva indirectă nu se desparte de aceasta prin virgulă.

— Cînd o precedă, se desparte de ea prin virgulă.

Cui îi place muzica, *îi recomand un disc rar.*

Subordonata circumstanţială de loc

Topica — Circumstanţialele de loc urmează, de obicei, regentei. Când se insistă asupra lor, preced regenta.

Punctuaţia — Propoziţiile circumstanţiale de loc care urmează regentei nu se despart prin virgulă de aceasta.

Scanned with OKEN Scanner

— Cînd o precedă cu unele excepţii, se separă de regentă prin virgulă.

Subordonata circumstanţială de timp

Topica — Propoziţiile circustanţiale de timp pot preceda sau urma regenta după intenţia vorbitorului de a insista asupra temporalei sau a regentei.

Punctuaţia — Când precedă regenta, circustanţiala de timp se desprte, de obicei, de aceasta prin virgulă.

— Cînd îi urmează, în general, nu se desparte.

— Dacă temporala este intercalată, se izolează prin virgulă.

Subordonata circumstanţială de mod

Topica — Circumstanţiala de mod urmează de obicei, regentei.

— Uneori precedă regenta sau se plasează între diferite părţi ale acesteia.

Punctuaţia — Circumstanţiala de mod se desparte, în general prin virgulă de regenta ei când se află înaintea acesteia şi întotdeauna când este intercalată.

Subordonta circumstanţială de cauză.

Topica — Circumstanţiala de cauză poate sta atât înainte, cât şi după regentă după cum vorbitorul insistă mai mult asupra lor sau asupra regentei.

Punctuaţia — În general, propoziţiil circumstanţiale de cauză se despart prin virgulă de regenta lor.

Subordonata circumstanţială de scop

Topica — În general, propoziţiile circumstanţiale de scop (finale) urmează regentei. Uneori o pot preceda.

Punctuaţia — Când se află înaintea regentei, circumstanţiala de scop se desparte prin virgulă de aceasta.

— Când urmează regentei, se desparte prin virgulă atunci când se subliniază că nu este un element esenţial al frazei.

Subordonata circumstanţială condiţională

Topica — În general, propoziţiile condiţionale precedă regentele lor.

— Când se insistă asupra regentei, condiţionala îi urmează.

Scanned with OKEN Scanner

Punctuaţia — Oricare ar fi aşezarea condiţionalelor faţă de regentă, se despart de ea prin virgulă, afară de cazul în care se insistă asupra condiţionalei.

Subordonata circumstanţială concesivă

Topica — Propoziţiile concesive stau, de obicei, înaintea regentei. Când se insistă asupra regentei, concesiva îi urmează.

Punctuaţia — Oricare ar fi locul ei faţă de regentă, propoziţia concesivă se desparte prin virgulă de regenta ei.

Subordonata circumstanţială consecutivă

Topica — Propoziţiile consecutive stau întotdeauna după regentele lor.

Punctuaţia — Subordonatele consecutive se despart, în general, prin virgulă de regentele lor.

Contragerea propoziţiilor în părţi de propoziţie şi dezvoltarea părţilor de propoziţie în propoziţii subordonate

Propoziţiile subordonate pot fi contrase în părţile de propoziţie corespunzătoare şi, în acelaşi timp, părţile de propoziţie pot fi dezvoltate în propoziţiile subordonate corespunzătoare. Aceste transformări au loc în funcţie de nevoile de exprimare ale vorbitorilor. Astfel într-o frază ca: *Fugi cât poţi de repede,* propoziţia circumstanţială de mod: *Cât poţi de repede* poate fi contrasă într-un complement circumstanţial de mod: *Fugi cât de repede,* exprimat printr-o formă specială de superlativ absolut.

Fraza *„Veniseră la Călifar ca să se procopsească“* poate să devină o propoziţie: *Veniseră la Călifar pentru a se procopsi;* propoziţia finală, *ca să se procopsească* este contrasă într-un complement circumstanţial de scop exprimat printr-un verb la infinitiv precedat de prepoziţie.

În propoziţia *„A început a se pregăti de plecare“* complementul direct poate fi dezvoltat într-o subordonată completivă directă: *A început să se pregătească de plecare.*

După cum se poate observa, contragerea şi dezvoltarea, ca procedee de transformare sintactică, presupun o serie de modificări la diferite niveluri ale enunţului.

În cazul contragerii, o primă modificare apare prin trecerea verbului care exprimă predicatul, la un mod nepersonal, sau prin utilizarea unui cuvânt derivat: Am vorbit cu el *după ce a început şcoala* — Am vorbit cu el *după începerea şcolii.* Filmul *pe care l-am văzut* mi-a plăcut — Filmul *văzut* mi-a plăcut.

Scanned with OKEN Scanner

Se produc apoi modificări asupra elementului de relaţie: conjuncţiile sunt înlocuite, de obicei, cu prepoziţii (ca în primul exemplu), iar pronumele şi adverbele relative, de regulă dispar (ca în al doilea exemplu). Aceste modificări provoacă la rândul lor, alte schimbări: subiectul sau complementul devine atribut *(după ce a început şcoala; după începerea şcolii).*

Procedeul dezvoltării se realizează printr-o serie de schimbări în sens invers: intervine un predicat şi un element de relaţie, iar atributele devin subiecte sau complemente.

Rezultă deci că multe construcţii permit diferite variante de transformare, mai apropiate sau mai depărtate de enunţul iniţial.

Nu întotdeauna felurile părţilor de propoziţie corespund exact propoziţiilor subordonate în care sunt dezvoltate şi invers.

1. *S-a aflat că ai venit* — 2. *S-a aflat de venirea ta.* În primul enunţ, *că ai venit* e o subordonată subiectivă, iar în cel de-al doilea, această subordonată este contrasă într-un complement indirect: *de venirea* (ta)

Cele două procedee cunosc anumite restricţii lexicale şi gramaticale şi trebuie utilizate cu multă grijă, pentru ca înţelesul enunţului să nu aibă de suferit.

Cuvinte şi construcţii incidente

Aduc o comunicare suplimentară (nu neapărat necesară) în interiorul unei comunicări de bază.

Cuvintele şi expresiile incidente nu fac parte din structura comunicării, deci nu au relaţii sintactice cu propoziţiile sau frazele în care apar. Ele sunt rostite cu o intonaţie deosebită fiind izolate printr-o pauză, marcată grafic prin virgulă.

Dacă din punct de vedere sintactic nu se leagă de contextul în care apar, din punct de vedere semantic au legături precise arătând atitudinea vorbitorului faţă de cele spuse, aducând explicaţii suplimentare sau complementare.

Ai venit, după cum singur spui, ca să mă vezi. E bolnav de gripă, cel puţin aşa rezultă din certificatul medical şi de aceea nu poate participa la întrunire.

În frazele de mai sus, incidentele: *după cum singur spui şi cel puţin aşa rezultă din certificatul medical* exprimă, în grade diferite, îndoială faţă de cele afirmate în regentă.

Incidentele pot fi un singur cuvânt sau un grup de cuvinte:

— interjecţii: *zău, vai...*

— adverbe predicative sau locuţiuni adverbiale predicative: *desigur, fireşte, de bună seamă*

— verbe la mod predicativ: *zice*

Scanned with OKEN Scanner

Propoziţiile incidente se deosebesc de subordonatele intercalate în regentă: *Noi, cum a plecat bunicul, a doua zi ne-am dus la şcoală; cum a plecat bunicul* este subordonată temporală.

Aici e, zise el şoptit, ca în paradis; *zise el şoptit* este o propoziţie incidentă.

Vorbirea directă şi vorbirea indirectă

În procesul de comunicare se poate folosi fie vorbirea directă, fie cea indirectă.

Vorbirea directă
- Reproduce exact, într-un proces de comunicare, replica altui personaj sau a naratorului însuşi fără să se utilizeze o subordonare gramaticală.
- Întrerupe exprimarea vorbitorului, utilizând un verb de declaraţie, ceea ce duce la apariţia unei replici în interiorul povestirii.
- Verbele care anunţă reproducerea unei alte comunicări *(a zice, a spune, a întreba, a răspunde, a şopti, a murmura, a striga* etc.*)* numite şi verbe de declaraţie, semnalează vorbirea unui alt personaj, deosebit de cel care a început relatarea: L-a rugat: *împrumută-mi cartea.*
- Uneori verbele de declaraţie lipsesc, înţelesul lor fiind preluat de alte verbe, denumind o acţiune.

Vorbirea indirectă
- Reproduce replica unui alt personaj sau a naratorului aflat într-o altă împrejurare anterioară momentului de emitere a mesajului, utilizându-se o subordonare gramaticală.

Atunci Harap-Alb începe a-i spune toate cu de-amănunte şi o roagă de toţi dumnezeii ca să-i deie ajutor.
(I. Creangă — *Harap-Alb)*

- Şi în cazul vorbirii indirecte (stil indirect) apare un verb de declaraţie, după acest verb urmând, de obicei, conjuncţiile *că, să* şi o propoziţie subordonată (frecvent completivă directă) care reprezintă replica relatată.

Transpunerea vorbirii directe
- în vorbire indirectă se face totdeauna printr-o frază cu subordonare şi prin schimbarea persoanei gramaticale a verbului sau prin schimbarea pronumelui, astfel încât relatarea să se facă numai din punctul de vedere al celui care vorbeşte.

Scanned with OKEN Scanner

Vorbirea directă *Mi-a urat:*
— Succes la examen.

Vorbirea indirectă *— Mi-a urat să reuşesc la examen.*

— Vorbirea indirectă are şi un tip subordonat, vorbirea indirectă liberă (stil indirect liber) prin care se păstrează unitatea povestirii fără un verb de declaraţie şi fără conjuncţia *că:*

Ce avea preotul pe suflet? Ce să aibă? Lucru greu de înţeles fireşte; aşa de greu că d. Stavrache, mai întâi nici n-a voit să creadă.

Cum s-a putut?... Omul cu greutate, proprietarul cu atâtea acareturi şi cuprins, mai bogat decât multă lume dimprejur — frate-său preotul — să fi fost capul bandei de tâlhari! Şi cu toate acestea era adevărat. Dracu-l împinsese!

(**I.L. Caragiale** — *În vreme de război*)

EXERCIŢII

1. Subliniaţi cu o culoare textul care foloseşte vorbirea directă şi cu altă culoare pe cel realizat în vorbire indirectă:

Amu cică împăratul acela, aproape de bătrâneţe, căzând la zăcare, a scris carte frăţâne-său craiului, să-i trimită grabnic pe cel mai vrednic dintre nepoţi, ca să-l lase împărat în locul său după moartea sa. Craiul, primind cartea îndată chemă tustrei feciorii înaintea sa şi le zice:

— Iaca ce-mi scrie frate-meu şi moşul vostru. Care dintre voi se simte destoinic a împărăţi peste o ţară aşa de mare şi bogată ca aceea, are voie din partea mea să se ducă, ca să împlinească voinţa cea mai de pe urmă a moşului vostru.

(**I. Creangă** — *Povestea lui Harap-Alb*)

2. Transformaţi următorul text în vorbire indirectă:

Atunci calul zboară lin ca vântul, şi când vântul au aburit, iaca şi ei la craiul în ogradă au sosit.

— Bun sosit la noi, voinice! zise craiul cam cu jumătate de gură. Dar aista cal ţi l-ai ales?...

— Apoi dă, tată, cum a da târgul şi norocul: am de trecut prin multe locuri şi nu vreu să mă ieie oamenii la ochi. M-oi duce eu cât călare, cât pe jos, cum oi pute.

(**I. Creangă** — *Povestea lui Harap-Alb*)

3. Transformaţi următorul text în vorbire directă:

Împăratului i-a fost de-a mirare, văzând că nişte golani au asemenea îndrăzneală, de vin cu neruşinare să-i ceară fata, fie din partea oricui ar fi. Dar, nevoind a le strica inima, nu le spune nici da, nici ba, ci le dă răspuns ca să rămâie peste noapte acolo, şi până mâine dimineaţă s-a mai gândi el ce trebuie să facă... Şi pe de altă parte, împăratul odată cheamă în taină pe un credincios al său şi dă poruncă să-i culce în casa cea de-aramă înfocată, ca să doarmă pentru veşnicie.

(**I. Creangă** — *Povestea lui Harap-Alb*)

Scanned with OKEN Scanner

ALTE COMPLEMENTE ŞI SUBORDONATE CIRCUMSTANŢIALE

Complementul circumstanţial cumulativ

Arată obiectul (lucrul, fiinţa, situaţia) căreia i se adaugă cele exprimate prin subiect, complement direct sau prin predicatul propoziţiei.

Pe lângă Ion a venit şi familia lui

Se aşează
- — alături de subiect:
  În afară de Pascalopol şi Otilia, pe bancheta din faţa lor şedea ghemuit şi moş Costache
  (**G. Călinescu** — *Enigma Oliliei*)
- — alături de complementul direct:
  ...să se sfătuiască ce să ia de prin casă afară de bani şi bijuterii.
  (**I. Rebreanu** — *Răscoala*)
- — alături de predicat:
  Da Vinci pe lîngă pictor mai era sculptor şi arhitect.

Se exprimă prin: — substantiv (pronume, numeral) însoţit de locuţiunea prepoziţională *în afară de, în afara* sau de prepoziţia compusă *pe lângă.*

Şi la işti vreo şase, afară de dânsul, dacă rămân acasă, nu li mai trebuie nimic...

(**I. Creangă** — *Amintiri din copilărie*)

Pe lângă foame, simt şi oboseală.

Pronumele demonstrativ *acesta, ăsta,* la forma de feminin singular cu valoare neutră, precedat de prepoziţii sau locuţiuni prepoziţionale formează locuţiuni adverbiale: *în afară de asta, plus de asta, pe lângă asta*, echivalente cu o propoziţie cumulativă: Nu pot pleca pentru că e frig şi *plus de asta* şi plouă. Uneori pot avea corelativele *şi, încă şi,* care stau pe lângă partea de propoziţie care reprezintă cumulul:

Grigoriţă al meu, pe lângă toate cotloanele sfintelor lăcaşuri cunoştea **şi** *toate sfintele cotloane ale vieţii şi regulelor călugăreşti.*

(**C. Hogaş** — *Pe drumuri de munte*)

Scanned with OKEN Scanner

Atenţie: Au venit toţi, *afară de fratele tău* — complement circumstanţial de excepţie

În afară de mine au mai venit doisprezece băieţi — complement circumstanţial cumulativ.

Subordonata circumstanţială cumulativă

Exprimă un raport de adăugare, faţă de faptul prezent în regentă:

După ce eşti vinovat te mai şi superi.

Să introduce prin
- — locuţiunile conjuncţionale *după ce, după ce că, în afară că, plus că;*
- — pronume relativ însoţit de prepoziţie;
- — locuţiunea plus că.

Afară e vânt, **plus că** *şi ninge.*

Se construieşte de obicei cu indicativul; uneori cu prezumtivul sau condiţional-optativul.
De obicei are în regentă un corelativ adverbial: *şi mai şi, încă şi.*

Topica este în general liberă (poate sta fie înaintea, fie după regentă)
Cele introduse prin *plus că şi decât* stau numai după regentă.

Punctuaţia: se despart întotdeauna prin virgulă de regentă.

Atenţie! Cumulativele construite cu *(în) afară că, (în) afară de şi de cât* pot fi confundate cu propoziţiile modale.

EXERCIŢII

Analizaţi textele de mai jos, delimitaţi propoziţiile şi identificaţi subordonatele cumulative.

1. *Nu avea nici cea mai slabă bănuială că Paraschiv socotea acest seceriş ultimul la care avea să ia parte şi cu atât mai puţin bănuia că odată cu aceasta Paraschiv plănuia să smulgă familiei nu numai oile şi caii, dar şi ceva din acest seceriş.*

(**M. Preda** — *Moromeţii*)

2. *Cu cât Briceag înteţeşte cântecul, cu atât flăcăii se îndârjesc, îşi înfloresc jocul, trec fetele pe sub mână, le dau drumul să se învârtească singure, ţopăie pe loc ridicând tălpile, îşi ciocnesc zgomotos călcâiele, îşi plesnesc tureacii cizmelor cu palmele năduşite.*

(**L. Rebreanu** — *Ion*)

3. *După ce că trăiesc după spinarea noastră împrumutându-ne pe cei care aveam nevoie şi luându-ne nişte camete ruşinoase, apoi aceşti străini nici n-au măcar cuvinte s-aştepte să strângem pâinile, să batem ştiubeiele, să se întoarcă de la Danţig oamenii de credinţă care au adus acolo tamazlâcurile noastre de boi graşi.*

(**M. Sadoveanu** — *Nicoară Potcoavă*)

Complementul circumstanţial opoziţional

Arată obiectul sau acţiunea care se opune celor exprimate prin subiectul, complementul direct sau predicatul propoziţiei:

O beşică-n loc de sticlă e întinsă-n ferăstruie

(**M. Eminescu** — *Călin file din poveste*)

Scuturarăm, pe cât cu putinţă, cu mâinile în loc de perie colbul de pe noi

(**C. Hogaş** — *Pe drumuri de munte*)

Se exprimă prin:

— *Substantiv* sau substitut al acestuia — precedat de locuţiunea prepoziţională *în loc de, în locul*

În locul lui am venit eu.

Verb la infinitiv:

În loc de a pierde vremea mai bine ai învăţa.

EXERCIŢII

Subliniaţi complementul circumstanţial opoziţional din textele de mai jos şi arătaţi prin ce parte de vorbire este exprimat.

1. *Pe piept colac de grâu de-un an*
Şi-n loc de galben buzdugan,
Făclii de ceară ţi-au făcut,
În dreapta cea fără temut;
Şi-n mâna care poartă scut
Ţi-au pus un ban.

(**G. Coşbuc** — *Moartea lui Fulger*)

2. *Altă mireasă afară de Florica vădanei lui Maxim, n-ai găsit câtu-i satul de mare?!*

(**L. Rebreanu** — *Ion*)

3. *Ori de câte ori în societate, în loc de a-ţi da pe faţă ideile şi sentimentele, ai reuşit să spui o vorbă banală, lipsită de orice culoare personală, ai câştigat o victorie împotriva vulgarităţii.*

(**G. Ibrăileanu** — *Adela*)

Scanned with OKEN Scanner

4. *Şi-n loc de flori, lacrimi de sânge*
Lucind, din vas s-au risipit,
Şi nu ştiu de ce-mi vine-a plânge:
De-atunci mereu parc-ai murit.

(**D. Anghel** — *Poezii*)

5. *Dar vremea trecea cu amăgele şi eu creşteam pe nesimţite; şi tot alte gânduri îmi zburau prin cap şi alte plăceri mi se deşteptau în suflet; şi în loc de înţelepciune, mă făceam tot mai neastâmpărat.*

(**I. Creangă** — *Amintiri din copilărie*)

6. *Ştiţi voi povestea, când un fiu*
De împărat odată,
În piept cu dor turbat de viu,
s-a îmbrăcat în fată,
Ş-având, în loc de paloş, fus,
Şi-n loc de coif, năframă,
Pe pieptul tânăr el şi-a pus
Altiţă-n loc d-aramă

(**G. Coşbuc** — *Poezii*)

Propoziţia subordonată circumstanţială opoziţională

Se opune conţinutului propoziţiei regente, prin întregul ei conţinut sau numai printr-o parte a sa.

Moţoc îi sărută mâna, asemenea câinelui care, în loc să muşte, linge mâna care-l bate.

(**C. Negruzzi** — *Alexandru Lăpuşneanul*)

Nu există mijloace specifice de construcţie a propoziţiilor opoziţionale.

Raporturi de subordonare opoziţională

— propoziţia regentă şi subordonata exprimă două fapte opuse (realizate concomitent sau succesiv):

Dacă port cu uşurinţă şi cu zâmbet a lor ură
Laudele lor, desigur, m-ar mâhni fără măsură.

(**M. Eminescu** — *Scrisoarea II*)

— propoziţia regentă şi subordonată opoziţională exprimă două acţiuni; cea din subordonată, ireală şi negativă, se opune regentei, reale şi afirmative.

Aş putea să-ţi aduc argumente, fără să-mi poţi răspunde.

Modurile folosite: Opoziţionalele introduse prin *în loc să, fără ca să*, se construiesc cu conjunctivul, pe când celelalte pot fi construite cu indicativul condiţional-optativ sau prezumtivul.

Scanned with OKEN Scanner

Topica — Opoziţionalele introduse prin *în loc să (de)* plus pronume sau adverbe au topică liberă

Punctuaţia — Se desparte prin virgulă de regenta ei.

EXERCIŢII

Despărţiţi în propoziţii textele de mai jos, analizaţi subordonatele opoziţionale.

1. *Eu însă mă uitam la dânsa cu puterea simţurilor concentrate în vedere. Şi, cum se întâmplă adesea, în loc s-o văd mai bine, aţintirea îndelungată asupra unui singur punct îmi produce efectul dimpotrivă: percepţiunea de a slăbi.*

(**D. Zamfirescu** — *Singurătate*)

2. *Nu prea înţelegea, era adevărat, de ce Paraschiv în loc să se bucure că grâul ieşise cum nu-şi aduceau ei aminte să se fi făcut vreodată, arăta mereu posomorât şi secera ca şi când ar fi tras la jug.*

(**M. Preda** — *Moromeţii*)

3. *Şi dacă niciodată n-ai avut, fie bărbăţia, fie fantezia de a-ţi scutura de pe suflet şi de pe inimă prostiile omeneşti, după cum un arbore, la suflarea vântului, îşi scuturâ foile sale netrebnice şi seci, atuncea desigur că n-ai rămas întotdeauna decât ceea ce eşti; o păcătoasă fiinţă superioară.*

(**C. Hogaş** — *Pe drumuri de munte*)

4. *Pe când căutam să ascund oarecum dragostea noastră, ea ţinea s-o afişeze cu ostentaţie, cu mândrie;...*

(**C. Petrescu** — *Ultima noapte de dragoste, întâia noapte de război*)

5. *Cântecul pe care-l ascultam, ca să recunosc, după un efort, glasul Fanei, în loc să mă înveioreze, mărise şi mai mult dezgustul din mine şi refuzul întoarcerii în casa cu nebuni.*

(**G. M. Zamfirescu** — *Maidanul cu dragoste*)

6. *De ce nu e posibil să fiu uitată, să mă topesc în propria mea viaţă, care nu vrea altceva decât să fie cât mai obişnuită, să dispar în propria mea fiinţă care nu vrea (altceva) decât să nu fie observată, să nu existe mai mult decât în versurile mele, să nu fiu supusă reflectoarelor lacome să proiecteze peste pagina mea umbra-mi stângace, profanatoare.*

(**A. Blandiana** — *Calitatea de martor*)

Complementul circumstanţial de excepţie

Exprimă obiectul care reprezintă o excepţie faţă de subiect, complement, atribut sau numele predicativ al propoziţiei.

Toţi sunt prezenţi afară de el.

Substantiv sau substitut al acestuia precedat de locuţiunile prepoziţionale *în afară de, în afara, cu excepţia:*

Au răspuns toţi, afară de voi; Toţi sunt prezenţi cu excepţia lui Grigore.

Scanned with OKEN Scanner

Se exprimă prin: — Adverbe precedate de aceleaşi locuţiuni prepoziţionale:

Te aştept oricând, afară de azi.

Observaţii: Dacă exprimă o excepţie negativă, poate fi exprimat şi prin adverbul decât:

Nu vorbea decât de succesul lui.

Propoziţia subordonată circumstanţială de excepţie

Exprimă un raport de excepţie faţă de regenta ei. Când în subordonată se exprimă o acţiune negativă:

Nu face altceva, decât să privească în depărtare.

Conţinutul propoziţiei subordonate de excepţie se referă întotdeauna la o anumită parte din propoziţia regentă care poate fi exprimată printr-un substantiv însoţit de un adjectiv pronominal, nehotărât sau negativ; printr-un verb însoţit de complement şi printr-un adverb negativ sau nehotărât.

Se introduce prin:

— locuţiune conjuncţională *în afară că:*

În afară că am pierdut timpul, n-am făcut nimic.

— adverbul *decât,* singur sau însoţit de pronume sau de alte adverbe:

N-a spus altcuiva, decât cui trebuia

Să nu faci altfel decât cum ne-am înţeles.

— Când subordonata de excepţie este introdusă prin *decât,* se poate folosi conjunctivul:

Nu vreau decât să citesc.

Modurile folosite: — Când este introdusă prin *(în) afară că* sau *(în) afară de* însoţit de pronume şi adverbe se pot folosi indicativul, prezumtivul sau condiţional-optativul. Trebuie evitată folosirea locuţiunii *în afară să.*

Topica: Subordonatele de excepţie construite *cu decât* sunt întotdeauna postpuse; celelalte pot sta fie înaintea, fie în urma regentei.

Punctuaţia: Propoziţiile construite cu *(în) afară că, (în) afară de* se despart prin virgule de regentă.

Atenţie! Propoziţiile subordonate de excepţie se deosebesc, uneori, greu de cele cumulative: N-a spus nimic în afară de ce ştii. (este vorba de o *nuanţă* cumulativă).

Scanned with OKEN Scanner

EXERCIŢII

Împărţiţi în propoziţii textele de mai jos şi analizaţi subordonatele de excepţie, arătând prin ce sunt introduse şi care sunt elementele pe care le determină.

1. *I-ar fi fost lui Jder cu mult mai uşor să-şi închipuie că două femei cu neamuri în ţara leşească, văzând că stau în primejdie, ori din partea lui vodă ori din partea hoardei, nu au nimic alt mai grabnic de făcut decât să se supună la adăpost dincolo de hotare.*

(**M. Sadoveanu** — *Fraţii Jderi*)

2. *Rasă de om ca dumneata n-am mai pomenit! strigă el. Sărac nu eşti! copii mici n-ai! Bolnav nu eşti! Atunci cum? Toată lumea plăteşte loturile, numai dumneata o întinzi ca gaia-maţu de mai bine de cinsprezece ani!...*

(M. Preda — Moromeţii)

3. *Uriaşii, după ce au ajutat cândva pe Făt-Frumos să omoare pe balaur şi pe zmeu, nu mai au ce face alta decât să treacă în întunericul cel veşnic.*

(**M. Sadoveanu** — *Dumbrava minunată*)

Complementul circumstanţial instrumental

Determină un verb, arătând mijlocul prin care se săvârşeşte o acţiune.

După ce a cucerit Dacia, Traian a colonizat-o cu romani.

Se exprimă prin:

— substantiv sau substitut al acestuia

Dacă vede lupul şi vede că nu mai găseşte nimic... unge toţi păreţii **cu sânge.**

(**I. Creangă** — *Capra cu trei iezi*)

— verb la gerunziu:

... alunga norii cei negrii de pe deasupra satului nostru şi abătea grindina în alte părţi **înfigând** *toporul în pământ...*

(**I. Creangă** — *Amintiri din copilărie*)

EXERCIŢII

1. Subliniaţi în textele de mai jos complementul circumstanţial instrumental.

a) *Cel ce gândeşte singur şi scormone lumina*
A dat o viaţă nouă şi-un om de fier, maşina,
Fiinţă zămislită cu gândul şi visarea,
Nenchipuit mai tare ca braţul şi spinarea.

(**T. Arghezi** — *Cel ce gândeşte singur*)

b) — *Leagă-mi ce ştii şi ce nu ştii, numai să nu mor!*

Atunci Dănilă leagă strâns c-un ştergar gros de câlţi ochii şi urechile dracului, ca la „baba oarba"; apoi ie o drughineaţă groasă de stejar în mână căci cât era pustnic Dănilă tot mai mult se bizuia în drughineaţă decât în sfânta cruce, şi pâc! la tâmpla dracului cea dreapta, una!

(**I. Creangă** — *Dănilă Prepeleac*)

c) *Gândesc ei, se sucesc ei, se frământă ei cu mintea fel şi chip, dar nici unuia nu-i vine-n cap, ce să facă.*

(**I. Creangă** — *Ivan Turbincă*)

d) *De din vale de Rovine*
Grăind, Doamnă, către Tine
Nu din gură, ci din carte...

(**M. Eminescu** — *Scrisoarea III*)

Propoziţia subordonată circumstanţială instrumentală

Arată mijlocul prin care se realizează acţiunea din regentă.

Se introduce prin:

— pronume sau adjectiv pronominal relativ

Şi cu câtă carte ştiu, cu câtă nu ştiu, peste câţiva ani pot să ajung dichiu la vreun mitoc.

(**I. Creangă** — *Amintiri din copilărie*)

— locuţiunea conjuncţională **fără ca să**

A salutat fără ca să-şi scoată pălăria.

Se construieşte, de obicei, cu indicativul
Topica este, în general, liberă.
Punctuaţia Nu se despart prin virgulă.

Complementul circumstanţial sociativ

Determină un verb arătând fiinţa sau lucrul care însoţeşte subiectul sau complementul direct în săvârşirea acţiunii.

Noroc bun!... Pe câmpul neted ies românii cu-a lor pluguri!

(**V. Alecsandri** — *Plugurile*)

Am cumpărat casa cu loc cu tot.

Se exprimă prin: substantiv sau substituit al acestuia

Am plecat **cu el.**
S-a dus **şi el** *cu trei dintre ei.*

EXERCIŢII

Găsiţi complementul circumstanţial sociativ, arătând prin ce se exprimă şi cum îl deosebiţi de cel instrumental.

Scanned with OKEN Scanner

1. *Ion se opri, dar apoi, în vreme ce Zenobia ieşi în uliţă să se vaite şi să afurisească, începu să se sfădească cu tatăl său.*

(**L. Rebreanu** — *Ion*)

2. *Sărind cu ciuta şi capra din pisc în pisc şi din stâncă-n stâncă, cine ne opreşte acum de a ne strămuta până şi în munţii noştri.*

(**Al. Odobescu** — *Pseudo-kynegetikos*)

3. *Ş-apoi să-l fi văzut pe neobositul părinte cum umbla prin sat, din casă-n casă, cu dascălul bisericii.*

(**I. Creangă** — *Amintiri din copilărie*)

4. *Pe sub sălcii vechi, într-o apă curată cu prundiş la fund, pe sub malurile nalte unde ondulau fire subţiri de rădăcină bunicul a intrat cu crâsnicul lui şi cu valul de mlajă.*

(**M. Sadoveanu** — *Nada florilor*)

5. *Odată, demult, mergeam cu tata spre Huţani. Stam după dânsul, pe scândura şarabanei şi deodată au prins a se zări la Vorona în păduri lucirile răsăritului.*

(**Eus. Camilar** — *Spre răsăritul soarelui*)

6. *Cu tine două fete stau*
Şi torc în rând cu tine;
Sunt încă mici şi tată n-au
Şi George nu mai vine.

(**G. Coşbuc** — *Mama*)

Propoziţia subordonată circumstanţială sociativă

Desemnează o fiinţă sau un lucru care participă la săvârşirea acţiunii din regentă.

A plecat cu cine venise.

Se introduce de cele mai multe ori prin pronume sau adjective pronominale relative sau nehotărâte.

A luat-o cu ce haine avea pe ea.
A plecat cu cât avea la el.

Se contruieşte cu indicativul şi cu condiţional-optativ.

Topica e liberă.

Nu se despart de regentă prin nici un semn de punctuaţie.

Complementul circumstanţial de relaţie

Indică un obiect (fiinţă, lucru) la care se limitează o acţiune sau o calitate exprimată prin predicat. Poate să indice şi obiectul (fiinţa) din al cărui punct de vedere este emisă comunicarea din restul propoziţiei.

... o zgâtie de copilă ageră la minte şi aşa de silitoare, de întrecea mai pe toţi băieţii şi **din carte,** *dar şi* **din nebunii.**

(**I. Creangă** — *Amintiri din copilărie*)

Scanned with OKEN Scanner

Se exprimă prin:

— substantiv sau substitut al acestuia precedat de anumite prepoziţii sau locuţiuni prep.
Pentru un alpinist, *Clăbucetul e deal.*
E tare **de cap.**

— adjectiv precedat de prepoziţii:
De frumoasă *n-am ce zice.*

— verb la supin:
De uitat, *n-am uitat nimic.*

— adverb:
De bine, *e bine.*

EXERCIŢII

Analizaţi textele de mai jos; subliniaţi complementul circumstanţial de relaţie.

1. — *O, cât despre asta nu-i nici un pericol, spuse Excelenţa. Spiritele nu se manifestează decât în anumite condiţii şi numai când mediumul e în stare de transă sau de somn magnetic.*

(**Al. Philippide** — *Floarea din prăpastie*)

2. *Făcu aproape scandal în Muntenia de pe atunci, mai orientală în port şi obiceiuri decît Moldova.*

(**N. Gane** — *Trecute vieţi de doamne şi domniţe*)

3. *Căci azi le semeni tuturor*
La umblet şi la port,
Şi te privesc nepăsător
C-un rece ochi de mort.

(**M. Eminescu** — *Pe lângă plopii fără soţ*)

4. *Mihai însă se feri d-a se apuca în bătălia generală cu duşmanul, dar fu neobosit în hărţuiala armatei şi în cuprinderea liniilor de comunicaţii şi a proviziilor.*

(**N. Bălcescu** — *Românii supt Mihai voievod Viteazul*)

5. *De uitat, n-am uitat nimica, tată, dar ia, prin dreptul unui pod, mi-a ieşit înainte un urs grozav, care m-a vârât în toţi spărieţii. Şi cu mare ce scăpând din labele lui, am găsit cu cale să mă-ntorc la d-ta, decât să fiu prada fiarelor sălbatice. Şi de-acum înainte, ducă-se din partea mea cine ştie că mie unuia nu-mi trebuie nici împărăţie, nici nimica...*

(**I. Creangă** — *Harap-Alb*)

6. *Cucul sur, că-i meşter mare*
La urat şi-nchinăciune,
E prorooc, şi-ţi ştie spune
Tot ce-o fi şi-o da.

(**G. Coşbuc** — *Poezii*)

Scanned with OKEN Scanner

7. *Din punctul de vedere al mentalităţii şi practicilor unei epoci, şi partea strict personală a autorului din memoriile sale devine interesantă, căci e o mărturie vie, care reconstituie, ca o descoperire arheologică, ceva dintr-o epocă trecută.*

(**D. Botez** — *Memorii*)

Identificaţi complementul circumstanţial de relaţie şi arătaţi prin ce se exprimă.

8. *Fiecine cum e vrerea, despre fete seamă deie-şi*
Dar ea seamănă celora îndrăgiţi de singuri ei-şi
Şi Narcis văzându-şi faţa în oglinda sa, izvorul,
Singur fuse îndrăgitul, singur el îndrăgitorul.

(**M. Eminescu** — *Călin (file din poveste)*)

9. *Ades el umbla singur prin codrii fioroşi*
În care luceau noaptea oţeluri şi ochi roşi
Şi dacă murgu-i sprinten da-n lături sforăind,
Viteazul cu blândeţe îl dezmierda grăind:
„N-aibi grijă, măi şoimane! eu am şi duc cu mine
O vrajă rea de duşmani şi bună pentru tine".

(**V. Alecsandri** — *Dan, căpitan de plai*)

10. *Tot omul despre sine lesne se amăgeşte*
Nimene nu îşi este aspru judecător;
Dar judecata obştii e o povăţuire.

(**Gr. Alexandrescu** — *Cucul*)

Cât pentru mine unul, fieştecine ştie
C-o am de bucurie
Când toată lighioaia, măcar şi cea mai proastă,
Câne sadea îmi zice, iar nu domnia-voastră.

(**Gr. Alexandrescu** — *Câinele şi căţelul*)

11. *Pisicuţa, de altă parte, nedumerită asupra gălăgiei ce se făcea îndărătul său, întorcea capul din când în când şi împungea cu botul în desagi.*

(**C. Hogaş** — *În munţii Neamţului*)

12. *Despre partea închinării însă, Doamne, să ne ierţi.*
Dar acu vei vrea cu oaste şi război ca să ne certi,
Ori vei vrea să faci întoarsă de pe acum a ta cale,
Să ne dai un semn şi nouă de mila Măriei-Tale...

(**M. Eminescu** — *Scrisoarea III*)

13. *Ş-acel rege-al poeziei, vecinic tânăr şi ferice,*
Ce din frunze îţi doineşte, ce cu fluierul îţi zice
Ce cu basmul povesteşte veselul Alecsandri...

(**M. Eminescu** — *Epigonii*)

Scanned with OKEN Scanner

14. *Cu vreascuri uscate, puse mai dinainte la adăpost, aţâţa un foc uriaş şi întunecimile îngrozite fugiră să-şi adăpostească frica lor la marginile cele mai depărtate ale pământului.*

(**C. Hogaş** — *În munţii Neamţului*)

15. *Astfel măria-sa a biruit multe oşti ale asupritorilor, albind cu oasele lor câmpiile de bătălie de la Jilişte, Bende, Brăila şi Cetatea Albă.*

(**M. Sadoveanu** — *Nicoară Potcoavă*)

16. *Şi pe şuierul de vânt*
Doina de păstor pătrunde.
El o zice din caval
Mai duios cu jale multă.

(**Şt. O. Iosif** — *Cântecul*)

Propoziţia subordonată circumstanţială de relaţie

Indică un obiect sau o acţiune la care se limitează afirmaţia din regentă.

— Apare foarte rar în limba română, fiind de obicei înlocuită cu o propoziţie circumstanţială.

Se introduce prin:
— locuţiunile prepoziţionale *cu privire la, în privinţa*
— pronumele relativ însoţit de prepoziţia pentru: *pentru cine ştie, e uşor.*

Topica: Propoziţiile relative au, în general, topică liberă.

Punctuaţia: Propoziţiile circumstanţiale de relaţie antepuse se despart prin virgulă de regenta lor.

Complementul de agent

Determină un verb la diateza pasivă arătând de cine este făcută acţiunea. El este subiectul logic al acţiunii.

A fost lăudat de părinţii lui.

- Răspunde la întrebările: *de cine; de către cine*

Se exprimă printr-un substantiv sau substitut al acestuia precedat de prepoziţia *de* sau *de către.*

Într-un punct anumit, mi se părea chiar că zmeurişul e vânzolit de o vietate puternică.

(**C. Hogaş** — *Pe drumuri de munte*)

Scanned with OKEN Scanner

Într-o propoziţie cu predicatul exprimat printr-un verb la diateza pasivă, subiectul gramatical arată cine suferă acţiunea, iar complementul de agent (subiectul logic) arată cine este autorul acţiunii.

Complementul de agent nu se desparte prin virgulă de verbul determinant.

Subordonata completivă de agent

Îndeplineşte funcţia de complement de agent al unui verb pasiv din propoziţia regentă, arătând de cine este făcută acţiunea.

Cartea poate fi citită de cine este interesat.

Se introduce prin prepoziţia *de* şi locuţiunea prepoziţională *de către.*

Se construieşte cu modurile indicativ, condiţional-optativ şi prezumtiv.

Analizaţi în textele de mai jos complementele de agent, arătând prin ce sunt ele exprimate.

1. *Pe când eram ajuns aici cu scrisul, fusei întrerupt de fetiţa mea, care venea în fuga mare să-mi aducă o veste ce o înveselise foarte.*

(**Al. Odobescu** — *Pseudo-kynegetikos*)

2. *Într-una din adunările noastre la Ştefan Golescu, Heliade ne-a citit o invocaţiune adresată lui Dumnezeu, poporului român şi puterilor străine, operă mai multă literară decât politică, plină de poezie şi de misticism, dar care anevoie ar fi fost înţeleasă chiar de clasele cele culte. Acea scriere o propunea ca proclamaţie şi manifest al şefilor revoluţiunii. Atunci i s-a spus că proclamaţia către popor era deja redactată, discutată şi adoptată de noi toţi înainte de venirea sa între noi.*

(**I. Ghica** — *Nicu Bălcescu*)

3. *În ziua hotărîtă Măria sa a fost adus pe podina cetăţii şi s-a uitat la lume fără supărare şi fără frică.*

A strigat Măria sa de sus către norodul îmbulzit câtă frunză şi iarbă:

— Să ştiţi, oameni buni, că pieirea mea e poruncită de turci

(**M. Sadoveanu** — *Nicoară Potcoavă*)

4. *Zăpada era bătută şi ei alunecau straşnic. Uneori se ţineau strânşi unul de altul. Alteori răsucirea era aşa de repezită, că şirul se rupea, şi mai ales cei din coadă erau zvârliţi departe de-a berbelecul în zăpadă.*

(**C. Petrescu** — *Un om între oameni*)

5. *Maiorul se opreşte o clipă, ca şi cum ar vrea să se reculeagă fiind surprins de inamic.*

(**I. L. Caragiale** — *Vizită*)

6. *Dar puterea, ştiţi voi bine,*
Nu vi-a dat-o cel de sus
Nici eternul domn! Vi-e dată
De un vrednic din infern!

(**C. Coşbuc** — *Pentru libertate*)

Scanned with OKEN Scanner

PARTEA III

Ortografie şi punctuaţie

În vorbire, în utilizarea practică a limbii, se stabilesc raporturi gramaticale şi logice între cuvinte, grupuri sintactice şi propoziţii care formează unităţi aparte din punct de vedere semantic. Vorbirea foloseşte, pentru concretizarea acestor raporturi, pe lângă procedee gramaticale, elemente nongramaticale: pauzele, intonaţia, întreruperea şirului vorbirii. Exprimarea scrisă, transpunând aceste situaţii, are nevoie de instrumente cu ajutorul cărora să marcheze grafic elementele nongramaticale specifice vorbirii. Un sistem de semne convenţionale, numite semne de punctuaţie exprimă în scris diferitele situaţii proprii comunicării orale.

Semnele ortografice — de scriere corectă — sunt înrudite cu semnele de punctuaţie, acestea din urmă fiind uneori folosite ca semne de ortografie. Să urmărim cîteva elemente caracteristice principalelor semne de punctuaţie a căror necunoaştere duce la o scriere incorectă şi o exprimare scrisă incoerentă.

1) *Punctul* — marchează o pauză realizată la sfârşitul propoziţiilor sau frazelor; se pune la sfârşitul unei fraze care începe cu o propoziţie exclamativă sau interogativă, al căror sens iniţial se pierde prin continuarea lor; punctul se mai foloseşte în următoarele situaţii: la sfârşitul unei propoziţii optative — *„jelui-m-aş şi n-am cui“ (Folclor);* la sfârşitul unei propoziţii interogative rostite pe un ton neutru — *„dă-mi fiecare deget din cinci să ţi-l sărut.“* (**T. Arghezi** — *Să ţi-o sărut*); în abrevieri E.D.P. punctul ţine locul literelor care nu se scriu — este un semn ortografic.

Nu se pune punct — după titluri de cărţi, de opere literare, muzicale, după formule de adresare din scrisori: *Domnule Director General,; Dragă Victor,* substantivul fiind în vocativ, cere virgulă; simbolurile şi prescurtările în chimie, fizică, matematică, punctele cardinale (N,S,V,E).

2) *Semnul întrebării* — marchează caracterul interogativ al propoziţiilor şi frazelor interogative. Când apare în paranteză exprimă îndoiala autorului faţă de o afirmaţie. Dacă unul dintre interlocutori ia,

în timpul conversaţiei o atitudine care exprimă nedumerire şi o exprimă numai prin mimică — fără vorbe —, replica va fi redată în scris prin semnul întrebării — *„ei, da?“*

3) *Semnul exclamării* — marchează grafic intonaţia frazelor, propoziţiilor exclamative şi imperative. Se pune după interjecţii sau vocative care exprimă stări afective. Marchează creşterea gradată a intensităţii vocii. Ca şi semnul întrebării, semnul exclamării pus între paranteze exprimă îndoiala sau ironia faţă de cele afirmate. Dacă unul dintre vorbitori ia atitudine de moment prin mimică şi gesturi, exprimînd sentimente, replica poate fi consemnată prin semnul întrebării dacă arată o nedumerire şi prin semnul exclamării dacă arată o mirare.

4) *Virgula* — delimitează grafic unele propoziţii în cadrul frazei şi părţi de propoziţie de acelaşi fel dacă nu sunt legate prin / şi / copulativ ori prin / sau /.

Nu se pune virgulă — între subiect şi predicat, între complementul direct şi indirect şi predicatele antepuse. Un subiect se desparte prin virgulă de apoziţia explicativă: *„Mezinul, Alexandru, îşi contenise pornirile mânioase“* (**M. Sadoveanu**).

În frază se pune virgulă între toate tipurile de coordonate cu excepţia celor legate prin *şi* copulativ ori *sau:*

Nu caut vorbe pe ales,
Nici ştiu cum aş începe. (**M. Eminescu** — *Luceafărul*)

Între propoziţii adversative

„i se părea că nu fuge, ci cade din înaltul ceriului“
(**M. Eminescu**)

Între propoziţiile completive directe şi indirecte şi regentele lor postpuse.

Că te-am iubit atâta, putea-vei tu să ierţi?
(**M. Eminescu** — *Despărţire*)

Subordonata cauzală se desparte prin virgulă de regenta ei, indiferent de poziţie. Propoziţiile incidente sînt delimitate prin virgulă.

5) *Punctul şi virgula* — marchează (mai ales stilistic) o pauză în vorbire mai mare decît virgula şi mai mică decît punctul. Propoziţiile separate prin punct şi virgulă pot fi legate prin raporturi sintactice, cauzale, conclusive, concesive. Pauza marcată prin punct şi virgulă nu este, în general, absolut necesară, putând fi înlocuită prin virgulă şi chiar prin punct.

În textele alcătuite din fraze lungi, punctul şi virgula grupează propoziţiile în unităţi sintactice relativ independente în cadrul frazei: *Nici n-a apucat măria-sa a porunci paharnicului să-i umple cupa, ca să*

Scanned with OKEN Scanner

poată gândi mai bine; şi nici chemarea către toată adunarea de taină a sfetnicilor nu ieşise; cînd Satuncea preafrumoasă a năvălit sunându-şi brăţările. (**M. Sadoveanu**)

6 *Două puncte* — anunţă vorbirea directă sau o enumerare, o concluzie etc. şi marchează în acelaşi timp o pauză. Se pun două puncte:

a) după un verb de declaraţie exprimat sau subînţeles;

b) înaintea citării unui text, proverb etc;

c) înaintea unei enumerări;

d) înaintea unei explicaţii, a unei dezvoltări cu privire la un obiect sau un fenomen;

e) după cuvinte şi expresii ca: *de exemplu, iată, astfel.*

7 *Semnele citării (ghilimele)* — Se întrebuinţează atunci când reproducem întocmai un text aparţinând altcuiva: Ea dă din cap neînşelată de credinţa ei şi ne asigură:

Într-o noapte va fi aici (**Gib Mihăescu** — *Rusoaica*)

Semnele citării pot exprima ironia faţă de conţinutul cuvântului sau grupului de cuvinte reprodus.

Se pun între ghilimele titlurile operelor de literatură, de artă, atunci când acestea sunt reproduse într-o frază:

Cum spune Călinescu în „Istoria literaturii române de la origini până în prezent"...

8 *Linia de dialog şi de pauză* are două funcţii diferite:

a) linia de dialog indică începutul vorbirii fiecărui participant la o convorbire;

b) linia de pauză marchează ca şi alte semne de punctuaţie, pauza dintre diferitele părţi ale propoziţiei, dintre propoziţii sau fraze:

— *Nu pricepi neică Zahario, vorba noastră?*

(**I.L. Caragiale** — *O scrisoare pierdută*)

Dupe cum ne deprinsese să fim laşi, mincinoşi, pârâtori, leneşi-ne-ar fi fost uşor să furăm, dar ochii cocoanei erau mai nenduraţi ca morala creştină;

(**B. Şt. Delavrancea** — *Paraziţii*)

uneori delimitează construcţii incidente sau apozitive:

Cum te cheamă, măi copile? — Ca pe taică-meu — Călin.

(**M.Eminescu** — *Călin (file din poveste)*)

9 *Parantezele* — paranteze rotunde sau drepte arată un adaos explicativ care îmbogăţeşte sensul propoziţiei şi al frazei.

Ca apărători ai originalităţii limbii şi literaturii, tot la popor (la limba şi spiritul şi viaţa lui) şi la istorie (la viaţa trecută şi la limba cronicarilor) trebuiau să se adreseze.

(**G. Ibrăileanu** — *Spiritul Critic*)

Dacă propoziţiile sau cuvintele închise în paranteze sunt elemente de sine stătătoare atunci cuprinsul parantezei este despărţit prin punct şi de grupul sintactic anterior şi de cel ce urmează:

Scanned with OKEN Scanner

Bunicul are mâinile pătate de puncte roşii ca la păstrăvi. Numele acela de peşte, care i-i drag, îl ţine minte bine Puiu.

(M. Sadoveanu — *Opere*)

Dacă propoziţiile sau cuvintele din paranteze fac parte din aceeaşi propoziţie sau frază, ca şi restul frazei al cărui înţeles îl explică, atunci între ceea ce este între paranteze şi restul frazei nu apare nici un semn de punctuaţie:

Iată dovada instinctelor eroice de copil!... Coiful, (pune coiful de cruciat pe cap)

(C. Petrescu)

b) *Punctele de suspensie* nu marchează sfârşitul unei propoziţii sau fraze ci o întrerupere a şirului vorbirii. Punctele de suspensie marchează uneori o stare sufletească specifică a vorbitorului:

Şi sub cortul pribegiei, bătrânii ziceau copiilor... colo... în vale... colo... departe.. mai departe... copii, acolo e ţara.

Punctele de suspensie marchează şi propoziţii sau fraze neterminate: *Departe sunt de tine...*

11) *Cratima* (liniuţa de unire) se foloseşte în repetiţii, când cuvântul repetat formează o unitate: *gânduri-gânduri...;* în interiorul unor expresii formate din două interjecţii sau adverbe: *ici-colo; teleap-teleap;* între două numerale, cu intenţia de a exprima aproximarea: *cinci-şase;* între cuvinte care arată limite de timp sau de distanţe: *2—3 km, 1—15 aprilie, Bucureşti — Ploieşti.* Ca semn ortografic cratima marchează rostirea a două sau mai multe cuvinte, fie că lipsesc sunete, fie că nu: *l-am citit, să-mi arăţi, se-nţelege.* Se foloseşte la despărţirea în silabe.

Academia României a hotărât modificarea ortografiei actuale în sensul revenirii la regulile elaborate de Sextil Puşcariu pentru scrierea literelor â şi î precum şi a lui *sunt*. Pentru că aceste norme devin obligatorii şi vor fi generalizate în învăţământ începând cu anul şcolar 1993/1994, le reproducem mai jos:

Regulile

„Sextil Puşcariu“ pentru scrierea literelor â şi î

Literele â şi î corespund aceluiaşi sunet, întrebuinţându-se după următoarele reguli:

a) î se scrie întotdeauna la începutul şi la sfârşitul nemijlocit al cuvântului: îl, îmbărbătez, împărat, înger, îşi, îţi, amărî, coborî, hotărî, urî...;

b) tot î scriem şi în corpul cuvintelor, când, prin compunere, î de la începutul cuvintelor ajunge medial: neîmpăcat, neînduplecat, neînsemnat, preaînălţat, preaîntâmpinat.

Vom scrie într-însul, dar dânsul.

Scanned with OKEN Scanner

c) în toate celelalte cazuri se scrie în corpul cuvintelor, â: bând, când, tăcând, gât, mormânt, râu, român, sfânt, vânt...

EXERCIŢII

1. Explicaţi semnificaţia semnelor de punctuaţie din textul de mai jos:

Na, Hagiule, cap sec, strigi cât te ia gura, parcă cine ştie ce-ai fi având! Iaca n-ai, n-ai, n-ai, eşti sărac lipit.

(**B. Şt. Delavrancea** — *Hagi Tudose*)

2. Explicaţi rolul virgulei şi al cratimei în textul de mai jos:

...de-aş fi poet, aş culege mitologia română, care-i mai frumoasă ca şi aceea latină sau greacă; de-aş fi istoric aş străbate prin toate bordeiele ca să descopăr o amintire sau o rugină de armă; de-aş fi gramatic, aş călători pe toate malurile româneşti şi aş culege limba.

(**Alecu Russo** — *Opere*)

3. Explicaţi semnele de punctuaţie din următoarele texte:

a) *Prea v-aţi arătat arama, sfâşiind această ţară,*
Prea făcurăţi neamul nostru de ruşine şi ocară,
Prea v-aţi bătut joc de limbă, de străbuni şi obicei,
Ca să nu s-arate-odată ce sunteţi-nişte mişei!
Da, câştigul fără muncă, iată singura pornire;
Virtutea? e-o nerozie; Geniul? o nefericire.

(**M. Eminescu** — *Scrisoarea III*)

b) ...Mi-am adus aminte de alţi ochi... Ce prost am fost!... Calul se poticneşte; îl opresc în silă; vrea să pornească iar, dar cade zdrobit în genunchi. Deodată, printr-o spărtură de nor se arată felia din urmă aplecată pe o rână. Arătarea ei m-a ameţit ca o lovitură de măciucă la mir. Mi-era în faţă... Atunci sunt două luni pe cer! eu merg la deal: luna trebuie să-mi fie în spate! Şi mi-am întors repede capul, s-o văz pe cea adevărată... Am greşit drumul! Merg la vale... unde sunt?

(**I. L. Caragiale** — *La Hanul lui Mânjoală*)

c) Un băietan voinic — barba de-abia-i mijeşte şi sub căciula de oaie părul creţ şi des... şi nişte ochi blânzi şi mintos tânăr. Cînd a plecat de-acasă să meargă la Bucureşti p-atâţia ani în şcoli, mama lui — de treabă femeie! — l-a sărutat de-atâtea ori, i-a potrivit părul, i-a netezit căciula şi iar l-a sărutat, şi i-a zis:

— Niţă, mamă te duci frumos şi sănătos; să-ţi ajute Dumnezeu şi Maica Domnului să-mi vii înapoi tot aşa!

(**I. L. Caragiale** — *Păcat*)

d) Mult au alergat aşa..

— Să stăm, să mai răsuflăm! a zis Prichindel ameţit, când au ajuns într-o pajişte.

Dar ea, ce să-l asculte?... De unde-şi mai potolise fuga, s-a pornit iar şi mai repede, şi tot mai repede, până-au dat într-o luncă plină numa în trandafiri albi mirositori, şi aici a-nceput ea să se domolească şi încet-încet să meargă în pas...

Apoi, oprindu-se locului zice:

— Ascultă!

Scanned with OKEN Scanner

Şi deodată, în tăcerea aceea plină de lumina lunii, s-a auzit din umbra unui tufiş glas de privighetoare.

— Îţi place, dragă Prichindel?

— Straşnic! a răspuns el.

— Îţi pare rău că ţi-ai pierdut somnul pentru plimbare?

— Ei aş!

— Vrei să mai mergem?

— Hai-nainte!

Şi iar a pornit fata de-mpărat...

(**I.L. Caragiale** — *Calul dracului*)

4. Alcătuiţi şase propoziţii subordonate cu valoare sintactică diferită care să se despartă prin virgulă de regentele lor.

5. Daţi exemple de cinci propoziţii subordonate care nu se despart prin virgulă de regentele lor.

6. Construiţi şase propoziţii subordonate şi comentaţi semnele de punctuaţie pe care le-aţi folosit.

7. Realizaţi o scurtă naraţiune pe tema „O zi la mare". Folosiţi corect semnele de punctuaţie şi comentaţi folosirea lor.

TEXTE DE REZOLVAT

1. *Şi curând s-a apucat*
câmpul neted de arat
în lungiş
şi-n curmeziş
. . . . . .
şi cât lucrul s-a sfârşit,
iată, mări s-a stârnit,
un vânt mare pe pământ,
şi ploi multe după vânt
pământul d-au răcorit
şi sămânţa a-ncolţit.

(**Folclor** — *Plugul*)

2. *Troian iute s-a întors*
şi din grajd pe loc a scos
un alt cal, mai năzdăvan
cum îi place lui Troian,
negru ca corbul,
iute ca focul,
de nu-l prinde locul,
cu potcoave de argint,
ce sunt spornici la fugit.
. . . . . .
El voios a-ncălicat
Şi oţel a cumpărat
ca să facă seceri mari

Scanned with OKEN Scanner

pentru secerători tari,
şi să facă seceri mici
pentru copilaşi voinici...

(Folclor — *Plugul*)

3. *Oare voiţi noi de teamă*
să stăm şi să vă dăm seamă?
Dar nici prin gând să vă treacă
o aşa părere seacă!
Nu ne speriem de lume,
căci purtăm de voinici nume,
nici ne-ngrozeşte vântul
că ştim să ne dăm cuvântul!
Dacă voiţi şi vă place
să vă răspundem cu pace,
o luaţi cu încetişorul,
să vorbim cu binişorul,
că orice cu-ngăduială,
se face cu rânduială,
iar răpede când se cere
nu se face cu plăcere.

(Folclor — *Oraţie de nuntă*)

4. *Oiţă bârsană,*
De eşti năzdrăvană,
Şi de a fi să mor
În câmp de mohor,
să-i spui lui vrâncean
şi lui ungurean
ca să mă îngroape
Aice pe aproape,
în strunga de oi,
Să fiu tot cu voi,
În dosul stânii
Să-mi aud cânii.

(Folclor — *Mioriţa*)

5. *Iată cum mergea*
Că-n drum ajungea
Pe-un biet ciobănaş
Din fluier doinaş,
Pe Argeş în sus
Cu turma te-ai dus,
Pe Argeş în gios
Cu turma ai fost
Nu cumva-ai văzut,
Pe unde-ai trecut
Un zid părăsit
Şi neisprăvit?

(Folclor — *Monastirea Argeşului*)

Scanned with OKEN Scanner

6. *Mulţi scriitori au nevoit de au scris rândul şi povestea ţărilor, de au lăsat izvod pre urmă şi bune şi rele, să rămâie feciorilor şi nepoţilor, să le fie de învăţătură, despre cele rele să se ferească şi să să socotească, iar de pre cele bune să urmeze şi să înveţe şi să se îndirepteze.*

(**Gr. Ureche** — *Letopiseţul Ţării Moldovei*)

7. — *Bine ştiu că cuvintele trebuie să fie ca banii, că banii aceia sunt buni, care îmblă în toate ţările, aşea şi cuvintele acelea sunt bune carele le înţeleg toţi.*

(**S. Ştefan** — *Noul Testament*)

8. *Biruit-au gândul să mă apuc de această trudă, să scot lumii la vedere feliul neamului, din ce izvor şi săminţie sântu locuitorii ţării noastre Moldovei şi aşa şi Ţării Munteneşti, cum s-au pomenit mai sus şi românii din ţările ungureşti, că tot un neam sântu şi o dată descălecaţi, de unde sântu veniţi strămoşii lor pe aceste locuri, supt ce nume au fost întâi la descălecatul lor şi de când s-au osăbit şi au numele de acum, moldovan, şi muntean, în ce parte de lume iaste Moldova, hotărăle ei până unde au fost întâi, ce limbă ţin şi până acum cine au lăcuit mai înainte de noi pe acest pământ şi supt ce nume, — scot la ştire tuturor cari vor vrea să ştie neamul ţărilor acestora.*

(**M. Costin** — *De neamul moldovenilor,*
din ce ţară au ieşi strămoşii lor. (Predoslovie))

9. *De este slobod aceluia ce umblând prin casele altora să vază şi să gândească la a sa, slobod au fost şi mie, în toată călătoria ce să cupinde în această cărticică, să gândesc, nu la casa ci la patria mea, la care cine nu gândeşte, nici face pentru dânsa orice bine, poate că n-are nici casă, şi de are o lasă.*

(**D. Golescu** — *Însemnare a călătoriei mele*)

10. *Dar cum puteam, ochi având, să nu văz, văzând să nu iau aminte, luând aminte să nu aseamăn, asemănând să nu judec binele şi să nu pohtesc a-l face arătat compatrioţilor mei?!*

(**D. Golescu** — *Însemnare a călătoriei mele*)

11. *Fieştecare limbă, când a început să se cultiveze, a avut trebuinţă de numiri nouă, pe care sau şi le-a făcut de la sine, sau s-a împrumutat măcar de unde, şi mai vârtos de acolo de unde au văzut că este izvorul ştiinţelor şi al meşteşugarilor: grecii s-au împrumutat de la fenicieni, egipteni, arapi, asirieni ş.c.l. de acolo de unde şi învăţa ştiinţele şi meşteşugurile; romanii de la greci; astelalte naţii ale Europei de la romani şi de la greci acelea care s-au împrumutat şi romanii.*

(**I.H. Rădulescu** — *Scrieri lingvistice, Gramatica românească*)

12. *Vino acum de faţă şi stai la judecată,*
Tu care le faci astea, duh fiinţă ciudată,
Ce vrei să joci o rolă în lume trecătoare:
Când nu poci la nimica să mă ajut cu tine,
Când nu te-ai deprins încă nici vistu să-l joci bine?

(**Gr. Alexandrescu** — *Satiră. Duhului meu*)

13. *Negreşit, îmi vei zice, ţin minte ce-mi place,*
Dar cărţile cu mine e greu să se împace.
Mai lesne poci a spune hoţiile urmate
La zece tribunaluri subt nume de dreptate,
Câţi sfinţi avem pe lună şi câte versuri rele,
Decât să bag de seamă ce carte nu e dată,
A cui este mai mică şi cine o să bată.

(**Gr. Alexandrescu** — *Satiră, Duhului meu*)

Scanned with OKEN Scanner

14. *Iacob Eraclid, poreclit Despotul, perise ucis de buzduganul lui Ştefan Tomşa, care acum cârmuia ţara, dar Alexandru Lăpuşneanul, după înfrângerea sa în două rânduri, de oştile Despotului, fugind la Constantinopol, izbutise a lua oşti turceşti şi se înturna acum să izgonească pe răpitorul Tomşa şi să-şi ia scaunul, pre care nu l-ar fi pierdut de n-ar fi fost vândut de boieri.*

(**C. Negruzzi** — *Alexandru Lăpuşneanul*)

15. *Unul Dumnezeu ştie de nu mi-a părut rău şi de nu mă căiesc de aceasta; dar dumneavoastră ştiţi că m-a silit numai dorinţa de a vedea contenind gâlcevile şi vânzările unora şi altora, care ţinteau la răsipa ţării şi la peirea mea.*

(**C. Negruzzi** — *Alexandru Lăpuşneanul*)

16. *Pe când în şcoala de la Măgureanu vestiţii elinişti, Lambru, Comita, Vardalah şi Neofit, emulii lui Corai predau tinerilor greci şi feciorilor noştri de boieri Memorabilele lui Socrate, Fedon, şi Metafizica lui Aristot; pe când banul Brâncoveanu discuta cu puristul Duca în limba lui Tuchidid Apoftegmele lui Hipocrat şi Ariometria lui Arhimed, şi se munceau să izgonească din limba grecească toate cuvintele câte nu erau curat atice, precum unii din învăţaţii noştri caută să cureţe limba română de tot ce nu se termină în — ciune*[1] *— la biserica Udricani, la Sfântul Gheorghe şi la Colţea se auzea glasul ascuţit a câtorva copii care strigau în gălăgie...*

(**I. Ghica** — *Şcoala acum 50 de ani*)

17. *Când lampa se stinge la negrul mormânt*
Atinsă de aripi, suflată de vânt;
Când buha se plânge prin triste suspine;
Când răii fac planuri cum au a reţine
În barbare lanţuri poporul gemând;
Când demoni şi spaime pe munţi se adună
De urlă la stele, la nori şi la lună,
Într-una din peşteri, în munte râpos,
Un om oarecare intră curagios.

(**D. Bolintineanu** — *Mihnea şi baba*)

18. *O! Doamne, Doamne sfinte, mai dă-mi zile de trai*
Păn'ce-voi strivi toţi lupii, toţi şerpii de pe plai!
Fă tu să-mi pară numai atunci paloşul greu,
Când inima-nceta-va să bată-n peptul meu,
Ş-atunci inima numai de-a bate să încete
Când voi culca sub ţărnă a duşmanilor cete!

(**V. Alecsandri** — *Dan, Căpitan de plai*)

19. *Ca slugă, era dator să lucreze mai multe ore pe zi şi a se supune la toate slugile cele mai vechi decât dânsul; ca ambiţios, căta să-nveţe carte multă, precum îi zisese fanariotul şi să se silească a înlătura toate obstacolele ce întâmpina în calea ambiţiunii sale.*

(**N. Filimon** — *Ciocoii vechi şi noi*)

20. *Poporul, ale căruia sentimente se schimb foarte lesne, cum auzi cântările preoţilor şi văzu cortegiul funeral apropiindu-se, începu să se tragă înapoi cu respect ca să-i înlesnească, trecerea; dar această bunăvoinţă fu nefolositoare, căci din partea opusă a uliţei, venea o căruţă de ţară cu doi cai, în care era un coşciug închis şi un preot care citea (...) rugăciunile de odihnă.*

(**N. Filimon** — *Ciocoii vechi şi noi*)

---

1) *Aluzie la fonetiştii din şcoala lui Aron Pumnul.*

Scanned with OKEN Scanner

21. *De când oamenii din codru răpitu-m-au după drum,*
N-am oftat, n-am zis o vorbă, fost-am mută pân-acum,
Oprind lacrima pe geană şi necând în piept suspine,
Ca să nu pogor pe Vîdra pân'la ei şi pân'la tine..
Dar nu-i pasăre pe lume să nu cânte mai cu dor,
Când ziua-i plină de soare şi cerul e fără nor;
Nu-i femeie să nu-şi simtă inima-i în turburare,
Când s-aşterne de-nainte-i luminând o faptă mare!..
Rob, ţigan haiduc, oriunde soarta să te fi adus,
Un suflet c-al dumitale îşi va face loc în sus!
(**B.P. Haşdeu** — *Răzvan şi Vidra*)

22. *Şi inima aceea ce geme de durere,*
Şi sufletul acela ce cântă amorţit,
E inima mea tristă, ce n-are mângâiere,
E sufletu-mi ce arde de dor nemărginit.
(**M. Eminescu** – *Din străinătate*)

23. *La ce simţirea crudă a stinsului noroc*
Să nu se sting-asemeni, ci-n veci să stea pe loc?
Tot alte unde-i sună aceluiaşi pârău:
La ce statornicia părerilor de rău,
Când prin această lume să trecem ne e scris
Ca visul unei umbre şi umbra unui vis?
La ce de-acu-nainte tu grija mea s-o porţi?
La ce să măsuri anii ce zboară peste morţi?
Totuna-i dacă astăzi sau mâne o să mor,
Când voi să-mi piară urma în mintea tuturor
Când voi să uiţi norocul visat de amândoi.
(**M. Eminescu** — *Despărţire*)

24. *Trezindu-te, iubito, cu anii înapoi,*
Să fie neagră umbra în care-ai fi pierit,
Ca şi când niciodată noi nu ne-am fi găsit,
Ca şi când anii mândri de dor ar fi deşerţi —
Că te-am iubit atâta putea-vei tu să ierţi?
(**M. Eminescu** — *Despărţire*)

25. *Deşi privesc nainte-mi noaptea bătrână ruptă,*
Şi văd c-o lume nouă dintr-însa se ridică,
Dar pârghia aceea, ce desfăcând tenebre,
Ridică viitorul ,→puterea care toarce
Al vremii fir — aceea îmi e necunoscută.
(**M. Eminescu** — *Andrei Mureşanu*)

26. *De vreme ce am răzbit pe leşi la Prut şi în calea noastră nu mai avem pe nimeni se cade, cum e obiceiul nostru, să prădăm olatul lui Crai cât vom putea şi până unde ne-a purta norocul.*
(**M. Sadoveanu** — *Neamul Şoimăreştilor*)

27. *Era atât de plin de sine însuşi încât se gândea numai la pământurile lui, plănuia cum să le muncească mai bine, cum să lăzuiască un petec de pădure şi habar nu mai avea nici de Vasile şi mai ales de Ana, parcă ea n-ar fi ţinut de zestre.*
(**L. Rebreanu** — *Ion*)

Scanned with OKEN Scanner

28. *În faţa lor însă stăteau mai toţi fruntaşii recunoscuţi, între cari însuşi Grofşoru, care spuneau că acestea sunt idei primejdioase, că prin asemenea vorbe goale bune numai pentru discuţii de berărie, se poate compromite toată lupta.*

(**L. Rebreanu** — *Ion*)

29. *De loc, scumpul meu, am simţit numai că-ţi puseseşi ochiul pe scaun şi că ai avut poftă să-ţi întinzi cataligele pe el; de aceea am apucat să-mi instalez eu mai înainte opincile pe dânsul, spre a vă ţinea de urât, ţie şi Axintei, de cumva veţi avea gustul să faceţi priveghiu în ias noapte.*

(**C. Hogaş** — *Pe Şeştina*)

30. *Când te-i face mare, o să faci cum ăi vrea tu, dar acum, că eşti mic, să nu ieşi niciodată din vorba mea, că poţi să păţeşti şi mai rău.*

(**I. Al. Brătescu Voineşti** — *Puiul*)

31. *Nu poate trage, de frică să nu-şi împuşte câinele; dar prepeliţa se preface aşa de bine că e rănită, încât câinele vrea cu orice preţ s-o prindă; iar când socoteşte ea că e în afară de bătaia puştii, zboară repede spre lăstar.*

(**I.Al. Brătescu-Voineşti** — *Puiul*)

32. *Acolo am intrat în freamătul de copii cu teamă şi cu bucurie în întâia dimineaţă, când m-a adus tata de mână; acolo era un păr care făcea pere aşa de bune, din care Domnu ne dăruia de gustare câte două la începutul fiecărei vacanţe; acolo era curtea unde înălţam iarna uriaşi de zăpadă, la capul cărora ne suiam cu scara, să le punem pipe în gură şi cărbuni în locul ochilor, acolo multe lucruri s-au petrecut, prietine, — şi, de acolo pornind, simt că iar mă cuprinde înduioşarea şi iar am să-ţi vorbesc şi în această scrisoare de Domnu Trandafir.*

(**M. Sadoveanu** — *Domnu Trandafir*)

33. *Botticelli ca om de meserie, era ţinut în loc de prejudecăţile profesiei lui, şi fiindcă un simplu meseriaş, fără cultură deosebită se speria de tot ce nu reprezenta repetarea unui prototip, Botticelli, privi macheta cu o seriozitate perfectă, dovedind (după credinţa lui Ioanide, care-l observa la rându-i) o forţă de disimulare nemaipomenită .*

(**G.Călinescu** — *Bietul Ioanide*)

34. *Dragavei însuşi, aşa de popular în ţinută, dacă se aşeza pe fotoliu, scotea mâinile din buzunare, lucru pe care nu-l făcuse altădată, când, chiar întins îmbrăcat în pat, păstra mâinile în buzunare, iar la masă în faţa tacâmurilor fine, lua o figură gravă, ca şi când ar fi fost invitat la un festin străin!*

(**G. Călinescu** — *Scrinul Negru*)

35. *Monseniorul observă, bine înţeles în franţuzeşte, că dacă şi-ar permite să dea un sfat fără a îndrăzni să pretindă că părerea lui neînsemnat să prevaleze alteia mai autoritare, ar socoti că orgoliul este de esenţă diabolică şi că însuşi mântuitorul nostru a fost ispitit de demon cu acest păcat mortal, care nu poate fi combătut decât cu umilitatea cea mai deplină.*

(**G. Călinescu** — *Scrinul Negru*)

36. *Nu ştiu nici azi pentru ce m-ai trimis în lumină*
Numai ca să umblu printre lucruri
şi să le fac dreptate spunându-le
care-i mai adevărat şi care-i mai frumos?
Mâna mi se opreşte: e prea puţin.
Glasul se stinge: e prea puţin.

Scanned with OKEN Scanner

De ce m-ai trimis în lumină, Mamă,
de ce m-ai trimis?

(L. Blaga — *Scrisoare)*

37. *Astfel, din totdeauna — ai ştiut*
mâna s-o-ntinzi către rodul ce cheamă din crengi,
în faţa duhului care te neagă şi-a jocului
să te opreşti, apărat de mirare.
şi-apa la gură s-o duci, precum o putere pe care
mai înainte de-a fi a ta, o săruţi.

(L. Blaga — *Tablele legii)*

38. *— S-a întâmplat să port cândva făclia*
din vale-n deal, din noapte-n zi,
pe drumuri ce mereu vom fi,
călăuzindu-vă până la pragul
unde-n azur domneşte măreţia.
S-a întâmplat să cânt prin vreme pământească
tot ce-i înalt, tot ce-i frumos,
tot ce ieşi ca din tiparniţă cerească:
porunci şi pravili, noime, legi
visuri ce ţi se dau şi nu le-alegi,
căi de ursită, ţinte ce se-adulmecă de-abia
la vârste, cum se face-a mea.
Zbor de-mplinire, ultime-nălţări,
prin cari pământului îi scapi subt zări.

(L. Blaga — *Prolog)*

39. *Mi-ai dibuit aplecarea firească şi gustul ce-l am*
pentru tot ce devine în patrie.
pentru tot ce sporeşte şi creşte-n izvorniţă.
Mi-ai ghicit încântarea ce mă cuprinde în faţa
puterilor, în ipostază de boabe,
în faţa mărunţilor zei, cari aşteaptă să fie zvârliţi
prin brazde tăiate în zile de martie.

(L. Blaga — *Mirabila sămânţă)*

40. *Când luna urcă miere în crengile cereşti*
Şi schimbă unduirea în unde sufleteşti,
Tot ce se isc-alături părelnic şi tăcut
Nici n-a venit vreodată şi nici nu a trecut
În slăvi se-ntoarce bolta pe umăru-i rotund,
Dar neclintit şi singur, tot tu răsai din fund.

(V. Voiculescu — *Inscripţie pe fântâna lui Narcis)*

41. *Cu chipul tău pe masă trudesc să mă inspir...*
Ca un jongleur ce scoate când flăcări, când cordele;
Aceste versuri scrise să te desfeţi cu ele
Din inima mea arsă le-am scos să ţi le-nşir.
Sunt psalmii mei de taină, o rugă necurmată
În ei am pus Iubirea lîngă Eternitate,

Scanned with OKEN Scanner

Să lupte cu vrăşmaşul Destin îngemănate
M-au părăsit şi ele, trădând cu tine-odată.

(**V. Voiculescu** — *Sonet 22*)

42. *Toate imaginile reprezintă într-un oarecare fel reacţiuni ale conştiinţei noastre la ceea ce ne înconjoară. De unde s-ar putea deduce într-un fel oarecare că există subiect şi că există obiect — supoziţie însă care nu este numaidecât necesară, pentru că noi ne putem opri pur şi simplu la faptul brut care este lumea de imagini înăuntru căreia noi suntem cufundaţi.*

(**Nae Ionescu** — *Curs de metafizică*)

43. *Evident că acest simbol al minţii este înăuntru experienţei mistice şi al metafizicii, corespunzător mai mult decât unui simbol: se poate vorbi de simbolul nunţii atâta timp cât nu se identifică actul acesta cu actul de iubire; dacă însă se presupune că la baza actului nunţii stă un act de iubire, atunci evident că simbolul este mai mult decât un simbol, este de-a dreptul o realitate.*

(**Nae Ionescu** — *Curs de metafizică*)

44. *„Când, copil umblam desculţ şi mă bălăceam prin pâraie de apă vie, nu prevedeam ziua aceasta aleasă să vă aducă în satul meu", îi spun doamnei Ana, în răgazul de un moment, când Leonte, lăsându-ne singuri, intră la preotul din sat, să întrebe de-o chilie de dormit peste noapte.*

(**L. Blaga** — *Luntrea lui Caron*)

45. *Octavia respiră odată adânc, să-şi ascundă emoţia şi să ia tot aerul de care avea nevoie inima ei: „Da, scrisei tocmai o rugăciune în versuri, o rugăciune ca să vii sau ca să fii adus cumva să mă vezi şi să te văd."*

(**L. Blaga** — *Luntrea lui Caron*)

46. *Se pare însă că se produsese în el o armonie între starea de iritare universală care îl făcea atât de interesant şi umanismul său de ultimă oră, care îl făcea total plicticos: era liniştit, ironia mai domoală însoţită de un surâs care nu se ştergea, limbajul cu tresăriri caustice şi adesea memorabile.*

(**M. Preda** — *Cel mai iubit dintre pământeni*)

47. *Survenise bucuria de a apărea în faţa studenţilor, în faţa acelor zeci de priviri care se ridicau spre mine cu încredere că vor afla secretul gândirii marilor oameni, floarea de preţ a spiritului uman, în a cărei posesie mă aflam şi cine ştie dacă nu şi eu însumi puteam descifra pe feţele lor adevărurile acestor timpuri.*

(**M. Preda** — *Cel mai iubit dintre pământeni*)

48. *Du-mă fericire în sus şi izbeşte-mi*
tâmpla de stele, până când
lumea mea prelungă şi în nesfârşire
se face coloană sau altceva
mult mai înalt şi mult mai curând
Ce bine că eşti, ce mirare că sunt
Două cântece diferite, lovindu-se amestecându-se,
două culori ce nu s-au văzut niciodată,
una foarte de jos întoarsă spre pământ,
una foarte de sus, aproape ruptă
şi înfrigurată, neasemuită luptă
a minunii că eşti, a-ntâmplării că sunt.

(**Nichita Stănescu** — *Cântec*)

Scanned with OKEN Scanner

49. *După o şedere de două zile într-un loc unde ne aflam foarte bine şi unde am fi putut zăbovi mai mult, plecarăm într-o dupe-prânz şi petrecând noaptea în oraşul Râmnicu-Vâlcii, a doua zi ne pornirăm la mănăstiri, dupe ce ne luarăm adio de la d. Otteteelşanu, cu care veniserăm până acolo, de la caleaşca d-sale, de la dulceţile d-sale, în fine, de la toate bunurile care fac viaţa materială, pentru care făcuserăm un drum de ocol, ce trebuie să fi obosit pe cititor mai mult decât pe noi.*

(**Gr. Alexandrescu** — *Memorial de călătorie*)

50. *După aceasta ne adunarăm în formă de tribunal ca să cercetăm reclamaţia unui ciobănaş care se plângea că l-a lăsat femeia; făcând toate protestaţiile de buna sa purtare în timpul unei scurte căsătorii, conchidea zicând că trebuie să se îndatoreze femeia a veni să lăcuiască cu dânsul.*

(**Gr. Alexandrescu** — *Memorial de călătorie*)

51. *În cazul din urmă, rău nu te-ai gândit, căci eu, după ce am răsfoit cartea ta, m-am luat în adevăr cu plăcere de pe urmele tale de vânător; dar pe când tu te ocupai cu gravitate a-ţi alege cea mai bună puşcă a o încărca cu cea mai potrivită măsură, a o îndrepta dupe cea mai nimerită linie; pe când tu dresai, de mic şi cu o minunată răbdare pe prepelicarul tău ca să asculte la semnalele consacrate: pst! pil! şi aport!; pe când tu în fine studiai cu luare aminte caracterele fizice şi etice ale celor mai obicinuite subiecte însufleţite de vânătoare, eu ca un nevânător ce sunt, m-am apucat să colind răstimpii şi spaţiile căutând cu ochii, cu auzul şi cu inima, privelişti răsunete şi emoţiuni vânătoreşti.*

(**Al. Odobescu** — *Pseudo-kyneghetikos*)

52. *Ca să fiu dar drept şi să te pun îndată la adăpost despre orice neajunsuri ar putea să-ţi vină după urma cuvintelor mele, recunosc, iubite autorule, că, deşi tu n-ai avut de gând, ca liricul nostru strămbun Oraţiu, să arăţi poeţilor din viitorime poteca cea bună, însă tot ai ştiut, chiar şi în materie de vânătorie, să urmezi părinteştile lui poveţe, luând drept deviză tăcută a scrierei tale faimoasele versuri din Arta poetică.*

(**Al. Odobescu** — *Pseudo-kyneghetikos*)

53. *Eu n-am uitat nici pe răposatu Caraiman, veselul şi priceputul staroste al vânătorilor tămădăieni, carele putea să înghită în largele sale pântece atâtea vedre cât şi o butie de la Dealul-Mare, nici pe iscusitul moş Vlad, în căruţa căruia ai adormit tu adesea, pe când el, cu ochi de vulpe, zărea creştetul delicat al dropiei mişcând printre fulgii coliliei, nici pe bietul Gheorghe Giantă, cel care, cu o rugină de puşcă pe care orice vânător ar fi azvârlit-o în gunoi nimerea mai bine decât altul cu o carabină ghintuită, şi care pe mine nemernicul, m-a adus de multe ori cu vânat, la conacul de amiazi.*

(**Al. Odobescu** — *Pseudo-kyneghetikos*)

54. *Dar de vreme ce tu nu ai voit a spune acele cauze, mie mi-e teamă că eu nu voi putea; de aceea ca să scăpăm amândoi cu faţa curată, hai să facem loc aici, între noi, poetului Lucreţiu, pentru ca, în versuri turnate ca de bronz, precum erau şi legile Romei, să invoce el, în favoarea naturei aprinse de dor, pe născătoarea spornicei ginte romane, pe dezmierdătoarea zeilor şi a oamenilor, pe antica Vinere, fecunda şi neobosita prenoitoare a seminţiilor lumeşti.*

(**Al. Odobescu** — *Pseudo-kyneghetikos*)

55. *Cum mă goneşti tu pe mine, să te gonească îngerul Domnului în toată viaţa; să nu aibi prieteni în nenorocire, să îmbli din casă în casă cerşind pâine, ca să-ţi astâmperi foamea şi o treanţă, ca să-ţi acoperi goliciunea; să linguşeşti toate tarafurile şi toţi să-şi bată joc de tine.*

(**N. Filimon** — *Ciocoii vechi şi noi*)

Scanned with OKEN Scanner

56. *Tu tremuri numai la ideea de a te face spioană, fără să te gândeşti, sărmană copilă, că în ţara aceasta se găsesc oameni cari, în copilăria lor, n-au fost decât nişte simple slugi; dar, prin spionagiul ce făceau adevăraţilor capi ai ţărei, prin vânzarea ţărei la străini, şi prin specularea onoarei familiei lor, atsăzi au ajuns la cele mai înalte demnităţi ale ţării, şi-au creat stări colosale şi stropesc cu noroi pe cei care nu i-au imitat.*

(**N. Filimon** — *Ciocoii vechi şi noi*)

57. *O, tu crai cu barba-n noduri ca şi câlţii când nu-i perii,*
Tu în cap nu ai grăunţe, numai pleavă şi puzderii.
Bine-ţi pare să fii singur, crai bătrân fără de minţi,
Să oftezi dup-a ta fată, cu ciubucul între dinţi?
Să te primbli şi să numeri scânduri albe în cerdac?
Mult bogat ai fost odată, mult rămas-ai tu sărac!
Alungat-o-ai pe dânsa, ca departe de părinţi
În coliba împistrită ea să nasc-un pui de prinţ!

(**M. Eminescu** — *Călin, file de poveste*)

58. *Pe când luna străluceşte peste-a tomurilor bracuri,*
Într-o clipă-l poartă gândul îndărăt cu mii de veacuri,
La-nceput, pe când fiinţă nu era, nici nefiinţă,
Pe când totul era lipsă de viaţă şi voinţă,
Când nu s-ascundea nimica, deşi tot era ascuns...
Când pătruns de sine însuşi odihnea cel nepătruns.
Fu prăpastie, genune? Fu noian întins de apă?
N-a fost lume pricepută şi nici minte s-o priceapă,
Căci era un întuneric ca o mare făr-o rază,
Dar nici de văzut nu fuse şi nici ochi care s-o vază.
Umbra celor nefăcute nu-ncepuse-a se desface,
Şi în sine, împăcată, stăpânea eterna pace!...

(**M. Eminescu** — *Scrisoarea I*)

59. *Dragul meu, cărarea asta s-a bătut de mai nainte;*
Noi avem în veacul nostru acel soi ciudat de barzi
Care-ncearcă prin poeme să devie cumularzi,
Închinând ale lor versuri la puternici, la cucoane,
Sunt cântaţi în cafenele şi fac zgomot în saloane;
Iar cărările vieţii fiind grele şi înguste,
Ei încearcă să le treacă prin protecţie de fuste,
Dedicând broşuri la dame a căror bărbaţi ei speră
C-ajungând cândva miniştri, le-a deschide carieră.

(**M. Eminescu** — *Scrisoaresa II*)

60. *Deci îi plăcea să-nfrunte cu dalba-i vitejie*
Pe cei care prin lume purtau bici de urgie,
Şi mult iubea când ţara striga: „La luptă Dane!“
Să vânture ca pleava oştirile duşmane.

(**V. Alecsandri** — *Dan, Căpitan de plai*)

61. *Iar dacă ai tu cuget şi-ţi pasă de-al meu dor,*
Ghirai mă lasă, lasă în ora morţii grele
Să mai sărut odată pământul ţării mele!

Scanned with OKEN Scanner

Uimit, Ghirai se scoală, cu mâna lui disface
Unealta de robie sub care leul zace,
Cumplitul lanţ ce-l leagă cu strânse noduri sute,
Şi zice grabnic: „Tată, ia calul meu şi du-te!"

(**V. Alecsandri** — *Dan, Căpitan de plai*)

62. *Şi azi când a mea minte, a farmecului roabă,*
Din orişice durere îţi face o podoabă,
Şi când răsai nainte-mi ca marmura de clară,
Când ochiul tău cel mândru străluce în afară,
Întunecând privirea-mi, de nu pot să văd încă
Ce-adânc trecut de gânduri e-n noaptea lui adâncă,
Azi când a mea iubire e-atâta de curată
Ca farmecul de care tu eşti împresurată,
Ca setea cea eternă ce-o au dupăolaltă
Lumina de-ntuneric şi marmura de daltă,
Când dorul meu e-atâta de-adânc şi-atât de sfânt
Cum nu mai e nimica în cer şi pe pământ,
Cînd e o-namorare de tot ce e al tău
De-un zâmbet, de-un cutremur, de bine şi de rău
Când eşti enigma însăşi a vieţii mele-ntregi...
Azi văd din a ta vorbă, că nu mă înţelegi!

(**M. Eminescu** — *Nu mă înţelegi*)

63. *Auzisem eu din oameni că dacă vrei să nu te muşte cânii şi să te lese în pace, cum îi vezi că sar la tine să te tupilezi jos la pământ şi să-i laşi să te latre cât le place, fără să te urneşti din loc, căci ei bat cât bat şi de la o vreme te părăsesc şi se duc.*

(**I. Creangă** — *Amintiri din copilărie*)

64. *Nu căuta că mă vezi gârbovită şi strenţuroasă, dar prin puterea ce-mi este dată, ştiu dinainte ceea ce au de gând să izvodească puternicii pământului şi adeseori râd cu hohote de nepricepere şi slăbiciunea lor.*

(**I. Creangă** — *Povestea lui Harap Alb*)

65. *Câte a dat Dumnezeu, Harap Alb, zise sfânta Duminică, aşa a trebuit să se întâmple şi n-ai cui bănui: pentru că nu-i după cum gândeşte omul, ci-i după cum vrea Domnul. Când vei ajunge şi tu odată mare şi tare, îi căuta să judeci lucrurile de-a fir a păr şi vei crede celor asupriţi şi necăjiţi; pentru că ştii acum ce e năcazul.*

(**I. Creangă** — *Povestea lui Harap Alb*)

66. *E o lege în natură care să nu-ţi dea drept când tu ucizi pe cel ce ţi-a biciuit secoli pe părinţii tăi, pe cel ce ţi-a ars în foc pe străbunii tăi, pe cel ce împle fîntânile şi râurile cu copilul sufletului tău? Legile care compun fundamentul eticei chiar te-ndreptăţesc de-a cere cât ţi s-a luat, de-a face cât ţi s-a făcut, pentru că numai aşa se poate restitui echilibrul, dreptul pe pământ.*

(**M. Eminescu** — *Geniu pustiu*)

67. *Aş fi putut să-mi creez o fericire iluzorie, o familie iluzorie, o femeie ideal, aş fi putut fi nebun. Dar la ce? Apoi, oricât de lungă să fi fost acea nebunie — totuşi fiecare îşi are momentele sale de trezie, momente în care sinuciderea e cugetarea cea dintâi — momente de urât, de scepticism, de decepţiune.*

(**M. Eminescu** — *Geniu pustiu*)

Scanned with OKEN Scanner

68. *Dacă s-ar fi simţit nevinovat, el s-ar fi mângâiat cu gândul că, mai curând ori mai târziu, i se va dovedi nevinovăţia şi vor rămânea de ruşine toţi aceea care îl cârtesc şi se ivesc pe la portiţe ca să-l vadă în strâmtoarea lui; această mângâiere însă el o pierduse demult.*

(**I. Slavici** — *Moara cu noroc*)

69. *El sosise încă din vreme cu Marţi, cu Pintea şi cu alţi doi jandarmi în preajma Morii cu noroc, dar temându-se ca nu cumva Lică să îi zăpăcească şi să fugă de la cârciuma, ei descălecară în culmea dealului şi se hotărâră să aştepte întunecimea, ca să se poată apropia pe nesimţite.*

(**I. Slavici** — *Moara cu noroc*)

70. *Nici o pasere nu-şi îndreaptă zborul său rătăcitor peste sălbăticia şi tăcerea de mormânt a locurilor acestora, unde iarba stearpă e fără de sămânţă şi unde numai brusturul de munte cu floarea galbenă şi lată cât podul palmei, mai are curajul să se uite, de pe creasta stâncilor înalte în prăpăstii negre şi fără fund ce se deschid ca nişte guri de iad, sub picioarele lui.*

(**C. Hogaş** — *De la Văratic la Săcu*)

71. *Fiindcă trecem peste Ciungi, nu e rău să amintim că micul podiş ce se deschide pe vârful lor, pune la îndemână locuitorilor din vale una din cele mai obişnuite şi mai desfătătoare plimbări. S-ar zice că natura a întipărit aicea o dulce şi primăvăratecă sărutare pe sânul munţilor iernatici şi că, sub această sărutare de nesfârşit amor, au răsărit ca prin farmec, milioane de flori strălucitoare ce acopăr întinderile ondulate şi dulci...*

(**C. Hogaş** — *De la Văratic la Săcu*)

72. *Stăturăm aicea vreo zece minute, timp în care cercai să mă potrivesc în gând sfinţeniei locului pe care călcam; voiam să trimit în altă lume sfintei Teodora din însăşi pământeasca ei locuinţă vreo simţire sau vreo cugetare cucernică şi umilită; cum, însă, e uşor să fii virtuos în tovărăşia urşilor necuvântători şi a codrilor fără de inimă, şi cum virtutea nu capătă preţ şi strălucire decât atunci când iesă biruitoare din luptă făţişă cu răutatea şi stricăciunea omenească, apoi nu putui închega în sufletul meu nici un soi de evlavioasă gândire sau măcar de profană admiraţiune pentru o viaţă jertfită, fără nici o ţintă, lipsei, chinurilor şi suferinţelor trupeşti cu toată râvna ce va fi avut sufletul ei pentru cele sfinte şi dumnezeeşti.*

(**C. Hogaş** — *De la Văratec la Săcu*)

73. *Cine a zis că urâtul e lung ca drumul ar fi putut zice·că şi drumul e lung ca urâtul; şi când mai cu samă, duci în spate o coşcogemite boccea şi pe sfântul soare pe deasupra, fără să te poţi scutura de el, o! atunci desigur că ar fi mult mai nimerit să zaci de boala urâtului, decât să te faci nemuritor, bătând drumul Pipirigului şi bând rachiu la Dumesnicu.*

(**C. Hogaş** — *Spre Pipirig*)

74. *Simeon Bârnovă îl lămurea ce se petrece în biserică, cum se închină Vodă, cum e purtat prin altar şi i se pune pe cap nebederniţa, cum e binecuvântat şi uns, şi sărutat pe frunte de Mitropolit, cum se aşează în strana domnească, — cum înalt prea sfinţia sa îl blagosloveşte de Domnie şi diaconul cu braţ înalt începe rugăciunea „Şi încă ne rugăm" — şi pomeneşti, la rând, numele noului voievod.*

(**M. Sadoveanu** — *Neamul Şoimăreştilor*)

75. *Repezi în mai multe rânduri olăcari cu plângeri la prietenii lui de la Stambul, arătând că la hotarele împărăţiei despre Leşi, se iscă tulburători, dar sultanul îşi petrecea*

Scanned with OKEN Scanner

viaţa în seraiurile lui cu cadânele şi se bucura de clădirea celor mai frumoase moschei şi cişmele din scaunul marei lui împărăţii, iar sfetnicii unui aşa moale stăpânitor nu se tulburau cu grăbire pentru tot ceea ce li se putea năzări raialelor moldoveneşti.

(**M. Sadoveanu** — *Neamul Şoimăreştilor*)

76. *În aceeaşi joi, după amiază pe când Herdelea, profitând de vremea frumoasă şi călduţă sforăia închis în stupină, iar dăscăliţa cu fetele alegeau fasole pentru mâncarea de seară şi vorbeau de Pintea, mirându-se că au trecut zece zile de la răspunsul lor fără ca el să mai fi dat vreun semn de viaţă — o căruţă se opri în faţa casei şi, în vreme ce caii îşi scuturau clopoţeii de la gât, un glas strigă pătrunzător...*

(**L. Rebreanu** — *Ion*)

77. *Dac-ar fi la urmă vreo pricină ş-om afla ceva, cum că este o stăpânire şi-n cer, om da lumânări şi untdelemn, şi plătindu-ne dajdia, om fi iertaţi şi noi cum au fost iertaţi şi alţii.*

(**M. Sadoveanu** — *Cocostârcul albastru*)

78. *Căci lui îi tot părea că n-ar mai rămâne domn atât de mare dacă nu va mai fi notar şi află, fără să-şi dee sama, foarte potrivită clipa asta de mânie ca să-şi alunge gândurile ce-l tulburaseră atâta vreme, să le alunge departe, să nu se mai întoarcă niciodată.*

(**I. Agârbiceanu** — *Arhanghelii*)

79. *O prietenie veche îl lega de tata, şi cu toată deosebirea de cultură ce era între ei, marele om iubea drumul casei noastre, şi venea în orele lui de îndoială, spre omul de bun simţ ce era părintele meu, ca la un fel de puls al vieţii politice din Iaşii de atunci, şi discuţiile se încingeau vii şi nervoase, vesele şi pline de ironii.*

(**D. Anghel** — *Mihail Kogălniceanu*)

80. *Şi în cuprinsul acesta tăinuit ca o sihăstrie, acum când fluturii de ziuă şi-au strâns aripile obosite şi s-au strecurat în cuibul florilor ca să doarmă, numai miresmele şi fluturii de noapte s-au trezit să rătăcească sub lună.*

(**D. Anghel** — *Fluturul nopţii*)

81. *Ca să pătrunzi în lumea aceasta încântată, în care poate totul e ritm şi armonie, pentru ca auzul tău să poată prinde mii de zvonuri care rătăcesc şi urcă din prăpastia albastră, pentru ca să ghiceşti tăinuitele corespondenţe ce ne leagă de nemărginire, mintea nu e de ajuns, analiza nu are ce căuta şi sufletul singur trebuie să le simtă şi să le perceapă.*

(**D. Anghel** — *Prinosul unui iconoclast*)

82. *Mi-am zis apoi:*
Romanţa primă
Voi scri-o-n gustul florentin-
Aşa cum ar fi scris-o Dante când a zărit pe Beatrice
Şi-n fiecare vers voi pune atâta aur cât se zice
Că-ngrămădiră credincioşii
Pe groapa primului creştin.

(**I. Minulescu** — *Romanţa celor trei romanţe*)

83. *Cei ce-au pornit naintea mea,*
Bătătorind poteca lungă,
Şi-au năzuit ce nu era
În rostul vieţii scris s-ajungă,
Cei ce-au pornit, cu mii de ani

Scanned with OKEN Scanner

Naintea mea, pe-acelaşi drum
Au adormit pe sub castani
Demult,
Şi dorm uitaţi şi-acum.

(**I. Minulescu** — *Romanţa pelerinului*)

84. *Din ţara-n care dorm de veacuri vestiţii faraoni*
Din ţara
În care Sfincşii stau de vorbă cu Nilul Sfânt
Şi cu Sahara,
Din ţara-n care palmierii
Vestesc arabilor furtuna
Şi caravanelor pierdute
Că nu se mai întorc niciuna,
Din ţara asta minunată
Tăcută,
Tristă
Şi bizară,
Îţi voi aduce trei smaralde nemaivăzute-n altă ţară
Trei perle blonde, pescuite de Negri-n golful de Aden,
Şi trei rubine-nsângerate, ascunse toate-ntr-un refren
De triolet,
Pe care nimeni nu-l va înţelege, fiindcă nu-i
În lume nimeni să-nţeleagă simbolul Trioletului.

(**I. Minulescu** — *Odeletă*)

85. *Că ne iubim — şi-o ştie lumea toată —*
E-adevărat,
Dar cât ne vom iubi
Nici noi nu ştim,
Nici lumea nu va şti...
Şi nu va şti-o poate niciodată...

(**I. Minulescu** — *Romanţă fără muzică*)

86. *N-am fost aşa precum se spune*
Şi nu sunt nici aşa cum sunt
Nu sunt nici foc,
Nici ploaie
Şi nici vânt!
Nu sunt nimic din ce-aş putea fi pe pământ...
Nu sunt decât un snop de vorbe bune,
Ce-aştept un cititor să mă răzbune
Şi să m-arate lumii cine sunt!...

(**I. Minulescu** — *În loc de prefaţă*)

87. *Sunt un volum ce n-are titlu încă*
Deşi — există-n mine tipărit —
Volum unic, ce trebuie citit
Rând după rând
Şi tot aşa, la fel,
De la-nceput şi până la sfârşit —
Până se va-nţelege ce daltă de oţel

Scanned with OKEN Scanner

Va trebui să-mi sape titlu-n stâncă
Atunci cînd titlul meu va fi găsit!..

(**I. Minulescu** — *În loc de prefaţă*)

88. Era un biet bolnav care avea nevoie de cele mai mari îngrijiri, care avea o infirmieră înadins pentru el, care îşi întreţinea sănătatea şi egoismul din ideea că l-a durut cândva, că poate îl va mai durea, şi între aceste două planuri ale suferinţii, se menţinea într-un confort plăcut.

(**Hortensia Papadat-Bengescu** — *Concert din muzică de Bach*)

89. Soarele se ridicase sus şi o grămadă de nori, nişte nori curaţi şi frumoşi se şi repeziseră spre el, parcă ar fi vrut să-l oprească pe loc sau să-l întoarcă îndărăt de unde răsărise.

(**M. Preda** — *Moromeţii*)

90. A împrumuta cu bani şi a sta la pândă pentru ca în momentul potrivit să-l scoţi pe om la vânzare sau a „ajuta" pe cineva în aşa fel încât ajutorul acesta să-ţi fie întors de cinci ori mai mult, de pildă să dai un sac de grâu şi să-l primeşti înapoi după treieriş, dar la preţul din timpul iernii, în felul acesta putea să facă avere Tudor Bălosu, care niciodată n-avea s-ajungă primar, dar nu Aristide, care străbătea judeţul pe motocicletă şi avea deschisă uşa preotului, a judecătorului şi chiar a prefectului.

(**M. Preda** — *Moromeţii*)

91. *Ceea ce îl uimise pe Ţugurlan şi îl făcuse să părăsească gândul de a-şi mai bate joc de ei, era faptul că ei pluteau pe apa aceasta a lor cu atâta seninătate, încât era cu neputinţă să nu-ţi dai seama că acest fel de a fi, era de fapt bucuria şi libertatea lor.*

(**M. Preda** — *Moromeţii*)

92. *Moromete începu să râdă încet şi părea dispus să înceapă numărătoarea, dar Cocoşilă îi întoarse spatele şi se prefăcu că pleacă, fără folos însă, deoarece Moromete îl cunoştea şi ştia că totdeauna când Cocoşilă era atât de insistent, avea ceva de spus, ceva care îl rodea şi în care nu se putea descurca.*

(**M. Preda** — *Moromeţii*)

93. *Trufia mi-a apărut în conştiinţă într-o zi când am citit în Platon următoarea afirmaţie: „Dacă moartea ar fi sfârşitul a tot, cei mai câştigaţi ar fi ticăloşii, moartea i-ar elibera şi de trup şi de suflet şi de păcate... şi tăcerea care s-ar lăsa peste mormintele lor, ar fi egală cu a celor care au fost virtuoşi.*

(**M. Preda** — *Cel mai iubit dintre pământeni*)

94. — *Nu vroiam mai mult, deşi am văzut soţi care îşi mărturiseau unul altuia cât de mult se iubesc chiar ocolindu-şi privirile, fără să mai spun că atunci când li se întâlneau, ai fi crezut că o lumină, ca să zic aşa, sepia, cădea asupra lor şi-i învăluia; o şoaptă, un mic gest, o tăcere a unuia din ei drept răspuns, totul era atât de intim, şi în acelaşi timp detaşat, încât, privindu-i, nu te puteai stăpâni să nu întrebi: care e de fapt starea normală a oamenilor, a noastră, sau a ăstora? şi să ai o clipă bănuiala că a lor este, şi să te simţi micşorat.*

(**M. Preda** — *Cel mai iubit dintre pământeni*)

95. *Băteai domol şi norii silnici cercau zadarnic să te-ascundă*
Cînd ţi-am deschis, în noaptea aceea, cămara-mi sufletului scundă.
De cum intraşi, târând lumina de lunga-ţi haină aninată,
Chilerul mi-a părut mai muced, poiata mai întunecată.

(**V. Voiculescu** — *Cina cea de taină*)

Scanned with OKEN Scanner

96. *Tot la vremea asta, al doilea frate găseşte pe un pusnic de la Sfântul Munte, ori de unde o fi fost, care vindea o iconiţă făcătoare de minuni a Maichii Precistii, şi iconiţa aceea avea puterea că cine ar fi fost pe moarte, dacă o atinge cu credinţă de buze, îi trecea boala şi se ridica-n picioare bun zdravăn, parcă nu l-ar fi fost durut în călcâie măcar.*

(**I. L.Caragiale** — *Poveste*)

97. *Cum a descălicat, a dat calul în primire argaţilor şi a intrat în cârciumă, unde mai erau şi alţi isnofi*[1]*, să-şi prinză inima cu un ciocan de rachiu şi cu ceva mezelic, înainte să meargă la odaie.*

(**I. L. Caragiale** — *Kir Ianulea*)

98. *Haide, să ne culcăm; şi fiindcă poate mâine dimineaţă eu am să plec până nu te deştepţi dumneata, îţi spun de-acuma că am rămas foarte încântat de ospătarea ce mi-ai făcut aşa de îndatoritor. Numai de un lucru îmi pare rău, că nu ştiu cum să-ţi arăt recunoştinţa mea.*

(**I. L. Caragiale** — *Abu-Hasan*)

99. *De cum apune soarele, copiii încep a le aprinde, una după alta. Când se înserează bine, templul e înconjurat de acest triplu colier de luminiţe; iar oglindirea candelelor în lac îl fac să tresară, să pâlpăie asemenea sclipătului unei comori.*

(**M. Eliade** — *India*)

100. *Dacă s-ar stabili într-o zi că, uite, frate, ăsta e centrul cerului, toţi ar da buzna aici, s-ar îmbrânci, ar face războaie... care mai de care să se stabilească aici pe zid, să-şi facă şi case... Piatra asta e ochiul lui Dumnezeu — să se zică — , şi toţi s-ar întinde pe ea, ca şopârlele. „Îţi intrăm în ochi, Doamne, vezi-ne". Dar aşa, nimeni, nici un fel de grijă.*

(**Marin Sorescu** — *Ieşirea prin cer*)

---

1 breslaş. meseriaş (turc)

Erata

1. de la pag. 11, «criteriul lexical» **sinonimele** vor fi citite la pag. 12 «criteriul semantic»

2. la pag. 228 rînd 35 în loc de prepoziția **chiar** se va citi **adverbul** chiar.

Scanned with OKEN Scanner

ISBN 973-95529-7-8

980 lei

Scanned with OKEN Scanner